STANLEY
Engineered Fastening

Operating Manual

BLC40PB-35 Lock Bolt Tool

Battery Power Tools

STANLEY
Assembly Technologies

Manual Number	Issue	C/N
TRM01497	1	202503-1

Table of Contents

English 3

العربية 41

БЪЛГАРСКИ 77

HRVATSKI 117

Česky 156

EESTLANE 195

Ελληνικά 234

Magyar 274

LATVIEŠU 313

LIETUVIŠKAS 352

Român 391

русский 430

Slovenská 470

SLOVENŠČINA 509

Türkçe 548

STANLEY
Engineered Fastening

Operating Manual

BLC40PB-35 Lock Bolt Tool

Battery Power Tools

STANLEY
Assembly Technologies

Manual Number	Issue	C/N
TRM01497	1	202503-1

©2025 Stanley Black & Decker

All rights reserved.

The information provided may not be reproduced and/or made public in any way and through any means (electronically or mechanically) without prior explicit and written permission from STANLEY Engineered Fastening®. The information provided is based on the data known at the moment of the introduction of this product. STANLEY Engineered Fastening® pursues a policy of continuous product improvement and therefore the products may be subject to change. The information provided is applicable to the product as delivered by STANLEY Engineered Fastening®. Therefore, STANLEY Engineered Fastening® cannot be held liable for any damage resulting from deviations from the original specifications of the product.

The information available has been composed with the utmost care. However, STANLEY Engineered Fastening® will not accept any liability with respect to any faults in the information nor for the consequences thereof. STANLEY Engineered Fastening® will not accept any liability for damage resulting from activities carried out by third parties. The working names, trade names, registered trademarks, etc. used by STANLEY Engineered Fastening® should not be considered as being free, pursuant to the legislation with respect to the protection of trademarks.

Table of Contents

1 About this manual ... 7
1.1 Presentation conventions ... 7
1.1.1 Definitions: Safety signal words and alert symbols ... 7
2 For your safety ... 9
2.1 General safety rules ... 9
2.2 Work area safety ... 9
2.3 Electrical safety ... 9
2.4 Personal safety ... 10
2.5 Power tool use and care ... 10
2.6 Battery tool use and care ... 10
2.7 Service ... 11
2.8 Additional safety information ... 11
2.9 Labels and icons ... 12
2.10 Important safety instruction for all battery chargers ... 13
2.11 Important safety instructions for all battery packs ... 14
2.12 Specific safety instructions for lithium-ion(LI-ION) ... 15
2.13 Residual risks ... 15
3 Specifications ... 17
3.1 Tool specification ... 17
3.2 Battery pack and charger specifications ... 17
3.3 Estimated rivets per charge ... 18
3.4 Placing specifications ... 18
3.5 Package contents ... 18
3.6 Main components list ... 19
4 Tool setup ... 20
4.1 Intended use ... 20
4.2 Nose equipment ... 21
4.3 User interface ... 21
4.4 Chargers ... 22
4.4.1 Charging a battery ... 23
4.4.2 Charging operation ... 23
4.4.3 Lithium-Ion battery packs ... 24
4.5 Battery packs ... 24
5 Operating procedure ... 26
5.1 Proper hand position ... 26
5.2 Tool Operation ... 26
6 Servicing the tool ... 29
6.1 Maintenance frequency ... 29
6.2 Cleaning ... 29
6.2.1 Tool exterior ... 29
6.2.2 Cleaning and servicing assembly ... 29
6.2.3 Charger cleaning instructions ... 30
6.3 Rechargeable battery pack ... 30

7 General assemblies **31**
7.1 Exploded view 31
7.2 BOM 32
8 Protecting the environment **34**
9 Declaration of conformity **35**
9.1 EU Declaration of conformity 35
9.2 UK Declaration of conformity 37
10 Protect your investment **39**

1 About this manual

1.1 Presentation conventions

1.1.1 Definitions: Safety signal words and alert symbols

This instruction manual uses the following safety alert symbols and words to alert you to hazardous situations and your risk of personal injury or property damage.

Warnings at the beginning of a section

⚠ CAUTION

Type and source of hazard

Consequences if ignored

⇒ Action to prevent hazard

Warning within a section

CAUTION! Hazard type and source Consequences if ignored. Action to prevent a hazard

Warning triangle

The warning triangle ⚠ indicates death or injury hazards for people. Warnings without a warning triangle indicate property damage.

Signal word

The signal word indicates the severity of the hazard:

Signal word	Meaning
⚠ DANGER	Indicates an imminently hazardous situation which, if not avoided, will result in death or serious injury
⚠ WARNING	Indicates a potentially hazardous situation which, if not avoided, could result in death or serious injury
⚠ CAUTION	Indicates a potentially hazardous situation which, if not avoided, may result in minor or moderate injury
NOTE	Indicates a practice not related to personal injury which, if not avoided, may result in property damage.

Type and source of hazard

This paragraph describes the type of hazard and what causes it.

Consequences if ignored

This paragraph explains what happens if the hazard is not prevented.

Action to prevent hazard

These paragraphs indicate how the hazard can be prevented. These measures absolutely must be taken!

2 For your safety

This instruction manual must be read by any person installing or operating this tool with particular attention to the following safety warnings and instructions.

Improper operation or maintenance of this product could result in serious injury and property damage. Read and understand all warnings and operating instructions before using this equipment. When using power tools, basic safety precautions must always be followed to reduce the risk of personal injury.

2.1 General safety rules

⚠ WARNING

Read all safety warnings, instructions, Illustrations and specifications provided with this power tool.

Failure to follow all instructions listed below may result in electric shock, fire and/or serious injury.

Save all warnings and instructions for future reference

The term “power tool” in the warnings refers to your mains-operated (corded) power tool or battery-operated (cordless) power tool.

2.2 Work area safety

1. Keep work area clean and well lit. Cluttered or dark areas invite accidents.
2. Do not operate power tools in explosive atmospheres, such as in the presence of flammable liquids, gases or dust. Power tools create sparks which may ignite the dust or fumes.
3. Keep children and bystanders away while operating a power tool. Distractions can cause you to lose control.

2.3 Electrical safety

Read all instructions:

1. Power tool plugs must match the outlet. Never modify the plug in any way. Do not use any adapter plugs with earthed (grounded) power tools. Unmodified plugs and matching outlets will reduce risk of electric shock.
2. Avoid body contact with earthed or grounded surfaces, such as pipes, radiators, ranges and refrigerators. There is an increased risk of electric shock if your body is earthed or grounded.
3. Do not expose power tools to rain or wet conditions. Water entering a power tool will increase the risk of electric shock.
4. Do not abuse the cord. Never use the cord for carrying, pulling or unplugging the power tool. Keep cord away from heat, oil, sharp edges or moving parts. Damaged or entangled cords increase the risk of electric shock.
5. When operating a power tool outdoors, use an extension cord suitable for outdoor use. Use of a cord suitable for outdoor use reduces the risk of electric shock.

2.4 Personal safety

1. Stay alert, watch what you are doing and use common sense when operating a power tool. Do not use a power tool while you are tired or under the influence of drugs, alcohol or medication. A moment of inattention while operating power tools may result in serious personal injury.
2. Use personal protective equipment. Always wear eye protection. Protective equipment such as dust mask, non-skid safety shoes, hard hat, or hearing protection used for appropriate conditions will reduce personal injuries.
3. Prevent unintentional starting. Ensure the switch is in the off-position before connecting to power source and/or battery pack, picking up or carrying the tool. Carrying power tools with your finger on the switch or energizing power tools that have the switch on invites accidents.
4. Remove any adjusting key or wrench before turning the power tool on. A wrench or a key left attached to a rotating part of the power tool may result in personal injury.
5. Do not overreach. Keep proper footing and balance at all times. This enables better control of the power tool in unexpected situations.
6. Dress properly. Do not wear loose clothing or jewellery. Keep your hair, clothing and gloves away from moving parts. Loose clothes, jewellery or long hair can be caught in moving parts.
7. If devices are provided for the connection of dust extraction and collection facilities, ensure these are connected and properly used. Use of dust collection can reduce dust-related hazards.
8. Do not let familiarity gained from frequent use of tools allow you to become complacent and ignore tool safety principles. A careless action can cause severe injury within a fraction of a second.

2.5 Power tool use and care

1. Do not force the power tool. Use the correct power tool for your application. The correct power tool will do the job better and safer at the rate for which it was designed.
2. Do not use the power tool if the switch does not turn it on and off. Any power tool that cannot be controlled with the switch is dangerous and must be repaired.
3. Disconnect the plug from the power source and/or the battery pack from the power tool before making any adjustments, changing accessories, or storing power tools. Such preventive safety measures reduce the risk of starting the power tool accidentally.
4. Store idle power tools out of the reach of children and do not allow persons unfamiliar with the power tool or these instructions to operate the power tool. Power tools are dangerous in the hands of untrained users.
5. Maintain power tools. Check for misalignment or binding of moving parts, breakage of parts and any other condition that may affect the power tool’s operation. If damaged, have the power tool repaired before use. Many accidents are caused by poorly maintained power tools.
6. Keep cutting tools sharp and clean. Properly maintained cutting tools with sharp cutting edges are less likely to bind and are easier to control.
7. Use the power tool, accessories and tool bits, etc. In accordance with these instructions, taking into account the working conditions and the work to be performed. Use of the power tool for operations different from those intended could result in a hazardous situation.
8. Keep handles and grasping surfaces dry, clean and free from oil and grease. Slippery handles and grasping surfaces do not allow for safe handling and control of the tool in unexpected situations

2.6 Battery tool use and care

1. Recharge only with the charger specified by the manufacturer. A charger that is suitable for one type of battery pack may create a risk of fire when used with another battery pack.
2. Use power tools only with specifically designated battery packs. Use of any other battery packs may create a risk of injury and fire.

3. When battery pack is not in use, keep it away from other metal objects, like paper clips, coins, keys, nails, screws or other small metal objects, that can make a connection from one terminal to another. Shorting the battery terminals together may cause burns or a fire.
4. Under abusive conditions, liquid may be ejected from the battery; avoid contact. If contact accidentally occurs, flush with water. If liquid contacts eyes, additionally seek medical help. Liquid ejected from the battery may cause irritation or burns.
5. Do not use a battery pack or tool that is damaged or modified. Damaged or modified batteries may exhibit unpredictable behaviour resulting in fire, explosion or risk of injury.
6. Do not expose a battery pack or tool to fire or excessive temperature. Exposure to fire or temperature above 130 °C may cause explosion.
7. Follow all charging instructions and do not charge the battery pack or tool outside the temperature range specified in the instructions. Charging improperly or at temperatures outside the specified range may damage the battery and increase the risk of fire.

2.7 Service

1. Have your power tool serviced by a qualified repair person using only identical replacement parts. This will ensure that the safety of the power tool is maintained.
2. Never service damaged battery packs. Service of battery packs should only be performed by the manufacturer or authorized service providers.

2.8 Additional safety information

⚠ CAUTION

Never modify the tool in any way

Any modification to the tool will void any and all warranties. Modification may pose a risk of property damage and/or serious risk of injury to the user.

⚠ CAUTION

Always wear certified safety equipment

Always use safety glasses. Everyday eyeglasses are not safety glasses. Also use face or dust mask if installation operation is dusty. Always wear certified safety equipment:

⇒ ANSI Z87.1 eye protection (CAN/CSA Z94.3)

⇒ ANSI S12.6 (S3.19) hearing protection

⇒ NIOSH/OSHA/MSHA respiratory protection.

⚠ CAUTION

Always wear hearing protection

Always wear proper personal hearing protection that conforms to ANSI S12.6 (S3.19) during use. Under some conditions and duration of use, noise from this product may contribute to hearing loss.

⚠ CAUTION

Tool tripping or falling hazard

When not in use, place tool on its side on a stable surface where it will not cause a tripping or falling hazard. Some tools with large battery packs will stand upright on the battery pack but may be easily knocked over.

⚠ CAUTION

Improper harness use may cause serious injury

To avoid injury:

⇒ Ensure the harness is fixed securely and correctly when in use. Do not use a harness with any damage to the harness or buckles.

1. Do not use outside the design intent of placing STANLEY Engineered Fastening® Blind rivets.
2. Use only parts, rivets, and accessories recommended by the manufacturer.
3. Do not abuse the tool by dropping or using it as a hammer.
4. Keep tool handles dry, clean, and free from oil and grease.
5. Never leave operating tool unattended and disconnect battery when tool is not in use.
6. Keep hands away from trigger before connecting to power source and/or battery pack, picking up or carrying the tool.
7. Do not operate a tool that is directed towards any person(s).
8. Do not operate tool with the nose housing removed.
9. Keep dirt and foreign matter out of the air vents of the tool as this will cause the tool to malfunction.

2.9 Labels and icons

Markings on tool

Date code position

The Date Code, which includes the year, month and location of manufacture, is printed into the housing surface that forms the mounting joint between tool and battery.

Labels on tool, charger and battery pack

In addition to the pictographs used in this manual, the labels on the tool, charger and the battery pack may show the following pictographs.

	Read instruction manual before use.		Do not expose to water.
	Read instruction manual before use.		Have defective cords replaced immediately.
	Wear eye protection.		Problem power line.
	Wear hearing protection.		Problem pack or charger.
	Wear respiratory protection.		Do not probe with conductive objects.

	Battery charging.		Charge only between 4 °C and 40 °C.
	Battery charged.		Discard the battery pack with due care for the environment.
	Hot/cold pack delay.		Do not incinerate the battery pack.
	Charges Li-Ion battery packs.		See technical Data for charging time.
	Only for indoor use.		Do not charge damaged battery packs.
	Visible radiation. Do not stare into light.		Shock hazard symbol.
	Charge DEWALT®/POP®Avdel® battery packs only with designated DEWALT®/POP®Avdel® chargers. Charging battery packs other than the designated DEWALT®/POP®Avdel® batteries with a DEWALT®/ POP®Avdel® charger may make them burst or lead to other dangerous situations.		Your DEWALT® charger is double insulated in accordance with EN60335; therefore no earth wire is required.

2.10 Important safety instruction for all battery chargers

Save these instructions:

This manual contains important safety and operating instructions for compatible battery chargers (refer to technical data).

⚠ WARNING

Electric shock due to liquid

Shock hazard. Do not allow any liquid to get inside charger. Electric shock may result.

⚠ WARNING

Electric shock or fire

To reduce the risk of injury:

⇒ We recommend the use of a residual current device with a residual current rating of 30mA or less.

⚠ CAUTION

Burn hazard

To reduce the risk of injury:

⇒ Charge only DEWALT® rechargeable batteries. Other types of batteries may burst causing personal injury and damage.

⚠ CAUTION

Risks of children playing with appliances

To reduce the risk of injury:

⇒ Children should be supervised to ensure that they do not play with the appliance.

NOTE

Under certain conditions, with the charger plugged into the power supply, the exposed charging contacts inside the charger can be shorted by foreign material. Foreign materials of a conductive nature such as, but not limited to, steel wool, aluminum foil or any build-up of metallic particles should be kept away from charger cavities. Always unplug the charger from the power supply when there is no battery pack in the cavity. Unplug charger before attempting to clean.

1. Before using charger, read all instructions and cautionary markings on charger, battery pack, and product using battery pack.
2. Do not attempt to charge the battery pack with any chargers other than the ones in this manual. The charger and battery pack are specifically designed to work together.
3. These chargers are not intended for any uses other than charging DEWALT® rechargeable batteries. Any other uses may result in risk of fire, electric shock or electrocution.
4. Do not expose charger to rain or snow.
5. Pull by plug rather than cord when disconnecting charger. This will reduce risk of damage to electric plug and cord.
6. Make sure that cord is located so that it will not be stepped on, tripped over, or otherwise subjected to damage or stress.
7. Do not place any object on top of charger or place the charger on a soft surface that might block the ventilation slots and result in excessive internal heat. Place the charger in a position away from any heat source. The charger is ventilated through slots in the top and the bottom of the housing.
8. Do not operate charger with damaged cord or plug, have them replaced immediately.
9. Do not operate charger if it has received a sharp blow, been dropped, or otherwise damaged in any way. Take it to an authorised service centre.
10. Do not disassemble charger take it to an authorised service centre when service or repair is required. Incorrect reassembly may result in a risk of electric shock, electrocution or fire.
11. Disconnect the charger from the outlet before attempting any cleaning. This will reduce the risk of electric shock. Removing the battery pack will not reduce this risk.
12. Never attempt to connect two chargers together.
13. The charger is designed to operate on standard household electrical power (refer to charger specifications). Do not attempt to use it on any other voltage. This does not apply to the vehicular charger.
14. Do not use an extension cord unless it is absolutely necessary. Use of improper extension cord could result in risk of fire, electric shock, or electrocution.

2.11 Important safety instructions for all battery packs

When ordering replacement battery packs, be sure to include catalog number and voltage. The battery pack is not fully charged out of the carton. Before using the battery pack and charger, read the safety instructions below. Then follow charging procedures outlined.

Read all the instructions

1. Do not charge or use battery in explosive atmospheres, such as in the presence of flammable liquids, gases or dust. Inserting or removing the battery from the charger may ignite the dust or fumes.

2. Never force battery pack into charger. Do not modify battery pack in any way to fit into a non-compatible charger as battery pack may rupture causing serious personal injury.
3. Charge the battery packs only in designated DEWALT® chargers.
4. Do not splash or immerse in water or other liquids.
5. Do not store or use the tool and battery pack in locations where the temperature may reach or exceed 40 ˚C (104 ˚F) (such as outside sheds or metal buildings in summer). For best life store battery packs in a cool, dry location.
6. When battery pack is not in use, keep it away from other metal objects like paper clips, coins, keys, nails, screws or other small metal objects that can make a connection from one terminal to another.
7. Do not discard batteries into water.

⚠ WARNING

Fire hazard. Never attempt to open the battery pack for any reason. If battery pack case is cracked or damaged, do not insert into charger. Do not crush, drop or damage battery pack. Do not use a battery pack or charger that has received a sharp blow, been dropped, run over or damaged in any way (i.e., pierced with a nail, hit with a hammer, stepped on). Electric shock or electrocution may result. Damaged battery packs should be returned to service centre for recycling.

⚠ WARNING

Fire hazard. Do not store or carry the battery pack so that metal objects can contact exposed battery terminals. When transporting individual battery packs, make sure that the battery terminals are protected and well insulated from materials that could contact them and cause a short circuit.

⚠ CAUTION

When not in use, place tool on its side on a stable surface where it will not cause a tripping or falling hazard. Some tools with large battery packs will stand upright on the battery pack but may be easily knocked over.

2.12 Specific safety instructions for lithium-ion(LI-ION)

1. Do not incinerate the battery pack even if it is severely damaged or is completely worn out. The battery pack can explode in a fire. Toxic fumes and materials are created when lithium-ion battery packs are burned.
2. If battery contents come into contact with the skin, immediately wash area with mild soap and water. If battery liquid gets into the eye, rinse water over the open eye for 15 minutes or until irritation ceases. If medical attention is needed, the battery electrolyte is composed of a mixture of liquid organic carbonates and lithium salts.
3. Contents of opened battery cells may cause respiratory irritation. Provide fresh air. If symptoms persist, seek medical attention.

⚠ WARNING

Burn hazard due to battery liquid

Battery liquid may be flammable if exposed to spark or flame.

2.13 Residual risks

In spite of the application of the relevant safety regulations and the implementation of safety devices, certain residual risks cannot be avoided. These are:

- Impairment of hearing.

- Risk of personal injury due flying particles.
- Risk of burns due to accessories becoming hot during operation.
- Risk of personal injury due to prolonged use.

3 Specifications

NOTE

Under no circumstances should any maintenance or servicing be conducted apart from nose equipment change.

3.1 Tool specification

Specification	Unit	BLC40PB-35
Voltage	VDC	18 nom. (20 max)
Type		3
Battery type		Li-ion
Weight (without battery pack)	kg [lbs]	4.7 [10.36]

Noise and vibration total values (triax vector sum) determined according to EN 60745-1 and EN 62841-1:

Specification	Unit	Value
LPA (sound pressure)	dB(A)	82
KPA (sound pressure uncertainty)	dB(A)	2
LWA (sound power)	dB(A)	90
KWA (sound power uncertainty)	dB(A)	2
Ah vibration level	m/s²	0.4
K vibration uncertainty	m/s²	1.5

Specification	Unit	4.0 Ah	5.0 Ah
Weight	kg [lbs]	5.35 [11.79]	5.35 [11.8]
Length	mm [in]	361.1 [14.2]	361.1 [14.2]
Height	mm [in]	333.6 [13.1]	333.6 [13.1]
Stroke	mm [in]	40 [1.57]	
Pulling force	N [lbf]	35000 [7868]	
Rivet range nom. dia.	mm [in]	AVBOLT Standard 5/16"	

3.2 Battery pack and charger specifications

Battery pack**	Unit	Value
Battery type		Li-ion
Voltage	VDC	18 nom. (20 max)
Capacity	Ah	4.0/5.0
Weight	kg [lbs]	0.61/0.62 [1.36/1.37]
Charging duration	min	60/75

Charger**	Unit	NA	JP	QW/GB/XE/XD/KR	A9
Battery type		Li-ion	Li-ion	Li-ion	Li-ion
Battery type mains voltage	VAC	120	100	230	220
Input frequency	Hz	60	50/60	50	50
Weight	kg [lbs]	0.5 [1.10]	0.5 [1.10]	0.5 [1.10]	0.5 [1.10]

Fuses		
Europe	230 V tools	10 Amperes. mains
U.K. & Ireland	230 V tools	3 Amperes. in plugs

* BLC40PB-35 is compatible with DEWALT® 18 V or 20V max Li-Ion slide type batteries.

** Charging duration is based on the DCB1104 DEWALT® charging unit.

3.3 Estimated rivets per charge

Nom. Rivet dia.	Battery 4.0 Ah	Battery 5.0 Ah
Ø 8.0 mm [5/16"]	320	440

NOTE

These values are listed as a guide only and are estimates based on a fully charged battery. Results may vary depending on rivet material, tool/battery condition and work environment.

3.4 Placing specifications

Fastener	
Type	Size
AVBOLT® Standard	5/16"

3.5 Package contents

Description	Part number	BLC40PB-35-A91821	BLC40PB-35-A91822	BLC40PB-35-A9-B-KIT	BLC40PB-35-QW1822	BLC40PB-35-JP1822
Base tool	BLC40PB-35-B (TRM01501)	1	1	1	1	1
Charger	DCB1104	1	1	-	1	1
Battery (4.0 Ah)	DCB182 or DCB204	1	2	-	2	2
Instruction manual	TRM01497	1	1	1	1	1
Fabric harness	TRM01589	-	1	-	1	1
Shoulder strap	N463971	-	1	-	1	1
Screwdriver	60-821-23	1	1	-	1	1

Description	Part number	BLC40PB-35-A91821	BLC40PB-35-A91822	BLC40PB-35-A9-B-KIT	BLC40PB-35-QW1822	BLC40PB-35-JP1822
Nose assembly (AVBOLT® Standard 5/16")	72200-07700	1	1	-	-	-

NOTE

Battery and charger may vary as per availability/requirement.

3.6 Main components list

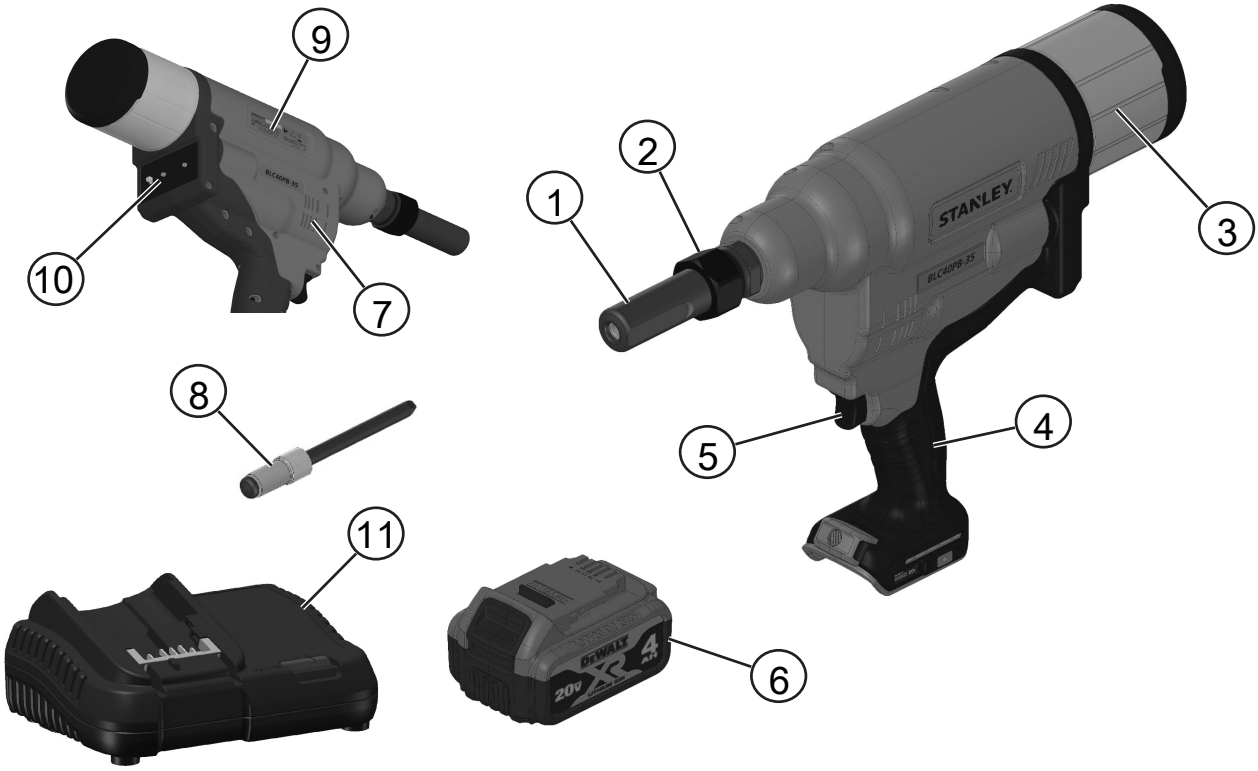

Fig. 1: BLC40PB-35 Rivet tool

1	Nose assembly	2	Lock nut
3	Mandrel collector	4	Handle
5	Trigger	6	Battery [4.0 Ah shown]
7	Exhaust vent	8	Rivet
9	Model no. / serial no.	10	User interface
11	Charger		

NOTE

Battery labels may be 18V or 20V (max) based on local availability, tool is compatible to both Dewalt® variants.

4 Tool setup

4.1 Intended use

This tool is designed for installations of STANLEY Engineered Fastening® Blind Rivets.

NOTE

This tool should be used by experienced operators

Do not let children come into contact with the tool. Supervision is required when unexperienced operators use this tool.

⇒ This appliance is not intended for use by young children or infirm persons without supervision.

⇒ This product is not intended for use by persons (including children) suffering from diminished physical, sensory or mental abilities; lack of experience, knowledge or skills unless they are supervised by a person responsible for their safety. Children should never be left alone with the product.

NOTE

Do not use tool under wet conditions or in presence of flammable liquids or gases.

	Read all safety warnings and instructions before putting tool into service.
	Always wear approved hearing and eye protections at all times when using installation equipment.

⚠ WARNING

Damage or personal injury could result.

Never modify the power tool or any part of it.

⚠ WARNING

Before adjusting tool, always remove the battery pack.

Before Use

1. Select relevant size nose equipment and install.
2. Ensure that the battery is fully charged.
3. Insert battery pack into the tool.
4. Quickly pull and release the trigger to set the tool to the home position.

4.2 Nose equipment

⚠ WARNING

Before adjusting tool, always remove the battery pack.

Nose assembly for AVBOLT® Standard 5/16" part number: 07220-07700

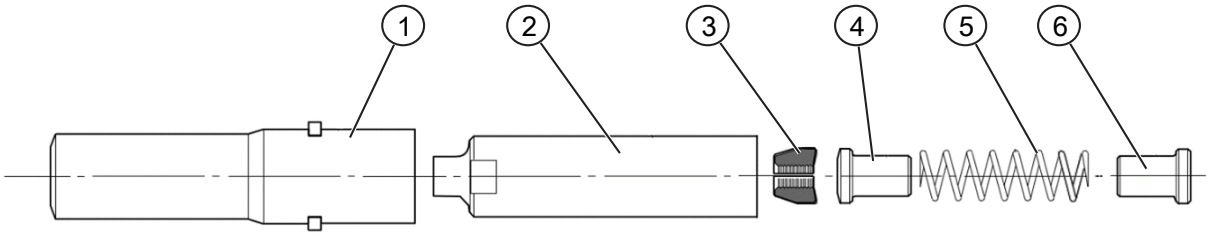

Fig. 2: Nose assembly

Item	Description	Part number
1	Anvil	07220-07701
2	Collet	07220-07702
3	Jaws	73411-03303
4	Follower	07220-07703
5	Spring	07220-06305
6	Spring guide	07220-07704

Nose assembly fitting instructions:

1. Lightly coat Jaws (3) with Moly Lithium grease.
2. Assemble Spring guide (6), Spring (5), and Follower (4). Stand them on end on a flat, even surface.
3. Balance the three Jaws (3) on Follower (4).
4. Carefully lower Collet (2) over the assembled components.
5. Hold the tool pointing down. Screw the assembled collet fully onto the tool head piston. Tighten with a suitable spanner.
6. Place Anvil (1) over Collet (2) and onto the tool.
7. Place Adaptor ring so that the slot of Adaptor ring fits onto the lugs of Anvil (1).
8. Place Lock nut over Anvil and tighten it onto the tool with a suitable spanner.

The recommended tightening torque for Lock nut: 30Nm-50Nm.

4.3 User interface

User Interface panel at back side of tool consist of Pull-to-force, Pull-to stroke switch (12) and two Rotate switches (13).

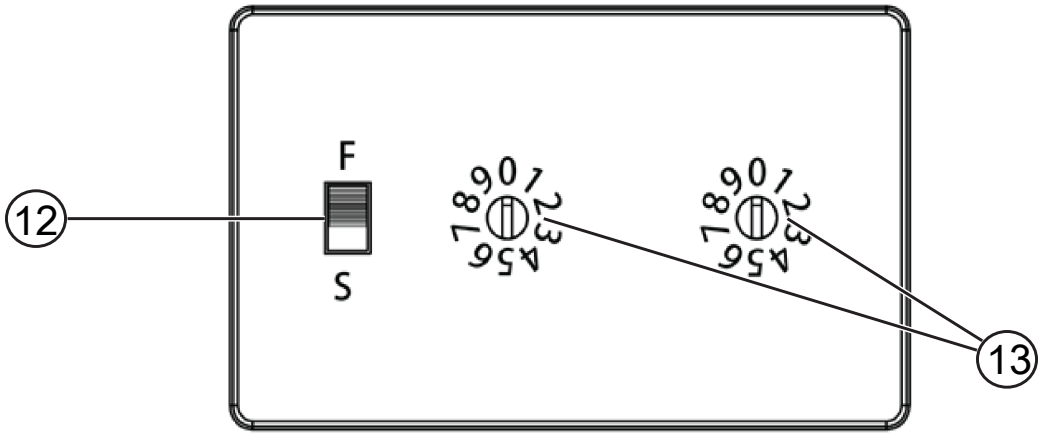

Fig. 3: User interface

12 Force stroke switch	13 Rotate switches

AVBOLT® Standard rivet

When using a standard Avbolt rivet, set both rotate switches (13) to “0” and “0”. The directions of rotate switch (13) can be determined by the hollow side of the switch. Use the provided flathead screwdriver to rotate switch (13). The force stroke switch (12) can be set in either way when using a standard Avbolt rivet.

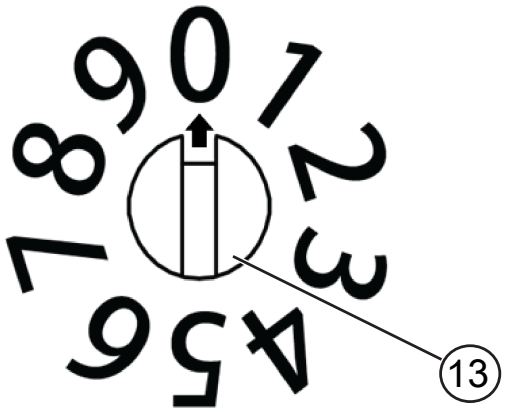

Fig. 4: Rotate switch

4.4 Chargers

Your tool uses a DEWALT® charger. Be sure to read all safety instructions before using your charger. The charger requires no adjustment and is designed to be as easy as possible to operate.

4.4.1 Charging a battery

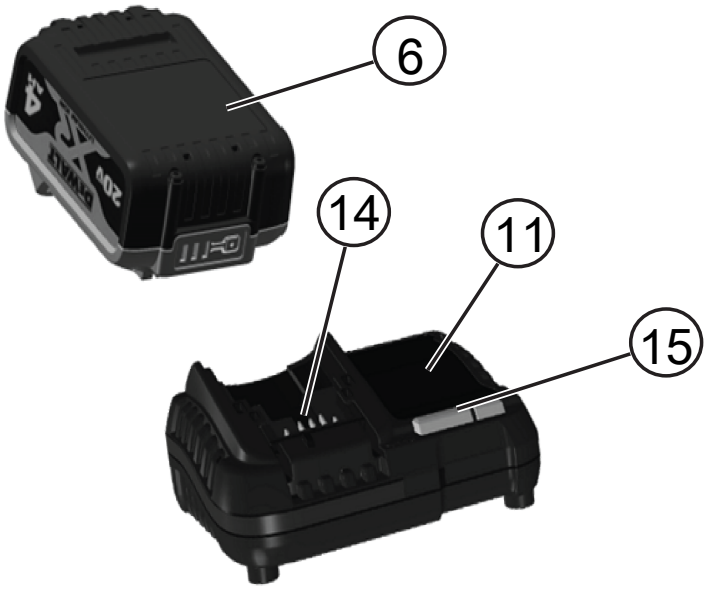

Fig. 5: Inserting battery pack

6	Battery pack	11	Charger
14	Battery charger connection	15	Charger lamp

1. Plug the charger into an appropriate outlet before inserting the battery pack. (Refer to the Charger Specifications)
2. Insert the battery pack into the charger, making sure the pack is fully seated in the charger. The red (charging) light will blink continuously indicating that the charging-process has started.
3. The completion of charge will be indicated by the red light remaining ON continuously. The pack is fully charged and may be used at this time or left in the charger.
4. To remove the battery pack from the charger, push the battery release button on the battery pack.

NOTE

To ensure maximum performance and life of Li-Ion battery packs, charge the battery pack fully before first use.

4.4.2 Charging operation

Refer to the table below for the state of charge of the battery pack.

Charge Indicators:		
	Charging	
	Fully charged	
	Hot/cold pack delay*	

The red light will continue to blink, but a yellow indicator light will be illuminated during this operation. Once the battery has reached an appropriate temperature, the yellow light will turn off and the charger will resume the charging procedure.

This charger will not charge a faulty battery pack. The charger will indicate faulty battery by refusing to light or by displaying problem pack or charger blink pattern.

NOTE

This could also mean a problem with a charger. If the charger indicates a problem, take the charger and battery pack to be tested at an authorised service centre.

Hot/Cold Pack Delay

When the charger detects a battery that is too hot or too cold, it automatically starts a hot/cold pack delay, suspending charging until the battery has reached an appropriate temperature. The charger then automatically switches to the pack charging mode. This feature ensures maximum battery life. A cold battery pack will charge at about half the rate of a warm battery pack. The battery pack will charge at that slower rate throughout the entire charging cycle and will not return to maximum charge rate even if the battery warms.

4.4.3 Lithium-Ion battery packs

STANLEY Engineered Fastening® Li-Ion tools are designed with an electronic protection system that will protect the battery against overloading, overheating or deep discharge. The tool will automatically turn off if the electronic protection system engages. If this occurs, place the Li-Ion battery on the charger until it is fully charged.

4.5 Battery packs

Inserting and removing the battery pack from the tool

Fig. 6: Battery pack

6 Battery Pack

NOTE

For best results, make sure your battery pack is fully charged. The tool will shut off without warning when the battery is fully discharged.

To install the battery pack into the handle

1. Align the battery pack with the rails inside the tool's handle.
2. Slide it into the handle until the battery pack is firmly seated in the tool and ensure that it does not disengage.

To remove the battery pack from the handle

1. Press battery release button and firmly pull the battery pack out of the tool handle.
2. Insert battery pack into the charger as described in the charger section for this manual.

Storage recommendations

- The best storage place is one that is cool and dry away from direct sunlight and excess heat or cold. For optimum battery performance and life, store battery packs at room temperature when not in use.
- For long storage, it is recommended to store a fully charged battery pack in a cool, dry place out of the charger for optimal results.

NOTE

Battery packs should not be stored completely depleted of charge. The battery pack will need to be recharged before use.

5 Operating procedure

⚠ CAUTION

Always observe the safety instructions and applicable regulations.

⚠ CAUTION

To reduce the risk of serious personal injury, disconnect battery pack before making any adjustments or removing/installing attachments or accessories. An accidental start-up can cause injury.

⚠ CAUTION

To reduce the risk of serious personal injury, always use proper hand position.

⚠ CAUTION

To reduce the risk of serious personal injury, always hold securely in anticipation of a sudden reaction.

5.1 Proper hand position

Proper hand position requires one hand on the main handle. The tool can be operated with either the left or right hand.

5.2 Tool Operation

To install a blind rivet, follow the below instructions:

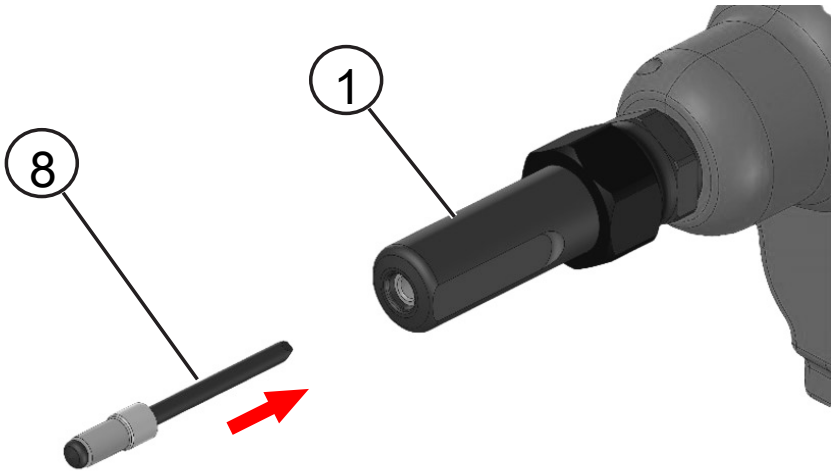

Fig. 7: Install a blind rivet

1	Nose assembly	8	Rivet

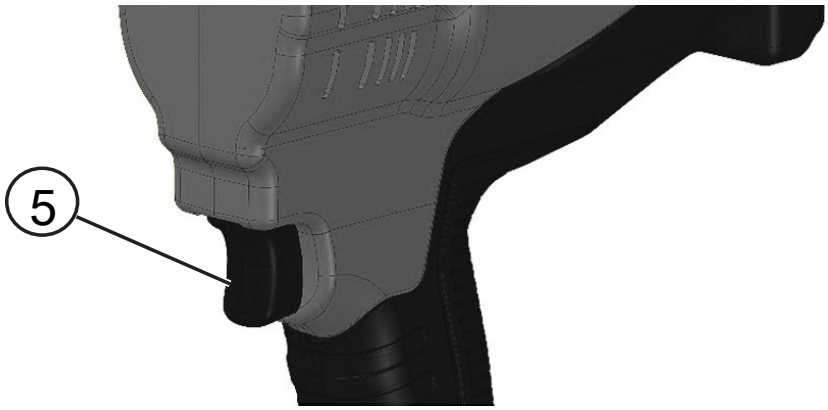

Fig. 8: Trigger

5	Trigger

1. For Avbolt Standard rivet, please set the user interface (number) value to “0” and “0”. See Chapter User interface [▶ 21].
2. Place the blind rivet into the nose assembly.
3. Position the tool.
4. Pull and hold the trigger until the rivet is fully set in the application.
5. Once the blind rivet is set completely, the tool returns home automatically.
6. Release the trigger.
7. The mandrel is dropped into the mandrel collector when place a next rivet into nose assembly or fasten a next rivet .

If you release the trigger before completing the rivet setting, the tool returns home. If the rivet is not set completely, repeat the previous steps.

Reset function

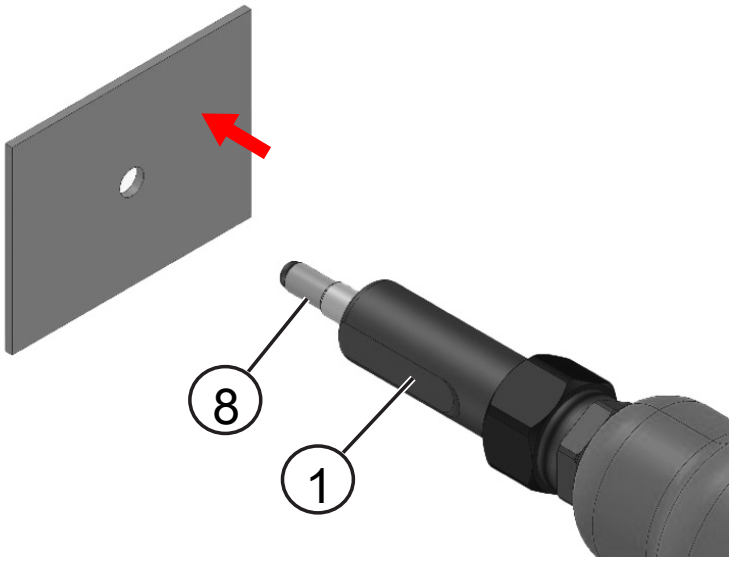

Fig. 9: Rivet

1	Nose assembly	8	Rivet

If the tool does not move to its initial position after releasing the trigger or stops during the setting stroke, reset the tool to home by quickly pulling and releasing the trigger (5). If this does not resolve the issue, remove the battery, re-insert and then repeat the prior step. If the issue persists, contact your local service representative.

Emptying the mandrel collector

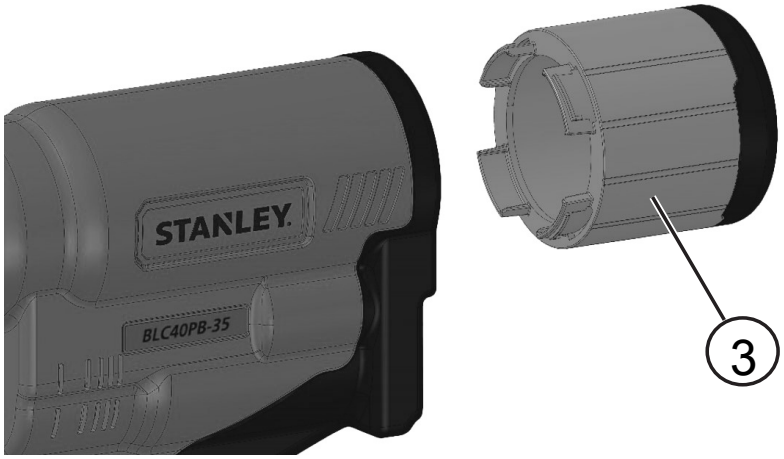

Fig. 10: Mandrel collector

3	Mandrel collector

The mandrel collector is used for the collection of waste mandrels. It is necessary to empty the mandrel collector as per the filling level of the collector. Approximately after 100 rivets.

1. Tilt the tool back to allow all waste mandrels to fall into the mandrel collector.
2. To open the mandrel collector (3) rotate the collector in anti-clockwise direction.
3. Empty the waste mandrels into an appropriate recycling container or waste bin.
4. To close the mandrel collector (3), rotate the mandrel collector in clockwise direction until the collector clicks into place.

6 Servicing the tool

6.1 Maintenance frequency

Item	Frequency
General tool inspection	Daily
Clean & lubricate nose equipment	Daily or 5000 installations
Check Jaws for wear or damage	5,000 Installations
Check Anvil for wear or damage	25,000 Installations
Full service of tool	150,000 Installations

Regular servicing must be carried out by trained personnel and a comprehensive inspection performed annually or every 150,000 cycles, whichever is sooner.

After service or maintenance, quickly pull and release the trigger to set the tool to the home position.

6.2 Cleaning

Always wear approved eye and ear protection at all times when cleaning equipment.

6.2.1 Tool exterior

Keep the brushless motor exhaust vent openings (7) free from dust and dirt. If necessary, use a soft, moist cloth to remove dust and dirt from the exhaust vents. Blow dirt and dust out of the main power tool housing with dry air as often as dirt is seen collecting in and around the exhaust vents (7).

⚠ WARNING

Wear approved eye protection and approved dust mask when performing this procedure

⚠ WARNING

Never use solvents or other harsh chemicals for cleaning the non-metallic parts of the tool. These chemicals may weaken the materials used in these parts. Use a cloth dampened only with water and mild soap. Never let any liquid get inside the tool; never immerse any part of the tool into a liquid.

6.2.2 Cleaning and servicing assembly

Dismantle and clean the nose assembly with special attention to the jaws. Lubricate with Molybdenum disulphide grease before assembling. See Chapter Nose equipment [▶ 21] for assembling and dismantling.

6.2.3 Charger cleaning instructions

⚠ WARNING

Shock hazard. Disconnect the charger from the AC outlet before cleaning.

Dirt and grease may be removed from the exterior of the charger using a cloth or soft non-metallic brush. Do not use water or any cleaning solutions.

6.3 Rechargeable battery pack

This long life battery pack must be recharged when it fails to produce sufficient power on jobs which were easily done before. At the end of its technical life, discard it with due care for our environment:

- Run the battery pack down completely, then remove it from the tool.
- Li-Ion cells are recyclable. Take them to your dealer or a local recycling station. The collected battery packs will be recycled or disposed of properly.

7 General assemblies

7.1 Exploded view

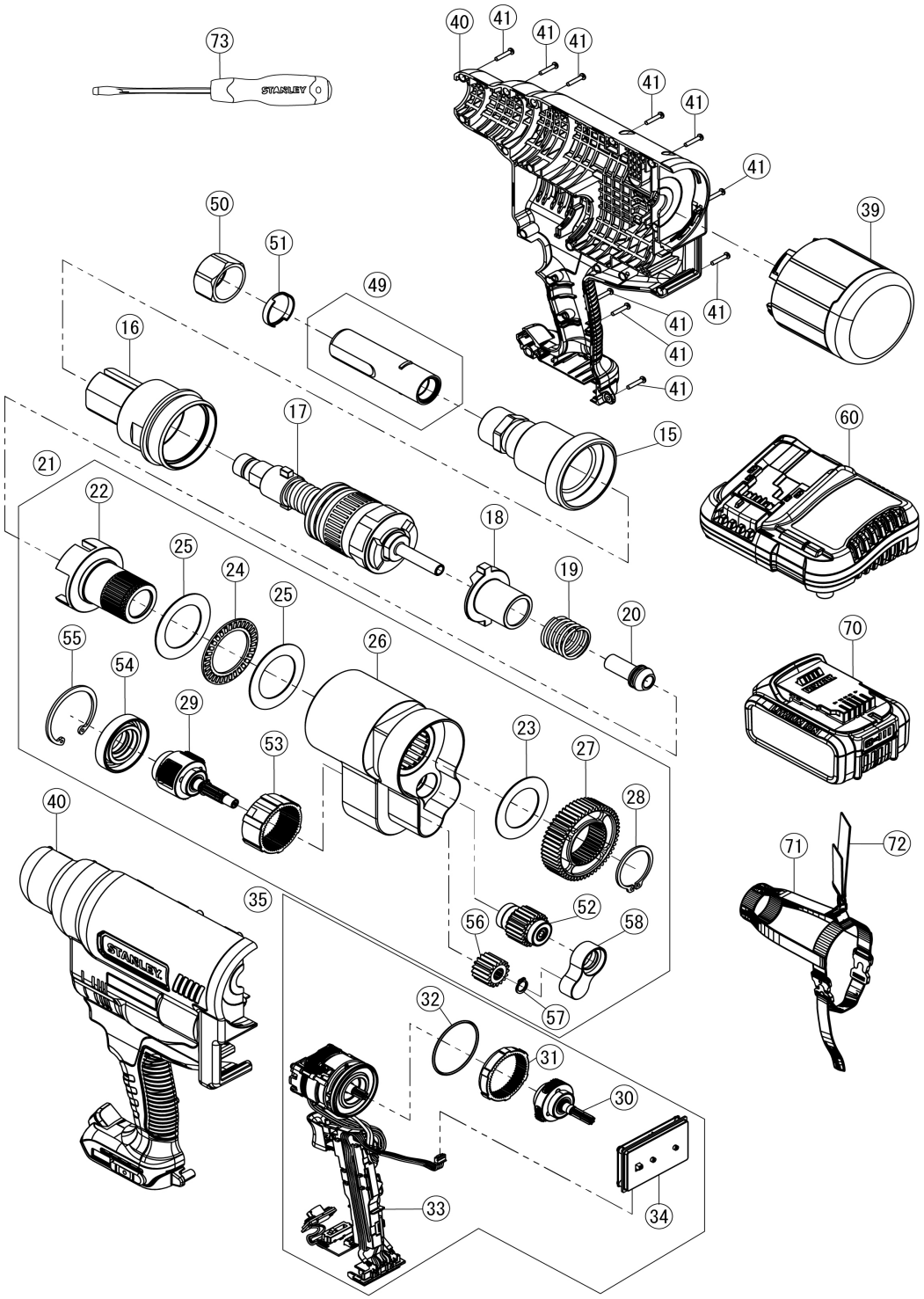

7.2 BOM

Number		Part Name	Part Number	Quantity
15		ANVIL ADAPTOR	TRM01442	1
16		MAST HOUSING	TRM01441	1
17		PULLING HEAD ASSEMBLY	TRM01443	1
18		SPINDLE CLUTCH	TRM01449	1
19		SPINDLE CLUTCH SPRING	TRM01450	1
20		TAIL GUIDE	TRM01484	1
21		GEAR HOUSING ASSEMBLY	TRM01451	1
	22	SPINDLE	TRM01452	1
	23	THRUST WASHER	TRM01460	1
	24	THRUST NEEDLE ROLLER BEARING	TRM01458	1
	25	THRUST RACE	TRM01459	2
	26	SA GEAR HOUSING	TRM01455	1
	27	SPUR GEAR	TRM01462	1
	28	SNAP RING	TRM01463	1
	29	SA 2ND PLANETARY	TRM01467	1
	52	SA IDLE GEAR	TRM01464	1
	53	GEAR, RING	TRM01475	1
	54	GEAR HOUSING CAP	TRM01476	1
	55	SNAP RING	TRM01477	1
	56	SPUR GEAR	TRM01473	1
	57	SNAP RING	TRM01474	1
	58	SA BEARING SUPPORT	TRM01577	1
35		MOTOR AND MODULE ASSEMBLY	TRM01481	1
	30	SA 1ST PLANETARY CARRIER	TRM01478	1
	31	GEAR, RING	N112877	1
	32	O RING	TP124-511	1
	33	SA MOTOR AND MODULE, PB3400	TRM01482	1
	34	UI BOARD ASSEMBLY	TRM01485	1
39		COLLECTOR / COLLECTOR ASSEMBLY	TRM01560	1
40		HOUSING ASSEMBLY, A9	TRM01490	1*
		HOUSING ASSEMBLY, QW	TRM01491	*
		HOUSING ASSEMBLY, JP	TRM01492	*
41		CROSS RECESSED PAN HEAD TAPPING SCREWS	TP124-513	19
49		NOSE ASSEMBLY AVBOLT STD 5/16"	07220-07700	1*
50		LOCK NUT	73200-02042	1
51		ADAPTOR RING	73200-02043	1
60		CHARGER	DCB1104	1**
70		BATTERY	DCB182 OR DCB204	2**
71		FABRIC HARNESS	TRM01589	1*
72		SHOULDER STRAP	N463971	1*
73		SCREWDRIVER	60-821-23	1*

*Depending on kit codes.

**Battery and charger may vary as per availability/requirement.

8 Protecting the environment

Separate collection. This product must not be disposed of with normal household waste.

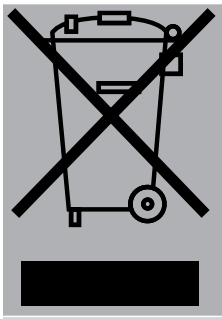

Should you find one day that your STANLEY Engineered Fastening® product needs replacement, or if it is of no further use to you, do not dispose of it with household waste. Make this product available for separate collection. Separate collection of used products and packaging allows materials to be recycled and used again. Re-use of recycled materials helps prevent environmental pollution and reduces the demand for raw materials.

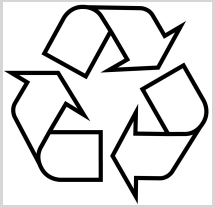

Local regulations may provide for separate collection of electrical products from the household, at municipal waste sites or by the retailer when you purchase a new product. You can check the location of your nearest authorised repair agent by contacting your local STANLEY Engineered Fastening® office at the address indicated in this manual. Alternatively, a list of authorised STANLEY Engineered Fastening® repair agents and full details of our after-sales service and contacts are available on the Internet at:
www.StanleyEngineeredFastening.com

The RBRC® Seal

The RBRC® (Rechargeable Battery Recycling Corporation) Seal on the nickel cadmium, nickel metal hydride or lithium-ion batteries (or battery packs) indicates that the costs to recycle these batteries (or battery packs) at the end of their useful life have already been paid by DEWALT®. In some areas, it is illegal to place spent nickel cadmium, nickel metal hydride or lithium-ion batteries in the trash or municipal solid waste stream and the Call 2 Recycle® program provides an environmentally conscious alternative.

Call 2 recycle, Inc., in cooperation with DEWALT® and other battery users, has established the program in the United States and Canada to facilitate the collection of spent nickel cadmium, nickel metal hydride or lithium-ion batteries. Help protect our environment and conserve natural resources by returning the spent nickel cadmium, nickel metal hydride or lithium-ion batteries to an authorized DEWALT® service center or to your local retailer for recycling. You may also contact your local recycling center for information on where to drop off the spent battery. RBRC® is a registered trademark of Call 2 recycle, Inc.

9 Declaration of conformity

9.1 EU Declaration of conformity

We, **Stanley Engineered Fastening, Nippon POP Rivets and Fasteners Ltd., Hosoda, Noyori-cho, Toyohashi, Aichi, 441-8540 JAPAN**, declare under our sole responsibility that the product:

Description:	**Lock Bolt Tool**
Model:	**BLC40PB-35**

The manufacturer declares that the product indicated above complies with all relevant provisions and requirements of the following regulation:

EU/2023/1230	Machinery Regulation
2014/30/EU	EMC Directive
2011/65/EU	RoHS Directive

To which this declaration relates is in conformity with the following harmonized standards:

ISO 12100:2010	Safety of Machinery-General Principles for Design-Risk Assessment and Risk Reduction
EN 62841-1:2015/A11:2022	Electric Motor-Operated Hand-held Tools, Transportable Tools and Lawn and Garden Machinery – Safety - Part 1: General Requirement
EN IEC 55014-1: 2021	Electromagnetic compatibility - Requirements for household appliances, electric tools and similar apparatus - Part 1: Emission
EN IEC 55014-2: 2021	Electromagnetic compatibility - Requirements for household appliances, electric tools and similar apparatus - Part 2: Immunity - Product family standard
EN IEC 61000-3-2: 2019/A2:2024	Electromagnetic compatibility (EMC) - Part 3-2: Limits - Limits for harmonic current emissions (equipment input current ≤ 16 A per phase)
EN IEC 61000-3-3: 2013 + A2: 2021	Electromagnetic compatibility (EMC) - Part 3-3: Limits - Limitation of voltage changes, voltage fluctuations and flicker in public low-voltage supply systems, for equipment with rated current ≤16 A per phase and not subject to conditional connection

Technical documentation is compiled in accordance with Annex 1, section 1.7.4.1, in accordance with the following Regulation : **EU/2023/1230 The Machinery Regulation** (Statutory Instruments 2008 No 1597 - The Supply of Machinery (Safety) Regulations refers).

The undersigned makes this declaration on behalf of STANLEY Engineered Fastening

Daisuke Mori

Daisuke Mori

Director of Engineering, Japan

Nippon POP Rivets and Fasteners Ltd., Hosoda, Noyori-cho, Toyohashi, Aichi, 441-8540 JAPAN

Place of Issue:	**Aichi, Japan**
Date of Issue:	**26-03-2025**

The undersigned authorized representative is responsible for compilation of the technical file for products sold in the European Union and makes this declaration on behalf of Stanley Engineered Fastening.

Matthias Appel

Team Leader Technical Documentation

Stanley Engineered Fastening, Tucker GmbH, Max-Eyth-Str.1, 35394 Gießen, Germany

This machinery is in conformity with the Machinery Regulation EU/2023/1230

9.2 UK Declaration of conformity

We, **Stanley Engineered Fastening, Nippon POP Rivets and Fasteners Ltd., Hosoda, Noyori-cho, Toyohashi, Aichi, 441-8540 JAPAN**, declare under our sole responsibility that the product:

Description:	**Lock Bolt Tool**
Model:	**BLC40PB-35**

The manufacturer declares that the product indicated above complies with all relevant provisions and requirements of the following applicable regulations:

Supply of Machinery (Safety) Regulations 2008, S.I. 2008/1597 (as amended)
Electromagnetic Compatibility Regulations 2016, S.I. 2016/1091 (as amended)
The Restriction of the Use of Certain Hazardous Substances in Electrical and Electronic Equipment Regulations 2012 (as amended)

The following designated standards and technical specifications have been applied:

ISO 12100:2010	Safety of Machinery-General Principles for Design-Risk Assessment and Risk Reduction
EN 62841-1:2015/A11:2022	Electric Motor-Operated Hand-held Tools, Transportable Tools and Lawn and Garden Machinery – Safety - Part 1: General Requirement
EN IEC 55014-1: 2021	Electromagnetic compatibility - Requirements for household appliances, electric tools and similar apparatus - Part 1: Emission
EN IEC 55014-2: 2021	Electromagnetic compatibility - Requirements for household appliances, electric tools and similar apparatus - Part 2: Immunity - Product family standard
EN IEC 61000-3-2: 2019/A2:2024	Electromagnetic compatibility (EMC) - Part 3-2: Limits - Limits for harmonic current emissions (equipment input current ≤ 16 A per phase)
EN IEC 61000-3-3: 2013 + A2: 2021	Electromagnetic compatibility (EMC) - Part 3-3: Limits - Limitation of voltage changes, voltage fluctuations and flicker in public low-voltage supply systems, for equipment with rated current ≤16 A per phase and not subject to conditional connection

Technical documentation is compiled in accordance with the Supply of Machinery (Safety) Regulations 2008, S.I. 2008/1597 (as amended).

The undersigned makes this declaration on behalf of STANLEY Engineered Fastening

Daisuke Mori

Daisuke Mori

Director of Engineering, Japan

Nippon POP Rivets and Fasteners Ltd., Hosoda, Noyori-cho, Toyohashi, Aichi, 441-8540 JAPAN

Place of Issue:	**Aichi, Japan**
Date of Issue:	**26-03-2025**

The undersigned authorized representative is responsible for compilation of the technical file for products sold in the United Kingdom and makes this declaration on behalf of Stanley Engineered Fastening.

Angus Seewraj

Director of Blind Fastener Engineering, UK

Stanley Engineered Fastening, 43 Hardwick Grange, Warrington, WA1 4RF, United Kingdom.

This machinery is in conformity with Supply of Machinery (Safety) Regulations 2008, S.I. 2008/1597 (as amended)

10 Protect your investment

STANLEY® Engineered Fastening tool warranty

STANLEY® Engineered Fastening warrants that all power tools have been carefully manufactured and that they will be free from defect in material and workmanship under normal use and service for a period of one (1) year.

We will extend the warranty on your tool (excluding batteries and charger) from one (1) year to two (2) years, when you register your tool online. (Ref. Register tool online at the bottom of this page.)

This warranty applies to the first-time purchaser of the tool for original use only.

Exclusions:

Normal wear and tear

Periodic maintenance, repair and replacement parts due to normal wear and tear are excluded from coverage.

Abuse & misuse

Defect or damage that results from improper operation, storage, misuse or abuse, accident or neglect, such as physical damage are excluded from coverage.

Unauthorized service or modification

Defects or damages resulting from service, testing adjustment, installation, maintenance, alteration or modification in any way by anyone other than STANLEY® Engineered Fastening, or its authorized service centres, are excluded from coverage.

All other warranties, whether expressed or implied, including any warranties of merchantability or fitness for purpose are hereby excluded.

Should this tool fail to meet the warranty, promptly return the tool to our factory authorized service centre location nearest you. For a list of STANLEY® Engineered Fastening Authorized Service Centres in the US or Canada, contact us at our toll free number (877)364 2781.

Outside the US and Canada, visit our website www.StanleyEngineeredFastening.com to find your nearest STANLEY® Engineered Fastening location.

STANLEY® Engineered Fastening will then replace, free of charge, any part or parts found by us to be defective due to faulty material or workmanship and return the tool prepaid. This represents our sole obligation under this warranty. In no event shall STANLEY® Engineered Fastening be liable for any consequential or special damages arising out of the purchase or use of this tool.

Register your blind rivet tool online

To register your warranty online, visit us at https://www.stanleyengineeredfastening.com/support/warranty-registration-form

Thank you for choosing a STANLEY® Engineered Fastening's Stanley Assembly Technologies Brand tool.

The BLC40PB-35 Operating Manual can be accessed at:

https://www.stanleyengineeredfastening.com/en/tools/Power-Tools/BLC40PB-35-Battery-Powered-Tool

STANLEY®
Engineered Fastening

دليل التشغيل

BLC40PB-35 Lock Bolt Tool

الأدوات الكهربائية التي تعمل بالبطارية

STANLEY®
Assembly Technologies

Manual Number	Issue	C/N
TRM01497	1	202503-1

حقوق الطبع والنشر © لعام 2025 لشركة Stanley Black & Decker

جميع الحقوق محفوظة.

تحظر إعادة إنتاج المعلومات المقدَّمة و/أو الإعلان عنها بأي طريقة ومن خلال أي وسيلة (إلكترونيًا أو ميكانيكيًا) دون إذن كتابي صريح مسبق من STANLEY Engineered Fastening®. وتستند المعلومات المقدَّمة إلى المواصفات المعروفة في لحظة إنتاج هذا المنتج. تنتهج STANLEY Engineered Fastening® سياسة التحسين المستمر للمنتجات، ولذلك قد تخضع المنتجات للتغيير. والمعلومات المقدَّمة تنطبق على المنتج طالما أنه تم تسليمه من قِبل شركة STANLEY Engineered Fastening®. لذلك، لا يمكن مساءلة STANLEY Engineered Fastening® عن أي ضرر ناتج من الانحرافات عن المواصفات الأصلية للمنتج.

لقد تم تجميع المعلومات المتوفرة بأقصى قدر من العناية. ولكن، لن تقبل STANLEY Engineered Fastening® تحمل أي مسؤولية عن أي أخطاء في المعلومات أو عما يترتب عليها. كما لن تقبل STANLEY Engineered Fastening® تحمُّل أي مسؤولية عن أي ضرر ناتج عن أنشطة قامت بها أطراف أخرى. ينبغي ألا يتم اعتبار أسماء العمل والأسماء التجارية والعلامات التجارية المسجلة، وما إلى ذلك التي تستخدمها STANLEY Engineered Fastening® أنها أسماء وعلامات مجانية، وذلك بموجب التشريع المتعلق بحماية العلامات التجارية.

جدول المحتويات

١ معلومات حول هذا الدليل 45
١-١ قواعد العرض 45
١-١-١ التعريفات: كلمات الإشارات الخاصة بالأمان ورموز التنبيه 45
٢ لسلامتك 46
٢-١ قواعد السلامة العامة 46
٢-٢ سلامة منطقة العمل 46
٢-٣ السلامة الكهربائية 46
٢-٤ السلامة الشخصية 46
٢-٥ استخدام الأداة الكهربائية والعناية بها 47
٢-٦ استخدام الأداة التي تعمل ببطارية والعناية بها 47
٢-٧ الصيانة 47
٢-٨ معلومات السلامة الإضافية 48
٢-٩ الملصقات والأيقونات 49
٢-١٠ تعليمات السلامة المهمة بالنسبة لجميع شواحن البطارية 50
٢-١١ تعليمات السلامة المهمة بالنسبة لجميع حزم البطاريات 51
٢-١٢ تعليمات خاصة بالسلامة لبطارية الليثيوم-أيون (LI-ION) 52
٢-١٣ مخاطر المخلفات 52
٣ المواصفات 53
٣-١ مواصفات الأداة 53
٣-٢ مواصفات حزمة البطارية والشاحن 53
٣-٣ البراشيم المقدرة لكل عملية شحن 54
٣-٤ مواصفات التثبيت 54
٣-٥ محتويات العبوة 54
٣-٦ قائمة المكونات الرئيسية 55
٤ إعداد الأداة 56
٤-١ الاستخدام المقصود 56
٤-٢ معدة الأنف 57
٤-٣ واجهة المستخدم 57
٤-٤ أجهزة الشحن 58
٤-٤-١ شحن البطارية 59
٤-٤-٢ عملية الشحن 59
٤-٤-٣ حزم بطاريات الليثيوم أيون 60
٤-٥ حزمة البطارية 60
٥ إجراء التشغيل 62
٥-١ الوضع المناسب لليد 62
٥-٢ تشغيل الأداة 62
٦ صيانة الأداة 65
٦-١ معدل تكرار الصيانة 65

٦-٢ التنظيف 65
٦-٢-١ الأجزاء الخارجية للأداة 65
٦-٢-٢ تنظيف المجموعة وصيانتها 65
٦-٢-٣ تعليمات تنظيف الشاحن 65
٦-٣ حزمة البطارية القابلة لإعادة الشحن 66

٧ المجموعات العامة 67
٧-١ المنظر التفصيلي 67
٧-٢ قائمة المواد (BOM) 67

٨ حماية البيئة 70

٩ بيان المطابقة 71
٩-١ بيان المطابقة لتعليمات الاتحاد الأوروبي (EU) 71
٩-٢ بيان المطابقة لتعليمات المملكة المتحدة 73

١٠ احمِ استثمارك 75

١ معلومات حول هذا الدليل

١-١ قواعد العرض

١-١-١ التعريفات: كلمات الإشارات الخاصة بالأمان ورموز التنبيه

يستخدم دليل التعليمات هذا رموز وكلمات تنبيهات السلامة التالية لتحذيرك من المواقف الخطرة ومن خطر التعرض للإصابة الشخصية أو تضرر الممتلكات.

التحذيرات الواردة في مطلع هذا الجزء

⚠ تحذير

نوع المخاطر ومصدرها

العواقب في حالة تجاهلها

⇒ الإجراء اللازم لمنع الخطر

التحذير الوارد ضمن هذا الجزء

تنبيه! نوع المخاطر ومصدرها العواقب في حالة تجاهلها. الإجراء اللازم لمنع الخطر

مثلث التحذير

يشير مثلث التحذير ⚠ إلى مخاطر الوفاة أو الإصابة بالنسبة للأشخاص. التحذيرات الواردة بدون مثلث تحذير تشير إلى تلف الممتلكات.

كلمة التنبيه

تشير كلمة التنبيه إلى مدى شدة الخطر:

كلمة التنبيه	المعنى
⚠ خطر	يشير إلى موقف خطير وشيك الحدوث، وسيؤدي إلى الوفاة أو إصابة خطيرة ما لم يتم اجتنابه
⚠ تحذير	يشير إلى موقف خطير محتمل قد يؤدي إلى الوفاة أو إصابة خطيرة ما لم يتم اجتنابه
⚠ تحذير	يشير إلى موقف محتمل خطير قد يؤدي إلى إصابة صغيرة أو متوسطة ما لم يتم اجتنابه
ملاحظة	تشير إلى ممارسة غير متعلقة بإصابة شخصية قد ينتج عنها تلف الممتلكات ما لم يتم اجتنابها.

نوع المخاطر ومصدرها

تصف هذه الفقرة نوع الخطر وما الذي يتسبب فيه.

العواقب في حالة تجاهلها

توضح هذه الفقرة ما الذي سيحدث إذا لم يتم منع هذا الخطر.

الإجراء اللازم لمنع الخطر

تشير هذه الفقرات إلى كيفية منع هذا الخطر. يتعين اتخاذ هذه التدابير بشكل صارم!

٢ لسلامتك

تتعين قراءة دليل التعليمات من قِبل أي شخص يقوم بتركيب هذه الأداة أو تشغيلها مع إيلاء اهتمام خاص بتحذيرات وتعليمات السلامة التالية.

قد يؤدي التشغيل أو الصيانة غير السليمة لهذا المنتج إلى إصابة خطيرة وتضرر الممتلكات. اقرأ واستوعب جميع التحذيرات وتعليمات التشغيل قبل استخدام هذه المعدة. وعند استخدام الأدوات الكهربائية، يجب دائمًا إتباع احتياطات السلامة الأساسية للحد من خطر وقوع الإصابة الشخصية.

٢-١ قواعد السلامة العامة

⚠ تحذير

اقرأ جميع تحذيرات الأمان والتعليمات والرسوم التوضيحية والمواصفات الواردة مع هذه الأداة الكهربائية.

قد يتسبب الفشل في اتباع جميع التعليمات المسردة أدناه إلى حدوث صدمة كهربائية و/أو نشوب حرائق و/أو حدوث إصابة خطيرة.

احفظ جميع التحذيرات والتعليمات للرجوع إليها في المستقبل

يشير مصطلح "الأداة الكهربائية" الوارد في التحذيرات إلى أداة كهربائية تعمل من مصادر رئيسية (سلكية) أو أداة كهربائية تعمل بالبطارية (لاسلكية).

٢-٢ سلامة منطقة العمل

1. يجب المحافظة على نظافة منطقة العمل وإضاءتها بشكل جيد. فالمناطق الفوضوية أو المظلمة تعد موطنًا للحوادث.
2. لا تقم بتشغيل الأدوات الكهربائية في أجواء قابلة للانفجار، على سبيل المثال في وجود سوائل أو غازات أو أتربة قابلة للاشتعال. فالأدوات الكهربائية قد تطلق شررًا مما يؤدي إلى اشتعال الأتربة أو الأدخنة.
3. حافظ على بقاء الأطفال والمتواجدين بعيدين أثناء تشغيل الأداة الكهربائية. فقد يؤدي تشتيت الانتباه إلى فقد السيطرة.

٢-٣ السلامة الكهربائية

اقرأ جميع التعليمات:

1. يتعين أن تتوافق قوابس الطاقة مع منفذ التيار. لا تقم بتعديل القابس بأي طريقة. لا تستخدم أية قوابس مهايئ مع الأدوات الكهربائية المؤرضة. تقلل القوابس التي لم يتم تعديلها ومنافذ التيار المتوافقة من خطر حدوث صدمة كهربائية.
2. تجنب التلامس الجسدي مع الأسطح الأرضية أو المؤرضة، مثل الأنابيب أو الأجهزة المشعة أو ذات النطاقات والمبردات. هناك خطر متزايد لحدوث صدمة كهربائية إذا كان جسمك مؤرضًا أو موصولاً بالأرض.
3. لا تعرض الأدوات الكهربائية لحالات سقوط الأمطار أو الرطوبة. في حالة تسرب المياه إلى الأداة الكهربائية، سيزيد خطر حدوث صدمة كهربائية.
4. لا تسيء استخدام السلك. لا تستخدم السلك لحمل أو سحب أو لإزالة قابس الأداة الكهربائية. احتفظ بالسلك بعيدًا عن الحرارة أو الزيوت أو الحواف الحادة أو الأجزاء المتحركة. فالأسلاك التالفة أو المتشابكة تزيد من خطر وقوع صدمة كهربائية.
5. عند تشغيل الأداة الكهربائية في الأماكن المفتوحة، استخدم سلك امتداد مناسب للاستخدام الخارجي. استخدام سلك مناسب للأماكن المفتوحة يقلل من خطر حدوث صدمة كهربائية.

٢-٤ السلامة الشخصية

1. ابقَ حذرًا وراقب ما تقوم به وتحلَ بالحصافة عند تشغيل الأداة الكهربائية. لا تستخدم أداة كهربائية عندما تكون مجهدًا أو تحت تأثير العقاقير المخدرة أو الكحول أو الأدوية. فقد ينتج عن أي لحظة تشتت انتباه حدوث إصابة شخصية جسيمة.
2. استخدم معدات حماية شخصية. ارتدِ دائمًا واقي العينين. فمعدات الحماية مثل قناع الغبار أو أحذية الأمان المضادة للانزلاق أو الخوذة الواقية أو واقي الأذن، المستخدمة في المواقف المناسبة سيقلل من وقوع الإصابات الشخصية.

3. قم بمنع التشغيل العرضي. تأكد من أن المفتاح في الموضع "إيقاف" قبل التوصيل بمصدر الطاقة و/ أو حزمة البطارية، مع رفع الأداة أو حملها. سيؤدي حمل الأداة الكهربائية مع وضع الأصابع على المفتاح أو توصيل الطاقة للأدوات الكهربائية التي يكون المفتاح بها قيد التشغيل يعجّل بوقوع الحوادث.
4. أزل أية مفاتيح ضبط أو ربط قبل تشغيل الأداة الكهربائية. فقد ينتج عن ترك مفتاح ربط مرفقًا بالأجزاء الدوارة في الأداة الكهربائية حدوث إصابات شخصية.
5. لا تبتعد بجسمك كثيرًا. حافظ على ثبات قدميك وتوازنك بشكل مناسب في جميع الأوقات. سيمنحك ذلك تحكمًا أفضل في الأداة الكهربائية عند حدوث مواقف غير متوقعة.
6. ارتدِ الملابس المناسبة. لا ترتدي ملابس فضفاضة أو جواهر. أبعد الشعر والملابس والقفازات عن الأجزاء المتحركة. فقد تعلق الملابس الفضفاضة أو الجواهر أو الشعر الطويل في الأجزاء المتحركة.
7. إذا توفرت مع الأجهزة معدات لتركيب وسائل تجميع واستخراج الأتربة، فتأكد من أنها موصلة ومستخدمة بشكل صحيح. فاستخدام عدة تجميع الأتربة من شأنه التقليل من المخاطر المتعلقة بالأتربة.
8. لا تسمح لمعرفتك المكتسبة من الاستخدام المتكرر للأداة بأن تبعث الثقة الزائدة داخلك وتتجاهل مبادئ السلامة الخاصة بالأداة. فقد يتسبب أي إجراء يتم بعدم مبالاة في حدوث إصابة بالغة في غضون أجزاء من الثانية.

٢-٥ استخدام الأداة الكهربائية والعناية بها

1. لا تتعامل بعنف مع الأداة الكهربائية. استخدم الأداة الكهربائية المناسبة لاستخدامك. فالأداة الكهربائية المناسبة ستؤدي مهمتها بشكل أفضل وأكثر أمانًا بالمعدل الذي تم تصميمها به.
2. لا تستخدم الأداة الكهربائية إذا كان المفتاح لا يقوم بالتشغيل أو الإيقاف. فالأداة الكهربائية التي لا يمكن التحكم بها باستخدام المفتاح تكون خطرة ويتعين إصلاحها.
3. قم بفصل القابس من مصدر الطاقة و / أو حزمة البطارية من الأداة الكهربائية قبل إجراء أي عمليات ضبط أو تغيير الملحقات أو تخزين الأدوات الكهربائية. فمثل هذا الأجراء الوقائي يعمل على تقليل مخاطر تشغيل الأداة الكهربائية بشكل عارض.
4. احفظ الأدوات الكهربائية التي لا تعمل بعيدًا عن متناول الأطفال، ولا تسمح للأشخاص الذين لا يجيدون التعامل مع الأداة الكهربائية أو يجهلون هذه التعليمات بتشغيل الأداة الكهربائية. تعد الأدوات الكهربائية مصدر خطورة إذا وقعت في أيدي مستخدمين غير مدربين.
5. صيانة الأدوات الكهربائية. قم بالفحص لاكتشاف حالة عدم محاذاة أو انثناء الأجزاء المتحركة أو انكسار الأجزاء أو أي حالة قد تؤثر على تشغيل الأداة الكهربائية. وفي حالة تعطل الأداة، اعمل على صيانتها قبل الاستخدام. يرجع السبب في العديد من الحوادث إلى الأدوات الكهربائية رديئة الصيانة.
6. حافظ على بقاء الأدوات القاطعة حادة ونظيفة. فالأدوات القاطعة التي تجرى صيانتها على نحو صحيح وتكون حواف القطع بها حادة، تكون أقل احتمالاً للتعرض للانثناء وأسهل في التحكم.
7. استخدم الأداة الكهربائية والملحقات ولقمات الأداة، وما إلى ذلك، وفقًا لهذه التعليمات مع مراعاة ظروف العمل ونوع العمل المراد إنجازه. قد يتسبب استخدم الأداة الكهربائية في عمليات بخلاف المعدة لها في حدوث مواقف خطرة.
8. حافظ على جفاف مقابض الأداة وأسطح المسك ونظافتها وخلوها من أي زيوت وشحوم. فالمقابض وأسطح المسك المنزلقة لا تسمح بالتعامل الآمن والتحكم في الأداة عند حدوث مواقف غير متوقعة

٢-٦ استخدام الأداة التي تعمل ببطارية والعناية بها

1. قم بإعادة الشحن بواسطة الشاحن المخصص من جانب الشركة المصنعة فقط. فالشاحن الذي يكون مناسبًا لنوع معين من حزمة البطاريات قد يتسبب في خطر حدوث حريق إذا تم استخدامه مع نوع آخر من حزمة البطاريات.
2. استخدم الأداة الكهربائية مع حزم البطارية المخصصة لها فقط. فاستخدامها مع حزم بطارية أخرى قد يتسبب في خطر حدوث حريق وإصابات.
3. عدم استخدام حزمة البطارية، يجب حفظها بعيدًا عن الأجسام المعدنية الأخرى مثل المشابك أو العملات المعدنية أو المفاتيح أو المسامير أو البراغي أو غيرها من الأجسام المعدنية الصغيرة التي يمكن أن تحدث تلامسًا من طرف لآخر. قد يتسبب توصيل دائرة القصر في طرفي البطارية معًا في حدوث حروق أو اندلاع حريق.
4. في حالة إساءة الاستعمال، قد يخرج السائل من البطارية، فتجنب لمسه. وإذا تم لمسه دون قصد، فقم بغسله بالماء. وإذا لامس السائل العينين، فسيتعين أيضًا طلب مساعدة طبية. قد يتسبب السائل الذي يخرج من البطارية في حدوث تهيج أو حروق.
5. لا تستخدم حزمة بطارية أو أداة تالفة أو معدلة. فقد ينشأ عن البطاريات التالفة أو المعدلة تصرفًا غير متوقع ينتج عنه حدوث حريق أو انفجار أو التعرض لخطر الإصابة.
6. لا تعرض حزمة البطارية أو الأداة للحريق أو لدرجات الحرارة المفرطة. فالتعرض للحريق أو درجة حرارة تتجاوز 130 درجة مئوية قد يتسبب في حدوث انفجار.
7. اتبع كل تعليمات الشحن، ولا تقوم بشحن حزمة البطارية أو الأداة خارج نطاق درجة الحرارة المحدد في التعليمات. فإجراء الشحن بطريقة غير صحيحة أو في درجات حرارة خارج النطاق المحدد قد يؤدي إلى تلف البطارية وزيادة خطر حدوث حريق.

٢-٧ الصيانة

1. يتعين إجراء صيانة للأداة الكهربائية عن طريق فني إصلاح مؤهل يقوم باستخدام قطع غيار متطابقة فقط. فهذا سيضمن لك الحفاظ على سلامة الأداة الكهربائية.
2. لا تقم أبدًا بصيانة حزم البطاريات التالفة. يتعين إجراء حزم البطاريات فقط من قبل الشركة المصنعة أو مزود الخدمة المعتمد.

٨-٢ معلومات السلامة الإضافية

⚠ تحذير

لا تقم بتعديل الأداة بأي حال من الأحوال

فأي تعديل في الأداة سيؤدي إلى إبطال أي من وكل الضمانات. قد يشكل التعديل خطرًا لتلف الممتلكات و/أو حدوث إصابات بالغة للمستخدم.

⚠ تحذير

ارتدِ دومًا معدات السلامة المعتمدة

استخدم دائمًا نظارات الأمان. فالنظارات العادية لا تعتبر نظارات أمان. استخدم أيضًا واقي الوجه أو الأتربة إذا كانت عملية التركيب مثيرة للأتربة. ارتدِ دومًا معدات السلامة المعتمدة:

⇒ واقي العينين ANSI Z87.1 (CAN/CSA Z94.3)

⇒ واقي الأذن ANSI S12.6 (S3.19)

⇒ واقي الجهاز التنفسي NIOSH/OSHA/MSHA.

⚠ تحذير

ارتدِ دائمًا واقي الأذن

ارتدِ دومًا واقي الأذن الشخصي المناسب الذي يتوافق مع المعيار ANSI S12.6 (S3.19) أثناء الاستخدام. في بعض الحالات وأثناء الاستخدام، قد تؤدي الضوضاء الصادرة من هذا المنتج إلى فقد حاسة السمع.

⚠ تحذير

مخاطر تعثر الأداة أو سقوطها

عند عدم استخدام الأداة، ضعها على جانبها على سطح مستقر بحيث لا تسبب أي تعثر أو مخاطر سقوط. يتم وضع بعض الأدوات، التي تحتوي على وحدات بطارية كبيرة، بشكل عمودي على حزمة البطارية ولكن يمكن النقر عليها بسهولة.

⚠ تحذير

قد يؤدي الاستخدام غير الصحيح للطقم إلى إصابات خطيرة

لتجنب الإصابة:

⇒ تأكد من تثبيت الطقم بإحكام وبشكل صحيح عند الاستخدام. لا تستخدم حزامًا به أي تلف في طقم الحزام أو الأبازيم.

1. لا تستخدم هذا المنتج لأغراض غير تلك التي تم تصميم المنتج من أجلها وهي تركيب أدوات تثبيت البراشيم المخفية التي تنتجها شركة STANLEY Engineered Fastening®.
2. لا تستخدم سوى الأجزاء والبراشيم والملحقات الموصى بها من قِبل الشركة المصنعة.
3. تجنب إساءة استخدام الأداة بتعريضها للسقوط أو استخدامها كمطرقة.
4. حافظ على جفاف مقابض الأداة ونظافتها وخلوها من أي زيوت وشحوم.
5. لا تترك أبدًا الأداة الموجودة قيد التشغيل دون رقابة، وافصل البطارية عنها في حالة عدم الاستخدام.
6. حافظ على بقاء اليد بعيدة عن الزناد قبل التوصيل بمصدر الطاقة و/أو حزمة البطارية، مع رفع الأداة أو حملها.
7. لا تقم بتشغيل أداة باتجاه أي شخص (أشخاص) مباشرةً.
8. لا تقم بتشغيل الأداة أثناء إزالة مبيت الأنف.
9. تخلص من الأتربة والأجسام الغريبة بعيدًا عن فتحات التهوية بالأداة، لأن هذا سيؤدي إلى تعطلها.

٩-٢ الملصقات والأيقونات

العلامات الموجودة على الأداة

موضع رمز التاريخ

تتم طباعة رمز التاريخ، الذي يتضمن سنة وشهر ومكان التصنيع، على السطح الخارجي للمبيت الذي يمثل وصلة التثبيت بين الأداة والبطارية.

الملصقات الموجودة على "الأداة" والشاحن وحزمة البطارية

إضافة إلى الرسومات التصويرية المستخدمة في هذا الدليل، فقد تحمل الملصقات الموجودة على الأداة والشاحن وحزمة البطارية الرسومات التصويرية التالية.

	اقرأ دليل التعليمات قبل الاستخدام.		تجنب تعريض الأداة للماء.
	اقرأ دليل التعليمات قبل الاستخدام.		استبدل الأسلاك المعيبة على الفور.
	ارتدِ واقي العينين.		توجد مشكلة في سلك الطاقة.
	ارتدِ واقي الأذن.		توجد مشكلة في حزمة البطارية أو في الشاحن.
	ارتدِ واقي الجهاز التنفسي.		لا تقم بالتحقق من البطارية باستخدام أدوات موصلة للكهرباء.
	شحن البطارية.	+40°c +4°c	مستوى الشحن بين 4 - 40 درجة مئوية فقط.
	تم شحن البطارية.		تخلص من حزمة البطارية مع مراعاة إجراءات المحافظة على البيئة.
	تعليق الشحن لارتفاع/انخفاض درجة الحرارة.		لا تقم بإحراق البطارية.
Li Ion	شحن وحدات بطارية الليثيوم أيون.		انظر "البيانات الفنية" الخاصة بوقت الشحن.
	للاستخدام الداخلي فقط.		لا تقم بشحن حزم البطارية التالفة.
	الإشعاع المرئي. لا تحدق النظر في الضوء.		رمز مخاطر الصدمة الكهربائية.
	يتعين شحن حزم بطاريات DEWALT®/ POP®Avdel® باستخدام أجهزة شحن DEWALT®/POP®Avdel® المخصصة لها فقط. قد يتسبب شحن حزم بطاريات أخرى خلاف بطاريات		يتميز شاحن DEWALT® بعازل مزدوج وفقًا لمعيار EN60335؛ لذلك فلا حاجة لسلك تأريض.

Avdel®/POP®/DEWALT® المخصصة باستخدام
شاحن Avdel®/POP®/DEWALT® في انفجارها أو
التسبب في مواقف خطرة أخرى.

٢-١٠ تعليمات السلامة المهمة بالنسبة لجميع شواحن البطارية

ينبغي عليك حفظ تلك التعليمات:

يحتوي هذا الدليل على تعليمات مهمة للسلامة والتشغيل لشواحن البطاريات المتوافقة (راجع البيانات الفنية).

⚠ تحذير

الصدمة الكهربائية بسبب السوائل

مخاطر الصدمة الكهربائية. لا تسمح بتسرب أو سقوط أي سوائل إلى داخل الشاحن. إذ قد يتسبب ذلك في حدوث صدمة كهربائية.

⚠ تحذير

مخاطر الصدمة الكهربائية أو الحريق

للحد من خطر الإصابة:

⇒ ننصح باستخدام جهاز تيار متبقٍ بمعدل 30 ميللي أمبير أو أقل.

⚠ تحذير

خطر الاحتراق

للحد من خطر الإصابة:

⇒ اشحن فقط بطاريات DEWALT® القابلة لإعادة الشحن. أما الأنواع الأخرى من البطاريات فقد يتسبب شحنها في حدوث انفجار ينتهي بإصابة شخصية أو حدوث تضرر.

⚠ تحذير

خطر عبث الأطفال بالجهاز

للحد من خطر الإصابة:

⇒ تتعين مراقبة الأطفال لضمان عدم اللعب أو العبث بالجهاز.

ملاحظة

في حالات خاصة، وأثناء إدخال الشاحن في مصدر الطاقة، يمكن تقصير ملامسات الشحن المكشوفة داخل الشاحن باستخدام مادة خارجية. يجب إبعاد المواد الخارجية ذات الطبيعة الموصلة للكهرباء عن فتحات الشاحن، من أمثلة تلك المواد على سبيل المثال لا الحصر، الصوف الفولاذي ورقائق الألومنيوم أو أي مركب من جسيمات معدنية. قم دائمًا بفصل الشاحن عن مصدر الطاقة عند عدم وجود وحدة بطارية في فتحة الشاحن. قم بفصل الشاحن قبل عملية التنظيف.

1. قبل استخدام الشاحن، اقرأ جميع التعليمات والعلامات التحذيرية الموجودة على الشاحن وحزمة البطارية والمنتج الذي يستخدم حزمة البطارية.
2. لا تحاول شحن حزمة البطارية بأي أجهزة شحن أخرى بخلاف تلك الموصوفة في هذا الدليل. تم تصميم الشاحن وحزمة البطارية خصيصًا للعمل معًا.
3. تم تصنيع أجهزة الشحن هذه بغرض واحد فقط وهو شحن بطاريات DEWALT® القابلة لإعادة الشحن. وقد يتسبب أي استخدام آخر لهذه الأجهزة في حدوث حريق أو صدمة كهربائية أو صعق بالتيار الكهربائي.
4. لا تعرّض الشاحن للمطر أو الثلج المتساقط.
5. لفصل الشاحن قم بسحبه من القابس وليس من السلك. فهذا من شأنه تقليل مخاطر الإضرار بالسلك أو القابس الكهربائي.
6. تأكد أن السلك موجود في مكان لا يعرضه للدهس بالأقدام أو يتسبب في عرقلة السير أو أن يكون عرضة للتلف أو الضغط عليه بأي طريقة أخرى.

7. لا تضع أي شيء أعلى الشاحن أو تضع الشاحن فوق سطح لين بما يتسبب في سد فتحات التهوية وارتفاع مفرط لدرجة الحرارة الداخلية. ضع الشاحن في مكان بعيد عن أي مصدر للحرارة. يتم تهوية الشاحن من خلال فتحات تهوية في الجزء العلوي وفي الجزء السفلي من المبيت.
8. لا تشغّل الشاحن باستخدام سلك أو قابس تالف، واستبدلهم على الفور.
9. لا تقم بتشغيل الشاحن إذا تعرض لاصطدام قوي أو سقوط عنيف أو تعرض للتلف بأي وسيلة أخرى. في حالة حدوث ذلك، فاذهب به إلى مركز خدمة معتمد.
10. عند الحاجة إلى صيانة الشاحن أو إصلاحه، لا تقم بفكه، وإنما توجه به إلى مركز خدمة معتمد. قد يتسبب أي تفكيك غير صحيح للشاحن في التعرض لخطر حدوث صدمة كهربائية أو صعق بالتيار الكهربائي أو نشوب حريق.
11. قبل أي محاولة للتنظيف، قم بفصل الشاحن عن منفذ التيار. فهذا من شأنه التقليل من مخاطر الصدمة الكهربائية. ولا يكفي إخراج حزمة البطارية للتقليل من هذه المخاطر.
12. لا تحاول مطلقًا توصيل اثنين من أجهزة الشحن معًا.
13. تم تصميم الشاحن للعمل بمصادر الكهرباء المنزلية القياسية (راجع مواصفات الشاحن). ولا تحاول استخدامها مع أي جهد آخر. ولا يسري ذلك على شاحن المركبة.
14. لا تستخدم أي سلك امتداد ما لم تكن هناك حاجة ملحة لذلك. قد يتسبب أي سلك امتداد غير مناسب في حدوث حريق أو صدمة كهربائية أو صعق بالتيار الكهربائي.

٢-١١ تعليمات السلامة المهمة بالنسبة لجميع حزم البطاريات

عند تقديم طلب لاستبدال حزم البطارية، تأكد من تضمين رقم الكتالوج والجهد. عند إخراج حزمة البطارية من العلبة الكرتونية فإنها لا تكون مشحونة بالكامل. قبل استخدام حزمة البطارية والشاحن، اقرأ تعليمات السلامة الموجودة أدناه. ثم اتبع إجراءات الشحن الموضحة.

اقرأ جميع التعليمات

1. لا تقم بشحن البطارية أو استخدامها في أجواء قابلة للانفجار، على سبيل المثال في وجود سوائل أو غازات أو أتربة قابلة للاشتعال. إذ قد يتسبب إدخال البطارية في الشاحن أو إخراجها منه في إشعال الغبار أو الأدخنة.
2. لا تقم مطلقًا بإدخال حزمة البطارية في الشاحن بالقوة. لا تقم بتعديل حزمة البطارية بأي طريقة لتتلاءم مع شاحن غير متوافق لأن ذلك قد يتسبب في انفجارها وإحداث إصابة شخصية.
3. اشحن حزم البطارية باستخدام شواحن DEWALT® المخصصة لها فقط.
4. لا تقم برش البطارية أو غمسها في الماء أو أي سوائل أخرى.
5. لا تقم بتخزين الأداة وحزمة البطارية في مواقع يمكن أن تصل فيها درجة الحرارة إلى 40 درجة مئوية (على سبيل المثال خارج الأسقف أو الأبنية المعدنية خلال فصل الصيف). للحصول على أطول عمر، قم بتخزين حزم البطارية في مكان بارد وجاف.
6. عند عدم استخدام حزمة البطارية، يجب حفظها بعيدًا عن الأجسام المعدنية الأخرى مثل المشابك والعملات المعدنية والمفاتيح والمسامير والبراغي وغيرها من الأجسام المعدنية الصغيرة التي يمكن أن تحدث تلامس من طرف لآخر.
7. لا تتخلص من البطارية بإلقائها في الماء.

⚠ تحذير

خطر الحرائق. لا تحاول مطلقًا فتح حزمة البطارية لأي سبب من الأسباب. في حالة تصدع علبة حزمة البطارية أو تضررها، فلا تدخلها في الشاحن. لا تقم بتحطيم حزمة البطارية أو إسقاطها أو إتلافها. لا تقم باستخدام وحدة بطارية أو شاحن تعرض لاصطدام قوي أو سقوط عنيف أو الدهس بالأقدام أو تعرض للتلف بأي طريقة (على سبيل المثال، الثقب بمسمار أو الطرق بمطرقة أو الدهس بالأقدام). إذ قد يتسبب ذلك في صعق أو صدمة كهربائية. يجب إعادة حزم البطارية التالفة إلى مركز الخدمة لإعادة تدويرها.

⚠ تحذير

خطر الحرائق. لا تقم بتخزين حزمة البطارية أو حملها بطريقة تتلامس معها الأجسام المعدنية مع الأطراف المكشوفة بالبطارية. عند نقل حزم البطارية الفردية، تأكد أن أطراف البطارية محمية ومعزولة بشكل جيد عن المواد التي يمكن أن تتلامس معها وتسبب قصر دائرة.

⚠ تحذير

عند عدم استخدام الأداة، ضعها على جانبها على سطح مستقر بحيث لا تسبب أي تعثر أو مخاطر سقوط. يتم وضع بعض الأدوات، التي تحتوي على وحدات بطارية كبيرة، بشكل عمودي على حزمة البطارية ولكن يمكن النقر عليها بسهولة.

٢-١٢ تعليمات خاصة بالسلامة لبطارية الليثيوم-أيون (LI-ION)

1. لا تحرق حزمة البطارية وتحولها إلى رماد حتى وإن كانت تالفة للغاية أو مهترئة بالكامل. إذ أن حزمة البطارية قد تنفجر في النار. وعند احتراق حزم البطارية تتصاعد منها مواد وأدخنة سامة.
2. في حالة ملامسة محتويات البطارية للبشرة، قم على الفور بغسل منطقة التلامس بالماء والصابون اللطيف. في حالة ملامسة سائل البطارية للعينين، قم بشطفهما بالماء مع فتح العينين لمدة 15 دقيقة أو حتى زوال التهيج. عند الحاجة لعناية طبية، فاعلم أن سائل البطارية يتكون من خليط من الكربونات العضوية السائلة وأملاح الليثيوم.
3. قد تسبب محتويات خلايا البطارية المفتوحة اهتياجًا للجهاز التنفسي. أفسح المجال لتنفس الهواء المنعش. وإذا استمرت الأعراض، فالرجاء الحصول على رعاية طبية.

⚠ تحذير

خطر الاحتراق بسبب سائل البطارية

إذا تعرض سائل البطارية للهب أو شرارات نارية، فإنه يصير قابلاً للاشتعال.

٢-١٣ مخاطر المخلفات

رغم تنفيذ إجراءات وتطبيقات السلامة ذات الصلة لأجهزة السلامة، إلا أنه لا يمكن تفادي مخاطر المخلفات. ومن هذه المخاطر:

- ضعف السمع.
- مخاطر حدوث إصابة شخصية بسبب الجسيمات المتطايرة.
- مخاطر حدوث حروق بسبب سخونة الملحقات خلال التشغيل.
- مخاطر حدوث إصابة شخصية بسبب استخدام الأداة لفترة طويلة.

٣ المواصفات

ملاحظة

لا يجوز بأي حال من الأحوال إجراء أي صيانة أو خدمة باستثناء تغيير معدات فك الجهاز.

٣-١ مواصفات الأداة

المواصفات	الوحدة	BLC40PB-35
الجهد	فولت تيار مباشر	18 اسمي (20 بحد أقصى)
النوع		3
نوع البطارية		ليثيوم أيون
الوزن (بدون حزمة البطارية)	كجم	4.7

القيم الكلية للضوضاء والاهتزاز (مجموع ناقل ثلاثي المحور) محدد وفقًا للمعيارين EN 60745-1 وEN 62841-1:

المواصفات	الوحدة	القيمة
LPA (ضغط الصوت)	ديسيبل (A)	82
KPA (ضغط الصوت - الشك)	ديسيبل (A)	2
LWA (قوة الصوت)	ديسيبل (A)	90
KWA (قوة الصوت، الشك)	ديسيبل (A)	2
مستوى الاهتزاز بالأمبير ساعة	م/ث^2	0.4
قيمة الشك في الاهتزاز K	م/ث^2	1.5

المواصفات	الوحدة	4.0 أمبير في الساعة	5.0 أمبير في الساعة
الوزن	كجم	5.35	5.35
الطول	مم	361.1	361.1
الارتفاع	مم	333.6	333.6
الشوط	مم	40	
قوة السحب	نيوتن	35000	
نصف القطر المعين لنطاق البرشمة	مم	AVBOLT Standard 5/16 بوصة	

٣-٢ مواصفات حزمة البطارية والشاحن

حزمة البطارية**	الوحدة	القيمة
نوع البطارية		ليثيوم أيون
الجهد	فولت تيار مباشر	18 اسمي (20 بحد أقصى)
القدرة	أمبير في الساعة	4.0/5.0
الوزن	كجم	0.61/0.62
مدة الشحن	دقيقة	60/75

الشاحن**	الوحدة	لا ينطبق	JP	QW/GB/XE/XD/KR	A9
نوع البطارية		ليثيوم أيون	ليثيوم أيون	ليثيوم أيون	ليثيوم أيون
جهد الموصلات الرئيسية لنوع البطارية	فولت التيار المتردد	120	100	230	220
تردد الإدخال	هرتز	60	50/60	50	50
الوزن	كجم	0.5	0.5	0.5	0.5

المصاهر		
أوروبا	الأدوات بقوة 230 فولت	10 أمبير. الموصلات الرئيسية
المملكة المتحدة وأيرلندا	الأدوات بقوة 230 فولت	3 أمبير. في القوابس

* BLC40PB-35 متوافقة مع بطاريات DEWALT ليثيوم أيون من النوع المنزلق بحد أقصى 18 فولت أو 20 فولت كحد أقصى.

** تعتمد مدة الشحن على نوع وحدة الشحن DCB1104 DEWALT®.

٣-٣ البراشيم المقدرة لكل عملية شحن

نصف القطر قطر البراشيم	البطارية 4.0 أمبير ساعة	البطارية 5.0 أمبير ساعة
قطر 8 مم	320	440

ملاحظة

يتم سرد هذه القيم على سبيل التوجيه فقط، وهي تقديرات تستند إلى بطارية مشحونة بالكامل. قد تختلف النتائج اعتماداً على مادة البرشام وحالة الأداة/البطارية وبيئة العمل.

٣-٤ مواصفات التثبيت

أداة التثبيت	
النوع	الحجم
AVBOLT® Standard	5/16 بوصة

٣-٥ محتويات العبوة

الوصف	رقم الجزء	BLC40PB-35-A91821	BLC40PB-35-A91822	BLC40PB-35-A9-B-KIT	BLC40PB-35-QW1822	BLC40PB-35-JP1822
الأداة الأساسية	BLC40PB-35-B (TRM01501)	1	1	1	1	1
الشاحن	DCB1104	1	1	-	1	1
البطارية (4.0 أمبير ساعة)	DCB182 أو DCB204	1	2	-	2	2
دليل التعليمات	TRM01497	1	1	1	1	1
طقم القماش	TRM01589	-	1	-	1	1
حزام الكتف	N463971	-	1	-	1	1
المفك	60-821-23	1	1	-	1	1

الوصف	رقم الجزء	BLC40PB-35-A91821	BLC40PB-35-A91822	BLC40PB-35-A9-B-KIT	BLC40PB-35-QW1822	BLC40PB-35-JP1822
مجموعة الفك (AVBOLT® Standard 5/16 بوصة)	07700-7220 0	1	1	-	-	-

ملاحظة

قد تختلف البطارية والشاحن حسب التوافر / المتطلبات.

٣-٦ قائمة المكونات الرئيسية

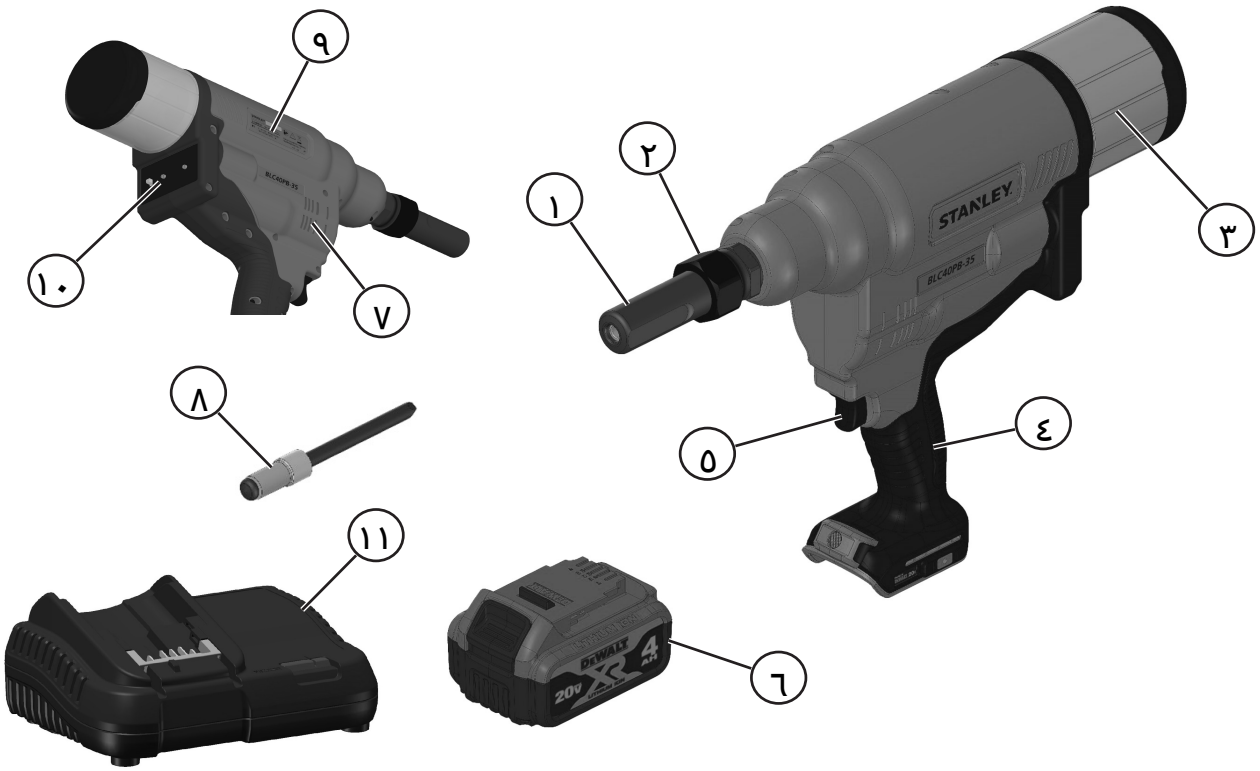

الشكل ١ : أداة البراشيم BLC40PB-35

١ مجموعة الفك	٢ صامولة القفل
٣ مجمع المغزل	٤ مقبض
٥ زناد التشغيل	٦ البطارية [4.0 أمبير ساعة هو النوع المعروض]
٧ فتحة العادم	٨ البراشيم
٩ رقم الطراز / الرقم التسلسلي	١٠ واجهة المستخدم
١١ الشاحن	

ملاحظة

قد تحتوي ملصقات البطارية على ١٨ فولت أو ٢٠ فولت (كحد أقصى) حسب التوفر المحلي، والأداة متوافقة مع كلا طرازي Dewalt®.

٤ إعداد الأداة

٤-١ الاستخدام المقصود

تم تصميم هذه الأداة لتركيب البراشيم المخفية من STANLEY Engineered Fastening®.

ملاحظة

يتعين استخدام هذه الأداة من قبل مشغلين ذوي خبرة

لا تسمح للأطفال بالاقتراب من الأداة. يتعين وجود إشراف في حالة قيام أشخاص غير ذوي خبرة باستخدام هذه الأداة.

⇒ هذا الجهاز غير معد للاستخدام من قبل الأطفال الصغار أو الأشخاص ذوي الإعاقة دون إشراف.

⇒ هذا الجهاز غير معد للاستخدام من قبل الأشخاص (بما في ذلك الأطفال) الذين يعانون من نقص في القدرة البدنية أو الحسية أو العقلية أو نقص الخبرة أو المعرفة أو المهارات، إلا في حالة الإشراف عليهم من شخص مسؤول عن سلامتهم. ينبغي عدم ترك الأطفال مطلقًا بمفردهم مع هذا المنتج.

ملاحظة

يجب عدم استخدام الأداة في الأجواء الرطبة أو في وجود غازات أو سوائل قابلة للاشتعال.

تتعين قراءة جميع تحذيرات وإرشادات الأمان قبل تشغيل الأداة.

ارتدِ دائمًا واقيات معتمدة للسمع والعينين في جميع الأوقات عند استخدام معدات التثبيت.

⚠ تحذير

فقد يؤدي ذلك إلى حدوث إصابات شخصية.

لا تقم بتعديل الأداة الكهربائية أو أي جزء منها.

⚠ تحذير

قبل تعديل الأداة، قم دائماً بإزالة حزمة البطارية.

قبل الاستخدام

1. حدد معدات المقدمة ذات الحجم المناسب وقم بتثبيتها.
2. تأكد من أن البطارية مشحونة بالكامل.
3. أدخل البطارية في الأداة.
4. اسحب الزناد وحرره بشكل سريع لوضع الأداة في الموضع الصحيح.

٤-٢ معدة الأنف

تحذير

قبل تعديل الأداة، قم دائماً بإزالة حزمة البطارية.

مجموعة أنف AVBOLT® Standard 5/16 بوصة، رقم القطعة: 07220-07700

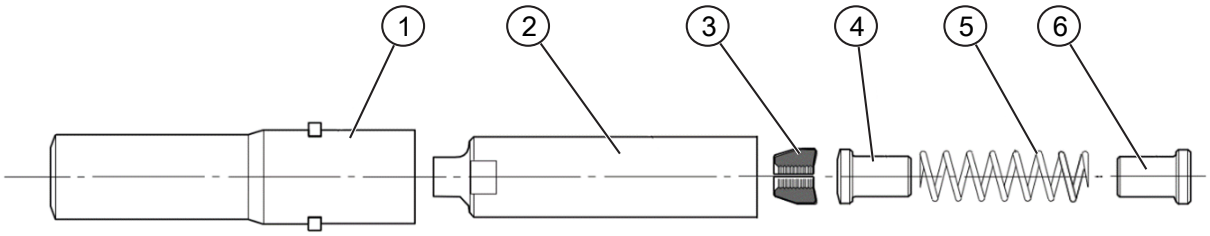

الشكل ٢ : مجموعة الفك

البند	الوصف	رقم الجزء
1	السندان	07701-07220
2	الطوق	07702-07220
3	الفكين	03303-73411
4	التابع	07703-07220
5	زنبرك	06305-07220
6	موجه الزنبرك	07704-07220

تعليمات تركيب مجموعة الأنف:

1. قم بدهان الفكين (3) بطبقة خفيفة من شحم Moly Lithium.
2. جمّع دليل الزنبرك (6)، والزنبرك (5)، والتابع (4). ضعها على طرفها على سطح مستوٍ ومسطح.
3. وازن الفكوك الثلاثة (3) على التابع (4).
4. قم بخفض الطوق (2) بحرص فوق المكونات المجمعة.
5. أمسك الأداة بحيث يكون المشبك موجهًا للأسفل. ثبت الطوق المجمع بالكامل على مكبس رأس الأداة. أحكم ربطها باستخدام مفتاح ربط مناسب.
6. ضع السندان (1) فوق الطوق (2) ثم على الأداة.
7. ضع حلقة المحول بحيث تتناسب فتحة حلقة المحول مع عروات السندان (1).
8. ضع صامولة القفل فوق السندان، وأحكم ربطها على الأداة باستخدام مفتاح ربط مناسب.

عزم الربط الموصى به لصامولة القفل: ٣٠ إلى ٥٠ نيوتن متر.

٤-٣ واجهة المستخدم

تتكون لوحة واجهة المستخدم في الجزء الخلفي من الأداة من مفتاح سحب القوة وسحب الشوط (١٢)، ومفتاحي التدوير (١٣).

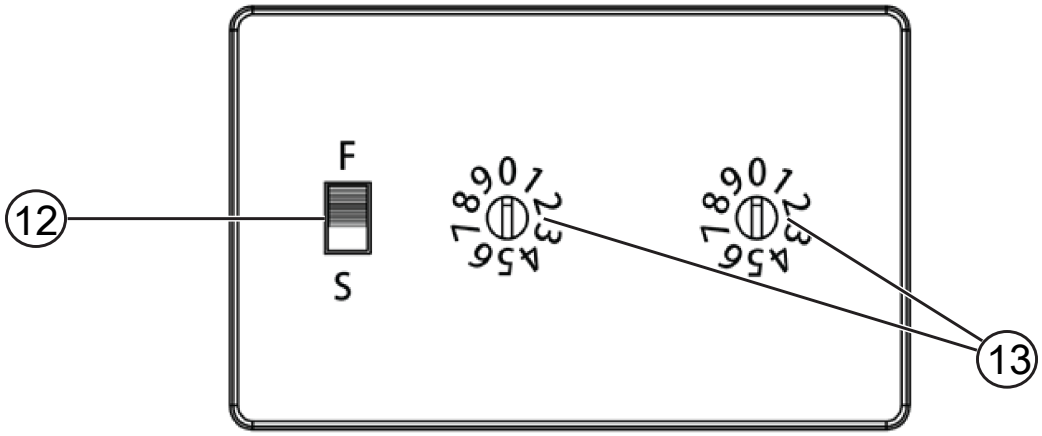

الشكل ٣: واجهة المستخدم

12 مفتاح شوط القوة	13 مفتاحا التدوير

براشيم AVBOLT® Standard

عند استخدام براشيم Avbolt القياسية، اضبط مفتاحي التدوير (١٣) على "٠" و"٠". يمكن تحديد اتجاه مفتاح التدوير (١٣) من خلال الجانب المجوف للمفتاح. استخدم مفك براغي مسطح الرأس المرفق لمفتاح التدوير (١٣). يمكن ضبط مفتاح شوط القوة (١٢) بأي طريقة عند استخدام براشيم Avbolt القياسية.

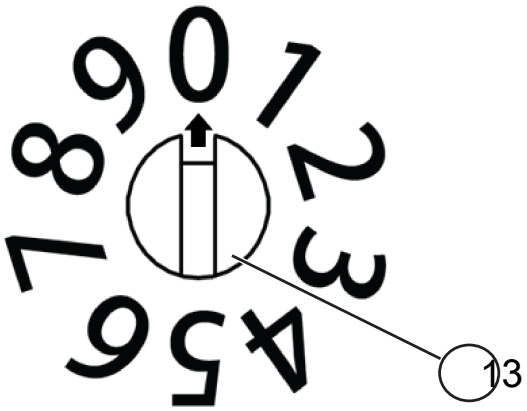

الشكل ٤: مفتاح التدوير

٤-٤ أجهزة الشحن

تستخدم الأداة الخاصة بك شاحن DEWALT®. تأكد من قراءة جميع تعليمات السلامة قبل استخدام الشاحن الخاص بك. لا يتطلب الشاحن أي تعديل وهو مصمم ليكون سهلاً عند التشغيل قدر الإمكان.

٤-٤-١ شحن البطارية

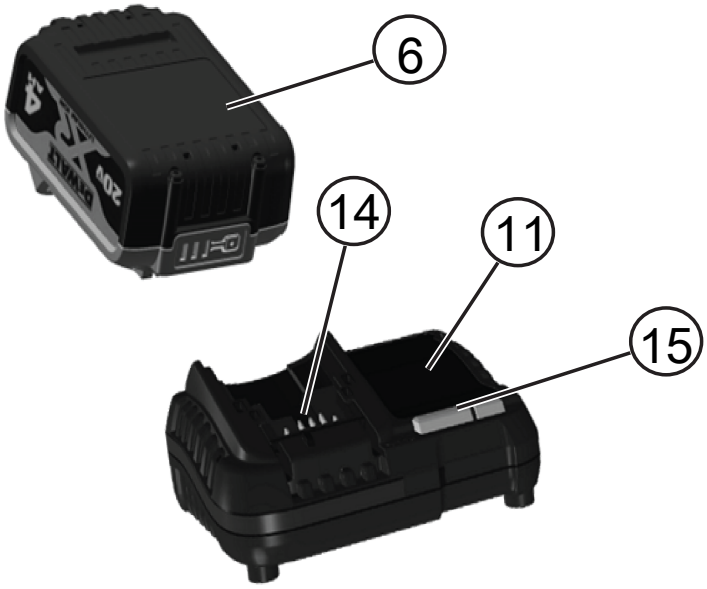

الشكل ٥: إدخال حزمة البطارية

6	حزمة البطارية	11	الشاحن
14	توصيل شاحن البطارية	15	لمبة الشاحن

1. قم بتوصيل الشاحن بمأخذ مناسب قبل إدخال حزمة البطارية. (راجع مواصفات الشاحن)
2. أدخل حزمة البطارية في الشاحن، مع التأكد من استقرار الحزمة تمامًا في موضعها بالشاحن. ستومض اللمبة الحمراء (لمبة الشحن) بشكل مستمر للإشارة إلى بدء عملية الشحن.
3. سيتم الإشارة إلى انتهاء الشحن بثبات الضوء الأحمر بشكل مستمر. اكتمل شحن الوحدة وهي جاهزة للاستخدام في هذا الوقت أو تركها في الشاحن.
4. لإزالة حزمة البطارية من الشاحن، ادفع زر تحرير البطارية الموجود بحزمة البطارية.

ملاحظة

لضمان أداءً أفضل وعمرًا أطول لبطارية الليثيوم أيون، قم بشحنها شحنًا كاملاً قبل الاستخدام الأول.

٤-٤-٢ عملية الشحن

انظر الجدول أدناه لمعرفة حالة شحن البطارية.

مؤشرات الشحن:	
جارٍ الشحن	
تم الشحن بالكامل	
تعليق الشحن لارتفاع/انخفاض درجة الحرارة*	

سيستمر الضوء الأحمر في الوميض، لكن سيضيء المؤشر الضوئي الأصفر أثناء عملية التشغيل. وبمجرد وصول البطارية إلى درجة الحرارة المناسبة، سيتم إطفاء الضوء الأصفر، وسيستأنف الشاحن إجراء عملية الشحن.

لن يقوم هذا الشاحن بشحن البطارية المعيبة. سوف يشير الشاحن إلى البطارية المعيبة بعدم تشغيل الضوء أو من خلال وميض بنمط يشير إلى وجود مشكلة في الوحدة أو الشاحن.

ملاحظة

قد يعني ذلك أيضًا وجود مشكلة بالشاحن. إذا كان الشاحن يشير إلى وجود مشكلة، فاذهب بالشاحن والبطارية لفحصهما في مركز خدمة معتمد.

تعليق الشحن لارتفاع/انخفاض درجة الحرارة

عندما يكتشف الشاحن أن البطارية ساخنة جدًا أو باردة للغاية، فإنه يبدأ تلقائيًا وضع تعليق الشحن لحين رجوع درجة الحرارة للوضع الطبيعي، وتعليق شحن البطارية حتى تصل إلى درجة حرارة مناسبة. وبعد ذلك يقوم الشاحن بالتبديل تلقائيًا إلى وضع شحن البطارية. تضمن هذه الميزة الوصول إلى الحد الأقصى لعمر البطارية. يستغرق شحن البطارية الباردة نصف معدل شحن البطارية الدافئة تقريبًا. سيتم شحن البطارية بهذا المعدل البطيء طوال دورة الشحن ولن تعود إلى معدل الشحن الأقصى حتى عند دفء البطارية.

٤-٤-٣ حزم بطاريات الليثيوم أيون

تم تصميم الأدوات التي تعمل ببطاريات الليثيوم أيون من STANLEY Engineered Fastening® مع نظام حماية إلكتروني يحمي البطارية ضد التحميل الزائد أو السخونة الشديدة أو التفريغ الكامل للشحن. وفي حالة تشغيل نظام الحماية الإلكتروني، سيتم إيقاف الأداة تلقائيًا. في حالة حدوث ذلك، ضع بطارية الليثيوم أيون على الشاحن حتى يكتمل الشحن تمامًا.

٤-٥ حزمة البطارية

إدخال حزمة البطارية وإخراجها من الأداة

الشكل ٦ : حزمة البطارية

6	حزمة البطارية

ملاحظة

للحصول على أفضل نتائج، تأكد أن البطارية مشحونة بالكامل. عند تفريغ شحن البطارية بالكامل يتم إيقاف تشغيلها بدون أي تحذير.

لتركيب البطارية في المقبض

1. قم بمحاذاة حزمة البطارية مع القضبان الموجودة بمقبض الأداة.
2. قم بالتزليق إلى المقبض حتى تستقر البطارية بثبات في الأداة وتأكد من عدم فك التعشيق.

لإخراج حزمة البطارية من المقبض

1. اضغط على زر تحرير البطارية واسحبها بثبات خارج مقبض الأداة.
2. أدخل حزمة البطارية في الشاحن كما هو موضح في قسم الشاحن بهذا الدليل.

توصيات التخزين

- أفضل مكان للتخزين هو المكان البارد والجاف بعيداً عن ضوء الشمس المباشر والحرارة المرتفعة أو البرودة الشديدة. للحصول على أداء أفضل وعمر أطول للبطارية، قم بتخزينها في درجة حرارة الغرفة عند عدم الاستخدام.
- للتخزين لفترة طويلة، يُنصح بتخزين بطارية مشحونة شحنًا كاملاً في مكان بارد وجاف وبعيدًا عن الشاحن للحصول على أفضل النتائج.

ملاحظة

يجب عدم تخزين حزم البطارية بعد نفاد شحنها بالكامل. قبل الاستخدام، ستحتاج البطارية لإعادة شحنها.

٥ إجراء التشغيل

⚠ تحذير

التزم دائماً بتعليمات السلامة واللوائح المعمول بها.

⚠ تحذير

للحد من خطر الإصابة الجسدية الخطيرة، قم بفصل البطارية قبل القيام بأي تعديلات أو إزالة الملحقات أو تركيبها. فقد يؤدي التشغيل العرضي إلى حدوث إصابات.

⚠ تحذير

للحد من خطر الإصابة الجسدية الخطيرة، استخدم دائماً الوضع الصحيح لليد.

⚠ تحذير

للحد من خطر الإصابة الجسدية الخطيرة، أمسك الأداة "دائمًا" بإحكام تحسبًا لأي رد فعل مفاجئ.

٥-١ الوضع المناسب لليد

يتطلب الوضع الصحيح وضع يد واحدة على المقبض الرئيسي. يمكن تشغيل الأداة باليد اليسرى أو اليمنى على حد سواء.

٥-٢ تشغيل الأداة

لتركيب براشيم مخفية، اتبع التعليمات التالية:

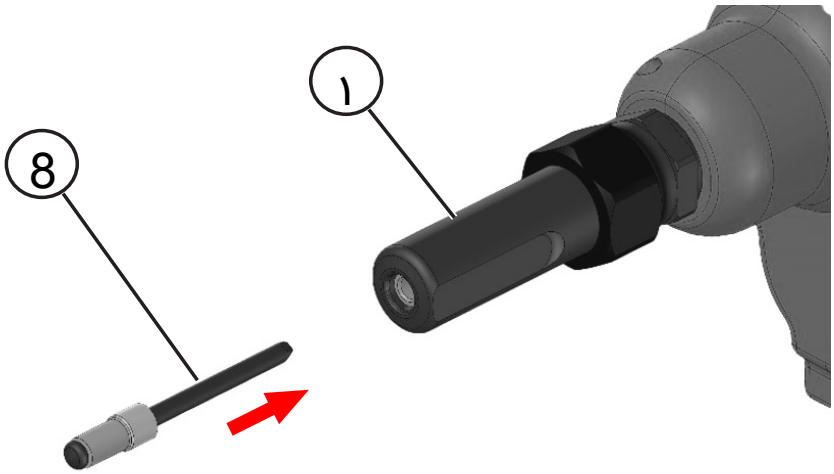

الشكل ٧: تثبيت براشيم مخفية

١ مجموعة الفك	8 البراشيم

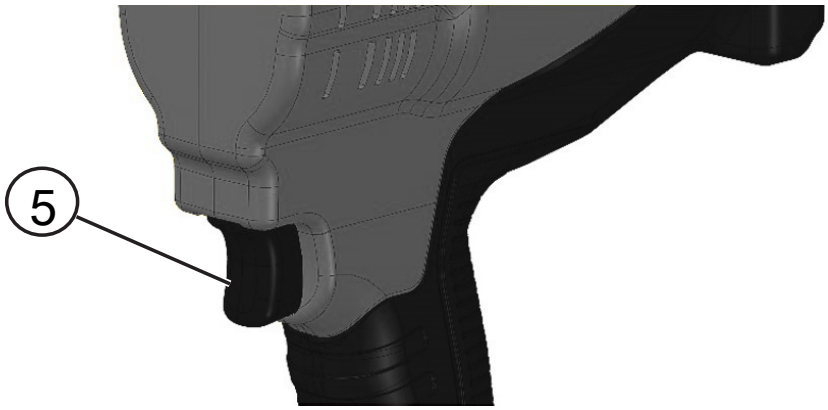

الشكل ٨: زناد التشغيل

5	زناد التشغيل

1. بالنسبة لبراشيم Avbolt Standard، يرجى ضبط قيمة (الرقم) واجهة المستخدم على "٠" و"٠". انظر الفصل واجهة المستخدم [◀ 57].
2. ضع البراشيم المخفية في مجموعة الأنف.
3. ركّب الأداة.
4. اسحب الزناد مع الاستمرار حتى تستقر البراشيم بالكامل في موضع التنفيذ.
5. بمجرد تثبيت البراشيم المخفية تمامًا، تعود الأداة إلى موضعها تلقائيًا.
6. حرر زناد التشغيل.
7. يُسقط المغزل في مجمع المغزل عند وضع براشيم تالية في مجموعة الأنف أو تثبيت براشيم تالية.

إذا حررت الزناد قبل إكمال ضبط البراشيم، تعود الأداة إلى موضعها الأصلي. إذا لم تستقر البراشيم تمامًا، فكرر الخطوات السابقة.

وظيفة إعادة التعيين

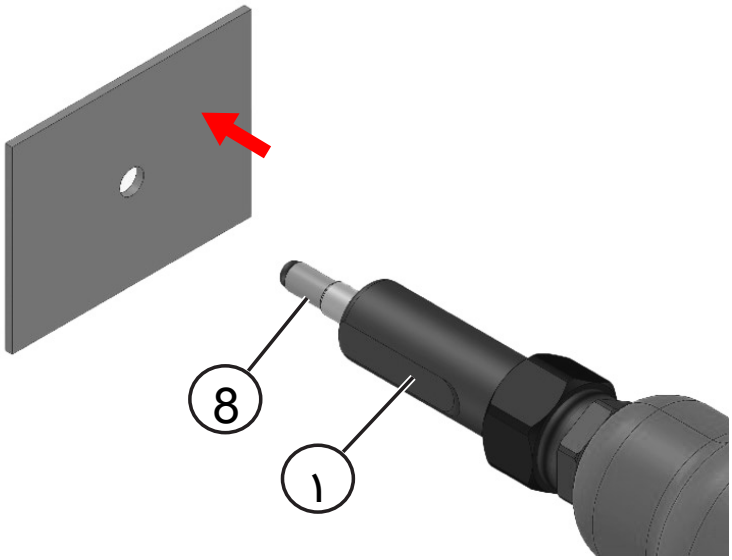

الشكل ٩: البراشيم

١	مجموعة الفك	8	البراشيم

إذا لم تعد الأداة لموضعها الأولي بعد تحرير الزناد أو توقفت أثناء إعداد الشوط، فقم بإعادة تعيينها إلى الموضع الأصلي بسحب الزناد وتحريره بسرعة (5). إذا لم يتم حل المشكلة، فقم بإخراج البطارية وأعد إدخالها ثم كرر الخطوة السابقة. إذا استمرت المشكلة، فاتصل بممثل الخدمة المحلي.

إفراغ مجمع المغزل

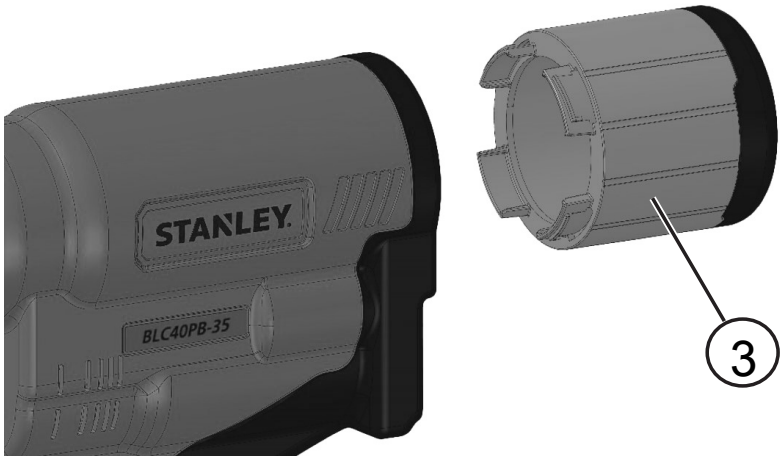

الشكل ١٠: مجمع المغزل

3	مجمع المغزل

يُستخدم مجمع المغزل لجمع نفايات المغزل. من الضروري تفريغ مجمع المغزل عند الوصول إلى حد مستوى امتلاء المجمع. بعد 100 برشامة تقريبًا.

1. قم بإمالة مؤخرة الأداة للسماح بسقوط نفايات المغزل في مجمع نفايات المغزل.
2. لفتح مجمع المغزل (3)، أدر المجمع عكس اتجاه عقارب الساعة.
3. أفرغ نفايات المغزل في حاوية إعادة تدوير مناسبة أو في سلة المهملات.
4. لإغلاق مجمع المغزل (3)، أدر مجمع المغزل باتجاه عقارب الساعة حتى يستقر المجمع في مكانه.

٦ صيانة الأداة

٦-١ معدل تكرار الصيانة

البند	معدل التكرار
الفحص العام للأداة	يوميًا
تنظيف معدة الأنف وتشحيمها	يوميًا أو كل 5000 عملية تركيب
افحص الفكين لاكتشاف أي تآكل أو تلف	5000 عملية تركيب
افحص السندان لاكتشاف أي تآكل أو تلف	25000 عملية تركيب
الصيانة الكاملة للأداة	150 ألف عملية تركيب

يجب إجراء صيانة منتظمة من قِبل أفراد مدربين وفحص شامل سنويًا أو كل 150.000 دورة، أيهما كان أقرب.

بعد الصيانة أو الخدمة، اسحب الزناد ثم حرره بسرعة لضبط الأداة على الوضع الأصلي.

٦-٢ التنظيف

ارتدِ دائماً واقيات معتمدة للعينين والأذن في جميع الأوقات عند تنظيف المعدة.

٦-٢-١ الأجزاء الخارجية للأداة

حافظ على فتحات تنفيس عادم المحرك الخالي من الفرش (7) بحيث تكون خالية من الغبار والأوساخ. إذا لزم الأمر، استخدم قطعة قماش ناعمة ومبللة لإزالة الغبار والأوساخ من فتحات العادم. قم بنفخ الأوساخ والغبار بعيدًا عن مبيت مصدر الطاقة الرئيسية باستخدام الهواء الجاف حيث تتجمع الأوساخ غالبًا في فتحات العادم ومن حولها (7).

⚠ تحذير

ارتدِ واقي عينين معتمدًا وقناع أتربة معتمدًا عند القيام بهذا الإجراء

⚠ تحذير

لا تستخدم أبدًا المذيبات أو المواد الكيميائية القوية الأخرى في تنظيف الأجزاء غير المعدنية الموجودة في الأداة. فقد تؤدي هذه المواد الكيميائية إلى إضعاف المواد المستخدمة في هذه الأجزاء.
استخدم قطعة قماش مبللة بالماء وصابون لطيف فقط. لا تسمح بتسرب أي سوائل إلى داخل الأداة؛ ولا تغمس مطلقًا أي جزء من الأداة داخل السائل.

٦-٢-٢ تنظيف المجموعة وصيانتها

قم بتفكيك وتنظيف مجموعة الأنف مع إيلاء اهتمام خاص للفكين. قم بتشحيمها بشحم ثاني كبريتيد الموليبدينوم قبل التجميع. انظر الفصل معدة الأنف [◀ 57] للتجميع والتفكيك.

٦-٢-٣ تعليمات تنظيف الشاحن

⚠ تحذير

مخاطر الصدمة الكهربائية. قبل التنظيف، قم بفصل الشاحن عن منفذ التيار المتناوب.

يمكن إزالة الأوساخ والشحوم من الأجزاء الخارجية للشاحن باستخدام قطعة قماش أو فرشاة ناعمة غير معدنية. لا تستخدم الماء أو مذيبات التنظيف.

٦-٣ حزمة البطارية القابلة لإعادة الشحن

عند فشل بطارية العمر الطويل في توليد الطاقة الكافية للمهام التي كان يتم القيام بها بسهولة في السابق، فلابد من إعادة شحنها. في نهاية العمر الفني، تخلص من البطارية مع مراعاة اللوائح المعنية بسلامة البيئة:

- قم بإيقاف تشغيل البطارية تمامًا، ثم أخرجها من الأداة.
- تتميز خلايا الليثيوم أيون بكونها قابلة لإعادة التدوير. توجه بها إلى الموزع أو محطة إعادة التدوير المحلية. سيتم إعادة تدوير البطاريات التي تم جمعها أو التخلص منها بالطريقة الصحيحة.

٧ المجموعات العامة

٧-١ المنظر التفصيلي

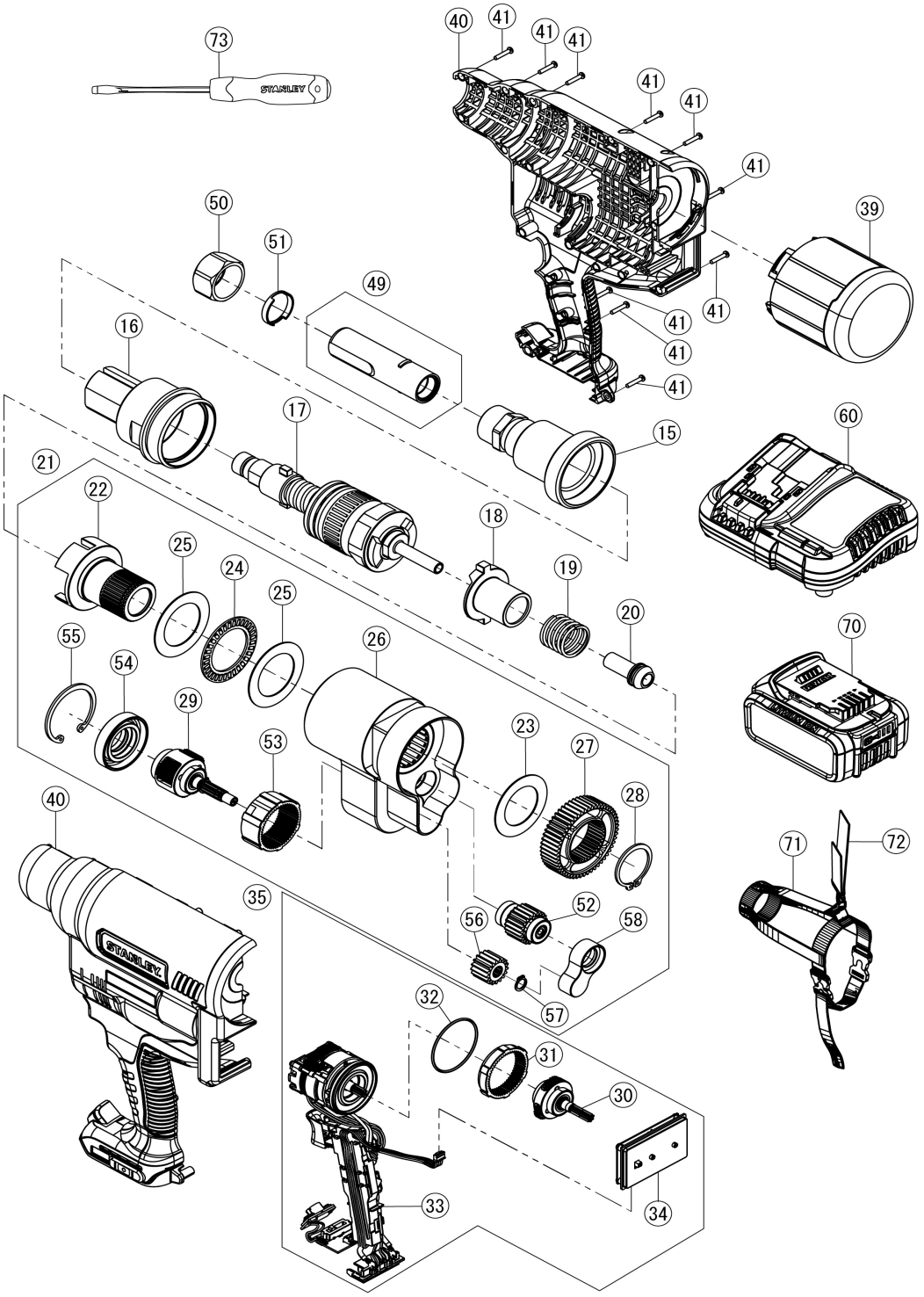

٧-٢ قائمة المواد (BOM)

الرقم	اسم القطعة	رقم الجزء	الكمية
15	محول السندان	TRM01442	1

الرقم		اسم القطعة	رقم الجزء	الكمية
16		غلاف الصاري	TRM01441	1
17		مجموعة رأس السحب	TRM01443	1
18		قابض محور الدوران	TRM01449	1
19		زنبرك قابض محور الدوران	TRM01450	1
20		موجه الذيل	TRM01484	1
21		مجموعة مبيت التروس	TRM01451	1
	22	محور الدوران	TRM01452	1
	23	جلبة الدفع	TRM01460	1
	24	المحمل الأسطواني الإبري الدفعي	TRM01458	1
	25	مسار الدفع	TRM01459	2
	26	مبيت التروس من SA	TRM01455	1
	27	الترس الحفزي	TRM01462	1
	28	حلقة الكبس	TRM01463	1
	29	الترس الكوكبي الثاني من SA	TRM01467	1
	52	ترس التباطؤ من SA	TRM01464	1
	53	حلقة الترس	TRM01475	1
	54	غطاء مبيت الترس	TRM01476	1
	55	حلقة الكبس	TRM01477	1
	56	الترس الحفزي	TRM01473	1
	57	حلقة الكبس	TRM01474	1
	58	دعامة المحمل من SA	TRM01577	1
35		مجموعة المحرك والوحدة	TRM01481	1
	30	حامل الترس الكوكبي الأول من SA	TRM01478	1
	31	حلقة الترس	N112877	1
	32	الحلقة الدائرية	TP124-511	1
	33	مجموعة المحرك والوحدة من PB3400 ،SA	TRM01482	1
	34	مجموعة لوحة واجهة المستخدم	TRM01485	1
39		المجمع / مجموعة المجمع	TRM01560	1
40		مجموعة المبيت، A9	TRM01490	*1
		مجموعة المبيت، QW	TRM01491	*
		مجموعة المبيت، JP	TRM01492	*
41		براغي نقر متقاطعة ذات رأس مسطح غائر	TP124-513	19
49		مجموعة فك AVBOLT STD 5/16 بوصة	07700-07220	*1
50		صامولة القفل	02042-73200	1
51		حلقة المهايئ	02043-73200	1
60		الشاحن	DCB1104	**1
70		البطارية	DCB182 أو DCB204	**2
71		طقم القماش	TRM01589	*1
72		حزام الكتف	N463971	*1
73		المفك	60-821-23	*1

*حسب رموز الطقم.

** قد تختلف البطارية والشاحن حسب التوافر / المتطلبات.

٨ حماية البيئة

تجميع منفصل. يجب عدم التخلص من هذا المنتج مع مخلفات المنزل العادية.

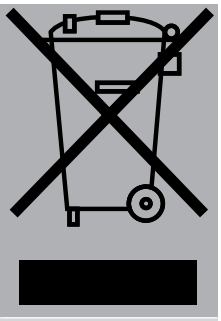

في حال اكتشفت يومًا من الأيام الحاجة إلى STANLEY Engineered Fastening® الخاص بك، أو عدم الحاجة لاستخدامه مجددًا، فلا تتخلص منه مع المخلفات المنزلية. وإنما ضعه ضمن حاويات التجميع المنفصل. التجميع المنفصل للمنتجات المستخدمة وتعبئتها يسمحان بإعادة تدوير المواد وإعادة استخدامها مرة ثانية. كما أن إعادة استخدام المواد المعاد تدويرها يساعد في منع التلوث البيئي وخفض الطلب على المواد الخام.

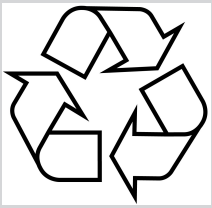

قد يتم نشر لوائح محلية للتجميع المنفصل للمنتجات الكهربائية المتبقية بعد استخدام المنازل، في مواقع نفايات تابعة للبلدية أو عند بائع التجزئة عند شراء منتج جديد. يمكنك التحقق من موقع أقرب وكيل إصلاح معتمد بالتواصل مع مكتب STANLEY Engineered Fastening® المحلي على العنوان الموضح في هذا الدليل. أو بدلاً من ذلك، ستجد قائمة كاملة من وكلاء الإصلاح المعتمدين من STANLEY Engineered Fastening® والتفاصيل الكاملة لخدمة ما بعد البيع لدينا وجهات الاتصال متاحة عبر الإنترنت على الموقع:
www.StanleyEngineeredFastening.com

ختم RBRC®

يشير ختم RBRC® (شركة إعادة تدوير البطاريات القابلة لإعادة الشحن) الموجود على النيكل الكادميوم وهيدريد معدن النيكل أو بطاريات الليثيوم أيون (أو حزم البطاريات) إلى أن تكلفة إعادة التدوير الخاصة بهذه البطاريات (أو وحدات البطاريات) في نهاية العمر الافتراضي لاستخدامها مدفوع بالفعل من جانب شركة DEWALT®. في بعض المناطق، يكون من غير القانوني وضع النيكل كادميوم المستهلك أو هيدريد معدن النيكل أو بطاريات الليثيوم أيون في صندوق القمامة أو النفايات البلدية الصلبة، وقام برنامج Call 2 Recycle® بتوفير حلول بديلة ذات وعي بالبيئة.

قامت شركة Call 2 Recycle, Inc.، بالتعاون مع شركة DEWALT® ومستخدمي البطاريات الآخرين بإنشاء البرنامج في الولايات المتحدة وكندا لتسهيل جمع النيكل كادميوم المستهلك أو هيدريد معدن النيكل أو بطاريات الليثيوم أيون. ساعد في حماية البيئة والحفاظ على الموارد الطبيعية لدينا بإعادة النيكل كادميوم المستهلك أو هيدريد معدن النيكل أو بطاريات الليثيوم أيون إلى مركز صيانة معتمد تابع لشركة DEWALT® أو إلى الوكيل المحلي لإعادة التدوير. يمكنك أيضًا الاتصال بمركز إعادة التدوير المحلي للحصول على معلومات حول مكان التخلص من البطاريات المستهلكة. RBRC® هي علامة تجارية مسجلة لشركة Call 2 Recycle, Inc.

٩ بيان المطابقة

٩-١ بيان المطابقة لتعليمات الاتحاد الأوروبي (EU)

نقر نحن، **Stanley Engineered Fastening, Nippon POP Rivets and Fasteners Ltd., Hosoda, Noyori-cho, Toyohashi, Aichi, 441--8540 JAPAN,** وفقًا لمسؤوليتنا نحن وحدنا أن المنتج:

الوصف:	**أداة مسمار القفل**
الطراز:	**BLC40PB-35**

تعلن الشركة المصنعة أن المنتج المشار إليه أعلاه يتوافق مع جميع الأحكام والمتطلبات المتعلقة باللائحة التالية:

EU/2023/1230	لوائح تنظيم التعامل مع الآلات
EU/2014/30	توجيه الاتحاد الأوروبي للتوافق الكهرومغناطيسي (EMC)
EU/2011/65	توجيه التعرض للمواد الخطرة RoHS

ما يرتبط به هذا الإعلان متوافق مع المعايير المتسقة التالية:

ISO 12100:2010	سلامة الماكينات-المبادئ العامة للتصميم-تقييم المخاطر والحد من المخاطر
EN 62841-1:2015/A11:2022	الأدوات الكهربائية اليدوية التي تعمل بمحرك كهربائي والأدوات المحمولة باليد والأدوات القابلة للنقل وآلات الحدائق والحديقة - السلامة - الجزء 1: المتطلبات العامة
EN IEC 55014-1: 2021	التوافق الكهرومغناطيسي - متطلبات الأجهزة المنزلية والأدوات الكهربائية والأجهزة المماثلة - الجزء 1: الانبعاثات
EN IEC 55014-2: 2021	التوافق الكهرومغناطيسي - متطلبات الأجهزة المنزلية والأدوات الكهربائية والأجهزة المماثلة - الجزء 2: الحصانة - معيار عائلة المنتجات
EN IEC 61000-3-2: 2019/A2:2024	التوافق الكهرومغناطيسي (EMC) - الجزء ٣-٢: الحدود - حدود انبعاثات التيار التوافقي (تيار دخل الجهاز ≤ ١٦ أمبير لكل طور)
EN IEC 61000-3-3: 2013 + A2: 2021	التوافق الكهرومغناطيسي (EMC) - الجزء ٣-3: الحدود - حدود تغيرات الجهد وتقلباته والوميض في أنظمة الإمداد العامة منخفضة الجهد، للمعدات ذات التيار المقنن ≤ ١٦ أمبير لكل طور وغير الخاضعة للتوصيل المشروط

تم تأليف الوثائق الفنية وفقًا للملحق رقم 1، القسم 1.7.4.1، وفقًا للائحة التالية: **EU/2023/1230 لائحة الماكينات** (الصكوك القانونية لعام ٢٠٠٨ رقم ١٥٩٧ - يُرجى الرجوع إلى لوائح توريد الآلات (السلامة)).

قام الموقع أدناه بإجراء إعلان المطابقة هذا نيابة عن شركة STANLEY Engineered Fastening

Daisuke Mori

Daisuke Mori

Director of Engineering, Japan

Nippon POP Rivets and Fasteners Ltd., Hosoda, Noyori-cho, Toyohashi, Aichi, 441-8540 JAPAN

مكان الإصدار:	**أيتشي، اليابان**
تاريخ الإصدار:	**26-03-2025**

الشخص الممثل المعتمد الموقع أدناه مسئول عن إعداد الملف الفني للمنتجات المخصصة للبيع في الاتحاد الأوروبي ويقوم بهذا الإعلان نيابة عن شركة Stanley Engineered Fastening.

Matthias Appel

Team Leader Technical Documentation

Stanley Engineered Fastening, Tucker GmbH, Max-Eyth-Str.1, 35394 Gießen, Germany

تتوافق هذه الآلة مع توجيه الآلات EU/2023/1230

٢-٩ بيان المطابقة لتعليمات المملكة المتحدة

نقر نحن، **Stanley Engineered Fastening, Nippon POP Rivets and Fasteners Ltd., Hosoda, Noyori-cho, Toyohashi, Aichi, 441--8540 JAPAN,** وفقًا لمسؤوليتنا نحن وحدنا أن المنتج:

الوصف:	**أداة مسمار القفل**
الطراز:	**BLC40PB-35**

تعلن الشركة المصنعة أن المنتج المشار إليه أعلاه يتوافق مع جميع الأحكام والمتطلبات المتعلقة باللوائح السارية التالية:

لوائح توريد الآلات (السلامة) لعام 2008، S.I. 2008/1597 (بصيغتها المعدلة)

لوائح التوافق الكهرومغناطيسي لعام 2016 S.I. 2016/1091 (بصيغتها المعدلة)

لوائح تقييد استخدام مواد خطرة معينة في المعدات الكهربائية والإلكترونية لعام 2012 (بصيغتها المعدلة)

تم تطبيق المعايير والمواصفات الفنية المُحدَّدة التالية:

ISO 12100:2010	سلامة الماكينات-المبادئ العامة للتصميم-تقييم المخاطر والحد من المخاطر
EN 62841-1:2015/A11:2022	الأدوات الكهربائية اليدوية التي تعمل بمحرك كهربائي والأدوات المحمولة باليد والأدوات القابلة للنقل وآلات الحدائق والحديقة - السلامة - الجزء 1: المتطلبات العامة
EN IEC 55014-1: 2021	التوافق الكهرومغناطيسي - متطلبات الأجهزة المنزلية والأدوات الكهربائية والأجهزة المماثلة - الجزء 1: الانبعاثات
EN IEC 55014-2: 2021	التوافق الكهرومغناطيسي - متطلبات الأجهزة المنزلية والأدوات الكهربائية والأجهزة المماثلة - الجزء 2: الحصانة - معيار عائلة المنتجات
EN IEC 61000-3-2: 2019/A2:2024	التوافق الكهرومغناطيسي (EMC) - الجزء ٣-٢: الحدود - حدود انبعاثات التيار التوافقي (تيار دخل الجهاز ≤ ١٦ أمبير لكل طور)
EN IEC 61000-3-3: 2013 + A2: 2021	التوافق الكهرومغناطيسي (EMC) - الجزء ٣-3: الحدود - حدود تغيرات الجهد وتقلباته والوميض في أنظمة الإمداد العامة منخفضة الجهد، للمعدات ذات التيار المقنن ≤ ١٦ أمبير لكل طور وغير الخاضعة للتوصيل المشروط

يتم تجميع الوثائق الفنية وفقًا للوائح توفير الآلات (السلامة) لعام 2008 ، S.I. 2008/1597 (بصيغته المعدلة).

قام الموقع أدناه بإجراء إعلان المطابقة هذا نيابة عن شركة STANLEY Engineered Fastening

Daisuke Mori

Daisuke Mori

Director of Engineering, Japan

Nippon POP Rivets and Fasteners Ltd., Hosoda, Noyori-cho, Toyohashi, Aichi, 441-8540 JAPAN

مكان الإصدار:	**أيتشي، اليابان**
تاريخ الإصدار:	**26-03-2025**

الشخص الممثل المعتمد الموقع أدناه مسئول عن إعداد الملف الفني للمنتجات المخصصة للبيع في المملكة المتحدة ويقوم بهذا الإعلان نيابة عن شركة Stanley Engineered Fastening.

Angus Seewraj

Director of Blind Fastener Engineering, UK

.Stanley Engineered Fastening, 43 Hardwick Grange, Warrington, WA1 4RF, United Kingdom

**This machinery is in conformity with
Supply of Machinery (Safety) Regulations 2008,
S.I. 2008/1597 (as amended)**

STANLEY
Engineered Fastening

١٠ احمِ استثمارك

ضمان أداة التثبيت الهندسية من STANLEY®

تضمن شركة STANLEY® Engineered Fastening أن جميع الأدوات الكهربية قد تم تصنيعها بعناية وأنها خالية من العيوب في موادها وصنعتها في ظل الاستخدام العادي والصيانة لمدة سنة واحدة (1).

وعند تسجيل الأداة على الإنترنت سنقوم بتمديد فترة الضمان (باستثناء البطاريات والشاحن) من عام واحد (1) إلى عامين (2). (راجع تسجيل الأداة على الإنترنت في الجزء السفلي من هذه الصفحة.)

يسري هذا الضمان على فترة الشراء الأولى للأداة للاستخدام الأصلي فقط.

الاستثناءات:

التآكل والاهتراء الطبيعي

يستثنى من تغطية الضمان عمليات الإصلاح والصيانة الدورية واستبدال أجزاء بسبب الاهتراء والتآكل الطبيعي.

سوء الاستخدام

يُستثنى من تغطية الضمان العيوب أو الأضرار الناجمة عن التخزين أو التشغيل غير السليم أو ناجمة عن سوء استخدام أو حادث أو إهمال، كالأضرار المادية.

التعديل أو الصيانة غير المعتمدين

يستثنى من تغطية الضمان العيوب أو الأضرار الناجمة عن عمليات الصيانة أو اختبارات الضبط أو التركيب أو الصيانة أو التغيير أو التعديل بواسطة أي طرف آخر خلاف شركة STANLEY® Engineered Fastening أو مراكز الصيانة المعتمدة التابعة لها.

كما يُستثنى من هذا الضمان جميع الضمانات الأخرى، الصريحة أو الضمنية، بما في ذلك أي ضمانات خاصة بالترويج أو الملائمة لأغراض تم استثنائها في هذا الضمان.

في حالة عدم توافر شروط الضمان الخاص بهذه الأداة، يُرجى إعادتها على الفور إلى أقرب موقع لمركز خدمة معتمد تابع لمصنعنا. وللاطلاع على قائمة بمراكز الصيانة المعتمدة التابعة لشركة STANLEY® Engineered Fastening في الولايات المتحدة أو كندا، يُرجى الاتصال بنا على رقم الاتصال المجاني 2781 364(877).

ومن خارج الولايات المتحدة وكندا، يُرجى زيارة موقعنا على الويب www.StanleyEngineeredFastening.com للتعرّف على أقرب موقع تابع لشركة STANLEY® Engineered Fastening.

وحينئذٍ ستتكفل شركة STANLEY® Engineered Fastening وبدون أي تكاليف باستبدال أي جزء أو أجزاء نكتشف أنها معيبة بسبب مادة أو صنعة معيبة وإعادة الأداة التي تم دفع الأموال لها مسبقًا. وهذا هو التزامنا الوحيد بموجب هذا الضمان. لا تتحمل شركة STANLEY® Engineered Fastening تحت أي ظرف من الظروف أي مسؤولية عن الأضرار التبعية أو الخاصة التي تنشأ عن شراء هذه الأداة أو استخدامها.

تسجيل أداة تثبيت البراشيم المخفية على الإنترنت

لتسجيل الضمان الخاص بك عبر الإنترنت، يُرجى زيارتنا على الموقع الإلكتروني https://
www.stanleyengineeredfastening.com/support/warranty-registration-form

شكرًا لاختيارك أداة من العلامة التجارية Stanley Assembly Technologies من STANLEY® Engineered Fastening.

يمكن الوصول إلى دليل تشغيل BLC40PB-35 عبر الموقع:

https://www.stanleyengineeredfastening.com/en/tools/Power-Tools/BLC40PB-35-Battery-Powered-Tool

STANLEY
Engineered Fastening

Ръководство за работа

BLC40PB-35 Lock Bolt Tool

Акумулаторни електроинструменти

STANLEY
Assembly Technologies

Manual Number	Issue	C/N
TRM01497	1	202503-1

©2025 Stanley Black & Decker

Всички права запазени.

Предоставената информация не може да бъде възпроизвеждана и/или оповестена по никакъв начин и чрез никакви средства (електронно или механично) без предварително изрично и писмено разрешение от STANLEY Engineered Fastening®. Предоставената информация се основава на данните, известни в момента на пускането на пазара на този продукт. STANLEY Engineered Fastening® провежда политика на постоянно усъвършенстване на продукта и следователно продуктите могат да бъдат променяни. Предоставената информация е приложима за продукта, както се предлага от STANLEY Engineered Fastening®. Ето защо, STANLEY Engineered Fastening® не може да носи отговорност за вреди, причинени от отклонения от първоначалните спецификации на продукта.

Наличната информация е съставена много внимателно. Въпреки това, STANLEY Engineered Fastening® няма да поеме никаква отговорност по отношение на каквито и да било грешки в информацията, нито за последствията от тях. STANLEY Engineered Fastening® няма да приеме никаква отговорност за вреди, причинени от дейности, извършвани от трети лица. Работните наименования, търговските наименования, търговските марки и т.н., използвани от STANLEY Engineered Fastening®, не трябва да се считат за свободни, съгласно законодателството по отношение на защитата на търговските марки.

Съдържание

1 Относно това ръководство ... 81
1.1 Конвенции за представяне ... 81
1.1.1 Дефиниции: Сигнални думи за безопасност и предупредителни символи ... 81
2 За вашата безопасност ... 83
2.1 Общи правила за безопасност ... 83
2.2 Безопасност на работното място ... 83
2.3 Електрическа безопасност ... 83
2.4 Лична безопасност ... 84
2.5 Използване и грижа за електроинструментите ... 84
2.6 Употреба и грижа за акумулаторен инструмент ... 85
2.7 Сервизиране ... 85
2.8 Допълнителна информация за безопасност ... 85
2.9 Етикети и икони ... 87
2.10 Важни инструкции за безопасност за всички зарядни устройства за батерии ... 88
2.11 Важни инструкции за безопасност за всички батерии ... 89
2.12 Специфични инструкции за безопасност за литиево-йонни (LI-ION) батерии ... 90
2.13 Допълнителни рискове ... 91
3 Спецификации ... 92
3.1 Спецификации на инструмента ... 92
3.2 Спецификации на батерията и зарядното устройство ... 92
3.3 Очаквани нитове на зареждане ... 93
3.4 Спецификации за поставяне ... 93
3.5 Съдържание на опаковката ... 93
3.6 Списък с основни компоненти ... 94
4 Настройка на инструмента ... 96
4.1 Предназначение ... 96
4.2 Оборудване за нос ... 97
4.3 Потребителски интерфейс ... 97
4.4 Зарядни устройства ... 98
4.4.1 Зареждане на батерия ... 99
4.4.2 Операция по зареждане ... 99
4.4.3 Литиево-йонни батерийни пакети ... 100
4.5 Батерии ... 101
5 Работни процедури ... 102
5.1 Правилно положение на ръцете ... 102
5.2 Работа с инструмента ... 102
6 Сервизиране на инструмента ... 105
6.1 Честота на поддръжка ... 105
6.2 Почистване ... 105
6.2.1 Екстериор на инструмента ... 105
6.2.2 Сглобка за почистване и обслужване ... 106
6.2.3 Инструкции за почистване на зарядното устройство ... 106
6.3 Акумулаторна батерия ... 106

7 Общи сглобки 107

7.1 Разглобен изглед 107

7.2 BOM 108

8 Защита на околната среда 110

9 Декларация за съответствие 111

9.1 ЕС декларация за съответствие 111

9.2 Декларация за съответствие за Великобритания 113

10 Защитете вашата инвестиция 115

1 Относно това ръководство

1.1 Конвенции за представяне

1.1.1 Дефиниции: Сигнални думи за безопасност и предупредителни символи

Това ръководство за употреба използва следните символи и думи за безопасност, за да ви предупреди за опасни ситуации и опасност от нараняване или материални щети.

Предупреждения в началото на раздел

⚠ ВНИМАНИЕ

Вид и източник на опасност

Последици, ако се пренебрегне

⇒ Действие за предотвратяване на опасност

Предупреждение в рамките на раздел

ВНИМАНИЕ! Вид опасност и източник Последствия, ако се пренебрегне. Действие за предотвратяване на опасност

Предупредителен триъгълник

Предупредителният триъгълник ⚠ показва опасност от смърт или нараняване на хора.

Предупрежденията без предупредителен триъгълник показват материални щети.

Сигнална дума

Сигналната дума показва сериозността на опасността:

Сигнална дума	Значение
⚠ ОПАСНОСТ	Показва неминуемо опасна ситуация, която ако не се избегне, ще доведе до смърт или опасно нараняване.
⚠ ПРЕДУПРЕЖДЕНИЕ	Непосредствено опасна ситуация, която ако не бъде избегната, може да доведе до смърт или тежки наранявания.
⚠ ВНИМАНИЕ	Показва потенциално опасна ситуация, която ако не бъде избегната, може да доведе до леки или средни наранявания.
ЗАБЕЛЕЖКА	Показва практика, която не е свързана с лични наранявания и която, ако не се избегне, може да доведе до имуществени щети.

Вид и източник на опасност

Този параграф описва вида на опасността и какво я причинява.

Последици, ако се пренебрегне

Този параграф обяснява какво се случва, ако опасността не бъде предотвратена.

Действие за предотвратяване на опасност

Тези параграфи показват как опасността може да бъде предотвратена. Тези мерки задължително трябва да се вземат!

2 За вашата безопасност

Тази инструкция за експлоатация трябва да се прочете от всяко лице, което инсталира или работи с този инструмент, с особено внимание за следните предупреждения и инструкции за безопасност.

Неправилното функциониране или поддръжка на този продукт може да доведе до сериозни наранявания и материални щети. Прочетете и разберете всички предупреждения и инструкции за работа, преди да използвате тази техника. При използване на електроинструменти, винаги трябва да се вземат основни предпазни мерки за безопасност за намаляване на риска от лично нараняване.

2.1 Общи правила за безопасност

⚠ ПРЕДУПРЕЖДЕНИЕ

Прочетете всички предупреждения, инструкции, илюстрации и технически характеристики, предоставени с този електроинструмент.

Неспазването на всички изброени по-долу инструкции може да доведе до токов удар, пожар и/или тежки травми.

Запазете всички предупреждения и инструкции за бъдещи справки.

Терминът “електроинструмент” във всички предупреждения се отнася до захранвани (със захранващ кабел) или работещи на батерии (без захранващ кабел) електрически инструменти.

2.2 Безопасност на работното място

1. Пазете работното място чисто и добре осветено. Безпорядъкът и недостатъчното осветление могат да доведат до трудова злополука.
2. Не използвайте електроинструменти в експлозивна среда, като например при наличието на запалителни течности, газове или прах. Електроинструментите произвеждат искри, които могат да възпламенят праха или изпаренията.
3. Дръжте деца и странични лица надалече, докато работите с електроинструмента. Всяко отклоняване на вниманието може да ви накара да загубите контрол.

2.3 Електрическа безопасност

Прочетете всички инструкции:

1. Щепселите на електроинструмента трябва да са подходящи за използвания контакт. Никога, по никакъв начин не променяйте щепсела. Не използвайте адаптери за щепсела със заземени (замасени) електрически инструменти. Непроменените щепсели и контакти намаляват риска от токов удар.
2. Избягвайте контакт на тялото със заземени повърхности, като например тръби, радиатори, готварски печки и хладилници. Съществува повишен риск от токов удар, ако тялото ви е заземено.
3. Не излагайте електроинструментите на дъжд и мокри условия. Проникването на вода в електроинструмента повишава опасността от токов удар.

4. Не злоупотребявайте с кабела. Никога не използвайте кабела за носене, дърпане или изключване на електроинструмента. Пазете кабела далече от топлина, масло, остри ръбове или движещи се части. Повредените или оплетени кабели увеличават риска от токов удар.
5. При работа с електроинструмент на открито, използвайте удължителен кабел, подходящ за употреба на открито. Използването на кабел, подходящ за употреба на открито, намалява риска от токов удар.

2.4 Лична безопасност

1. Бъдете нащрек, внимавайте какво правите и бъдете разумни, когато работите с електроинструмента. Не използвайте електроинструмента, когато сте изморени или сте под влияние на наркотици, алкохол или лекарства. Един миг невнимание при работа с електроинструмент може да доведе до сериозни наранявания.
2. Използвайте лични предпазни средства. Винаги носете защита за очите. Предпазни средства като противопрахова маска, предпазни обувки, каска или слухова защита, използвани за съответните условия, намаляват личните наранявания.
3. Предотвратяване на случайно задействане. Преди да вземете или носите инструмента и преди да го свържете към източника на захранване и/или към акумулаторния пакет се уверете, че превключвателят е на позиция "изключен". Пренасянето на електроинструменти с пръст върху превключвателя или включването им в електрическата мрежа с включен превключвател може да доведе до злополуки.
4. Премахнете регулиращите ключове или сервизните такива, преди да включвате инструмента. Прикрепени към въртящи се части на електроинструмента гаечни или регулиращи ключове могат да доведат до наранявания.
5. Не се протягайте прекалено. Стойте стабилно на краката си през цялото време. Това позволява по-добър контрол над електроинструмента в непредвидими ситуации.
6. Обличайте се подходящо. Не носете висящи дрехи или бижута. Пазете косата си, дрехите си и ръкавиците далече от движещите се части. Висящите дрехи, бижута или дълги коси могат да бъдат захванати от движещи се части.
7. Ако са предоставени устройства за аспирация или приспособления за събиране на прах, уверете се, че са свързани и използвани правилно. Използването на тези средства може да намали опасностите свързани с праха.
8. Не допускайте, поради навика от честото използване на инструмента, да пренебрегвате принципите за безопасност при работа с него. Едно невнимателно действие може да доведе до тежки наранявания в рамките на части от секундата.

2.5 Използване и грижа за електроинструментите

1. Не претоварвайте електроинструмента. Използвайте правилния инструмент за вашето приложение. Подходящият електроинструмент ще свърши по-добре и по-безопасно работата, при темпото, за което е създаден.
2. Не използвайте електроинструмента, ако превключвателят не го включва и изключва. Всеки електроинструмент, който не може да се контролира с превключвателя е опасен и трябва да се поправи.
3. Изключете щепсела от контакта и/или премахнете батерията от електрическия инструмент преди да извършите каквито и да било настройки, преди смяна на аксесоарите или съхраняване на електрическите инструменти. Такива предварителни мерки за безопасност намаляват риска от нежелателно задействане на електроинструмента.
4. Съхранявайте преносимите електроинструменти извън досега на деца и не позволявайте на незапознати с електроинструмента или тези инструкции лица да работят с него. Електроинструментите са опасни в ръцете на необучени потребители.
5. Поддръжка на електроинструменти. Проверете за разцентроване или заклинване на движещи се части, счупвания на части и всякакви други обстоятелства, които биха могли да се отразят върху работата на инструмента. При повреда на електроинструмента, задължително го поправете преди да го използвате отново. Много злополуки се причиняват от лошо поддържани електрически инструменти.

6. Поддържайте режещите инструменти винаги добре заточени и чисти. Правилно поддържаните режещи инструменти с остри остриета по-трудно могат да се огънат и по-лесно се контролират.
7. Използвайте електроинструментите, аксесоарите и допълнителните части към тях в съответствие с инструкциите, като вземате предвид работните условия и характера на работата. Използването на електроинструмента за работи, различни от тези, за които е предназначен, може да доведе до опасни ситуации.
8. Пазете дръжките и повърхностите за захващане сухи, чисти от масло и грес. Хлъзгавите дръжки и повърхности за захващане не позволяват безопасното боравене и управление на електрическия инструмент в непредвидени ситуации

2.6 Употреба и грижа за акумулаторен инструмент

1. Презареждайте само с определеното от производителя зарядно устройство. Зарядно, което е подходящо за един тип батерии може да създаде риск от пожар, когато се използват с друг тип батерии.
2. Използвайте електроинструмента само с определените за него батерии. Използването на друг вид батерии може да предизвика нараняване или пожар.
3. Когато батерийният пакет не се използва, трябва да се пази от други метални предмети, като кламери, монети, ключове, пирони, винтове или други малки метални предмети, които може да направят свързване от един терминал до друг. Последствията от късото съединение могат да бъдат изгаряния или пожар.
4. При извънредни обстоятелства от батерията може да изтече течност; избягвайте контакт. Ако случайно попадне на кожата, изплакнете с вода. Ако течността попадне на очите ви, потърсете медицинска помощ. Изтеклата от батерията течност може да причини дразнене и изгаряния.
5. Не използвайте батерия или инструмент, който е повреден или модифициран. Повредените или изменените батерии могат да имат непредсказуема реакция, водеща до пожар, експлозия или риск от нараняване.
6. Не излагайте батерия или инструмент за огън или прекомерна температура. Излагането на огън или температура над 130 °C може да предизвика експлозия.
7. Следвайте всички инструкции за зареждане и не зареждайте батерията или инструмента извън температурния диапазон, посочен в инструкциите. Неправилното зареждане или при температури извън определения диапазон може да повреди батерията и да увеличи риска от пожар.

2.7 Сервизиране

1. Сервизирането на вашия електроинструмент трябва да се извършва само от квалифицирано лице, като се използват само оригинални резервни части. Това ще гарантира безопасната употреба на уреда.
2. Никога не поправяйте повредени батерии. Обслужването на батериите трябва да се извършва само от производителя или упълномощените сервизни агенти.

2.8 Допълнителна информация за безопасност

⚠ ВНИМАНИЕ

Никога не модифицирайте инструмента по какъвто и да било начин.

Всяко изменение на инструмента ще анулира всички гаранции. Модифицирането може да доведе до материални щети и/или сериозен риск от нараняване на потребителя.

⚠ ВНИМАНИЕ

Винаги носете сертифицирано оборудване за безопасност

Винаги използвайте защитни очила. Слънчевите очила за всекидневна употреба не са защитни очила. Също така използвайте и маска за лице или противопрахова такава, ако работата се извършва на прашно място. Винаги носете сертифицирано оборудване за безопасност:

⇒ ANSI Z87.1 защита за очите (CAN/CSA Z94.3)

⇒ ANSI S12.6 (S3.19) защита на слуха

⇒ NIOSH/OSHA/MSHA дихателна защита.

⚠ ВНИМАНИЕ

Винаги носете защита за слуха

Винаги носете подходящата за вас защита за слуха, отговаряща на ANSI S12.6 (S3.19) по време на употреба. При някои условия и продължителност на употреба, шумът от този продукт може да допринесе за загубата на слуха.

⚠ ВНИМАНИЕ

Опасност от спъване или падане на инструмента

Когато не го използвате, поставете инструмента на едната му страна на стабилна повърхност, където няма да представлява опасност от препъване и падане. Някои инструменти с големи акумулаторни пакети могат да стоят изправени на акумулаторния пакет, но могат да бъдат лесно съборени.

⚠ ВНИМАНИЕ

Неправилното използване на колана може да причини сериозно нараняване

За да избегнете нараняване:

⇒ Уверете се, че коланът е фиксиран сигурно и правилно, когато се използва. Не използвайте колан с някаква повреда на колана или катарамите.

1. Не използвайте извън предназначението на проекта за поставяне на слепи нитове STANLEY Engineered Fastening®.
2. Използвайте само части, нитове и аксесоари, препоръчани от производителя.
3. Не изпускайте инструмента и не го използвайте вместо чук.
4. Пазете дръжките на инструмента сухи, чисти, и без следи от масло и смазка.
5. Никога не оставяйте работещ инструмент без надзор и изключвайте батерията, когато инструментът не се използва.
6. Дръжте ръцете далеч от пусковия превключвател на инструмента, преди да го свържете към електрическата мрежа и/или комплекта батерии, както и преди да вземете или да носите инструмента.
7. Не работете с инструмент, който е насочен директно към дадено лице(а).
8. Не работете с инструмента със свален носов корпус.
9. Не позволявайте на мръсотия и чужди тела да имат досег с вентилационните отвори на инструмента, тъй като това ще доведе до повреда на инструмента.

2.9 Етикети и икони

Маркировка върху инструмента

Позиция на кода на датата

Кодът на датата, който включва годината, месеца и мястото на производство, се отпечатва на повърхността на корпуса, която формира монтажната фуга между инструмента и батерия.

Етикети върху инструмента, зарядното и батерията

В допълнение към пиктограмите, използвани в това ръководство, етикетите върху инструмента, зарядното устройство и батерията може да съдържат и следните пиктограми.

	Преди употреба, прочетете ръководството с инструкциите.		Не излагайте на вода.
	Преди употреба, прочетете ръководството с инструкциите.		Веднага сменяйте повредените кабели.
	Носете защита за очите.		Проблемна електропроводна линия.
	Използвайте защита за слуха.		Проблемен батерия или зарядно устройство.
	Носете респираторна защита.		Не докосвайте с проводими предмети.
	Зареждане на батерията.	+40°c +4°c	Зареждайте само между 4°C и 40°C.
	Заредена батерия.		Изхвърлете батерията с дължимата грижа за околната среда.
	Забавено зареждане на батерията поради гореща/студена външна среда.		Не изгаряйте акумулаторния пакет.
Li Ion	Зарежда литиево-йонни батерии.		Вижте Техническите данни за времето за зареждане.
	Само за употреба на закрито.		Не зареждайте повредени акумулаторни пакети.
	Видима радиация. Не се взирайте в светлината.		Символ за опасност от удар.

	Зареждайте батерийните пакети DEWALT®/POP®Avdel® само с обозначените зарядни устройства DEWALT®/POP®Avdel®. Зареждането на акумулаторни пакети, различни от определените DEWALT®/POP®Avdel® батерии със зарядно устройство DEWALT®/POP®Avdel® могат да ги взривят или да доведе до други опасни ситуации.		Вашето зарядно устройство на DEWALT® е двойно изолирано, в съответствие с EN60335; затова не е необходимо заземяване.

2.10 Важни инструкции за безопасност за всички зарядни устройства за батерии

Запазете тези инструкции:

Това ръководство съдържа важни инструкции за безопасност и експлоатация на съвместими зарядни устройства за батерии (вижте техническите данни).

⚠ ПРЕДУПРЕЖДЕНИЕ

Токов удар поради течност

Опасност от удар. Не допускайте навлизането на течност в зарядното устройство. Може да доведе до токов удар.

⚠ ПРЕДУПРЕЖДЕНИЕ

Токов удар или пожар

За да намалите риска от нараняване:

⇒ Ние препоръчваме използването на дефектнотокова защита с остатъчен ток 30mA или по-малко.

⚠ ВНИМАНИЕ

Опасност от изгаряне

За да намалите риска от нараняване:

⇒ Зареждайте само акумулаторни батерии DEWALT®. Други видове батерии може да избухнат, причинявайки наранявания и щети.

⚠ ВНИМАНИЕ

Риск за деца, които си играят с уреди

За да намалите риска от нараняване:

⇒ На децата не трябва да се позволява да играят с уреда.

ЗАБЕЛЕЖКА

При определени условия, и когато зарядното устройство е свързано към източника на мощност, изложените зарядни контакти в зарядното устройство може да получат късо съединение от чужд материал. Чужди тела с проводими свойства, като например, но не само, стоманена вата, алуминиево фолио или натрупване на метални частици, трябва да се държат далече от контактите за зарядното устройство. Винаги изключвайте зарядното устройство от електрическата мрежа, когато в кухините няма батерии за зареждане. Изключете зарядното устройство преди да бъде почистено.

1. Преди да използвате зарядно устройство, прочетете всички инструкции и предупредителни маркировки върху зарядното устройство, батерията и продукта, използващ батерията.
2. Не се опитвайте да зареждате батерията с различни от описаните в това ръководство зарядни устройства. Зарядното устройство и акумулаторният пакет са създадени специално съвместими едно с друго.
3. Тези зарядни устройства не са предназначени за друга употреба, освен за зареждане на презареждащите се батерии на DEWALT®. Всяка друга употреба може да доведе до риск от пожар, късо съединение или токов удар.
4. Не излагайте зарядното устройство на дъжд и сняг.
5. Издърпвайте щепсела, а не кабела, когато изключвате зарядното устройство. Това ще намали риска от повреда в щепсела или кабела.
6. Внимавайте кабела да не бъде на място, където може да е настъпан, да се спънете в него или да бъде повреден.
7. Не поставяйте предмети върху зарядното устройство и не поставяйте зарядното върху мека повърхност, която може да блокира вентилационните отвори и да доведе до прекомерно вътрешно загряване. Поставете зарядното устройство далече от нагорещени уреди. Зарядното устройство се охлажда чрез отвори отгоре и отдолу на корпуса.
8. Не работете със зарядно устройство с повреден кабел или щепсел, веднага ги предайте за смяна.
9. Не работете със зарядното устройство, ако е било ударено силно, ако е било изпуснато или повредено по някакъв начин. Занесете го в упълномощен сервизен център.
10. Не разглобявайте зарядното устройство; когато се изисква сервизиране или поправка, занесете го в оторизиран за това сервизен център. Неправилното сглобяване може да доведе до риск от токов удар или пожар.
11. Изключете зарядното устройство от електрическата мрежа, преди всякакво почистване. Това ще намали риска от токов удар. Свалянето на акумулаторния пакет няма да намали този риск.
12. Никога не опитвайте да свързвате две зарядни устройства заедно.
13. Зарядното устройство е предназначено за работа на стандартна битова електрическа енергия (вижте спецификациите на зарядното устройство). Не се опитвайте да го използвате при други волтажи. Това не се отнася до зарядните устройства за употреба в превозни средства.
14. Не използвайте удължителен кабел, освен ако не е абсолютно наложително. Използването на неподходящ удължителен кабел може да доведе до риск от пожар, токов удар или късо съединение.

2.11 Важни инструкции за безопасност за всички батерии

При поръчка на резервни батерии, не забравяйте да включите каталожен номер и напрежение.

Батерията не е напълно заредена от картонената опаковка. Преди да използвате батерията и зарядното устройство, прочетете инструкциите за безопасност по-долу. След това следвайте дадената процедура за зареждане.

Прочетете всички инструкции

1. Не зареждайте и не използвайте батерията в експлозивни среди, като например при наличието на запалими течности, газове или прах. Поставянето или изваждането на батерията от зарядното устройство може да възпламени прахообразни материали или пари.
2. Никога не вкарвайте със сила акумулаторен пакет в зарядното устройство. Не модифицирайте батерията по никакъв начин, за да се побере в несъвместимо зарядно устройство, защото батерията може да се спука и да причини сериозни наранявания.
3. Зареждайте батериите само с предназначените за тях DEWALT® зарядни устройства.
4. Не разливайте и не потапяйте във вода или други течности.
5. Не съхранявайте и не използвайте инструмента и батерийния пакет на места, където температурата може да достигне или превиши 40˚C (104˚F) (като например външни навеси или метални сгради през лятото). За най-дълъг живот на батерията, съхранявайте я на хладно, сухо място.
6. Когато батериите не се използват, трябва да се държат далеч от други метални предмети, като кламери, монети, ключове, пирони, винтове или други малки метални предмети, които може да направят свързване от едната до другата клема на батерията.
7. Не изхвърляйте батериите във вода.

⚠ ПРЕДУПРЕЖДЕНИЕ

Опасност от пожар. Никога и по никаква причина не се опитвайте да отворите акумулаторен пакет. Ако акумулаторният пакет е спукан или повреден, не включвайте зарядното устройство. Не чупете, не изпускайте и не повреждайте акумулаторния пакет. Не използвайте акумулаторен пакет или зарядно устройство, което е било ударено силно, изпуснато, прегазено или повредено по някакъв начин (като прободено с пирон, ударено с чук, настъпано). Може да се стигне до токов удар. Повредените акумулаторни пакети трябва да бъдат върнати на сервизния център за рециклиране.

⚠ ПРЕДУПРЕЖДЕНИЕ

Опасност от пожар. Не съхранявайте и не пренасяйте акумулаторния пакет така, че да се получи контакт на батерийните клеми с метални предмети. При транспортиране на отделни батерийни пакети, уверете се, че клемите на батерията са защитени и добре изолирана от материали, които могат да се свържат с тях и да причинят късо съединение.

⚠ ВНИМАНИЕ

Когато не го използвате, поставете инструмента на едната му страна на стабилна повърхност, където няма да представлява опасност от препъване и падане. Някои инструменти с големи акумулаторни пакети могат да стоят изправени на акумулаторния пакет, но могат да бъдат лесно съборени.

2.12 Специфични инструкции за безопасност за литиево-йонни (LI-ION) батерии

1. Не изгаряйте батерийния пакет, дори и при необратима повреда или при пълно износване. Акумулаторният пакет може да експлодира в огъня. При изгарянето на литиево-йонни батерии се образуват токсични изпарения и съединения.
2. Ако съдържанието на батерията влезе в контакт с кожата, веднага я измийте с мек сапун и вода. Ако в окото влезе батерийна течност, изплакнете с вода на отворено око за 15 минути или докато не премине дразненето. Ако е необходима медицинска помощ, батерийния електролит е съставен от смесица от течни органични карбонати и литиеви соли.
3. Съдържанието от отворени батерийни клетки може да причини дразнене в дихателната система. Необходим е свеж въздух. Ако симптомите продължават, потърсете медицинска помощ.

⚠ ПРЕДУПРЕЖДЕНИЕ

Опасност от изгаряне поради течност от батерията

Батерийната течност може да е запалителна, ако е изложена на искра.

2.13 Допълнителни рискове

Въпреки прилагането на съответните разпоредби за безопасност и прилагането на предпазни средства, съществуват рискове, които не могат да бъдат избегнати. Това са:

- Увреждане на слуха.
- Опасност от нараняване поради летящи частици.
- Риск от изгаряния поради нагорещяване на аксесоарите по време на работа.
- Риск от нараняване поради продължителна употреба.

3 Спецификации

ЗАБЕЛЕЖКА

При никакви обстоятелства не трябва да се извършва каквато и да е поддръжка или обслужване освен смяната на носовото оборудване.

3.1 Спецификации на инструмента

Спецификации	Мерна единица	BLC40PB-35
Напрежение	VDC	18 ном. (20 макс.)
Тип		3
Вид на батерията		Литиево-йонна
Тегло (без батерията)	кг.	4,7

Общи стойности на излъчваните шум и вибрации (триаксална векторна сума) определена съгласно EN 60745-1 и EN 62841-1:

Спецификации	Мерна единица	Стойност
LPA (звуково налягане)	dB(A)	82
LPA (колебание в звуковото налягане)	dB(A)	2
LWA (звукова мощност)	dB(A)	90
KWA (колебание на звуковата мощност)	dB(A)	2
Ah ниво на вибрациите	m/s²	0,4
K вибрационна несигурност	m/s²	1,5

Спецификации	Мерна единица	4,0 Ah	5,0 Ah
Тегло	кг.	5,35	5,35
Дължина	mm	361,1	361,1
Височина	mm	333,6	333,6
Ход	mm	40	
Сила на издърпване	N	35000	
Диапазон на нитове ном. диам.	mm	AVBOLT Standard 5/16"	

3.2 Спецификации на батерията и зарядното устройство

Батериен пакет**	Мерна единица	Стойност
Вид на батерията		Литиево-йонна
Напрежение	VDC	18 ном. (20 макс.)
Капацитет	Ah	4,0/5,0

Батериен пакет**	Мерна единица	Стойност
Тегло	кг.	0,61/0,62
Продължителност на зареждане	мин	60/75

Зарядно устройство**	Мерна единица	NA	JP	QW/GB/XE/XD/KR	A9
Вид на батерията		Литиево-йонна	Литиево-йонна	Литиево-йонна	Литиево-йонна
Мрежово напрежение тип батерия	VAC	120	100	230	220
Входяща честота	Hz	60	50/60	50	50
Тегло	кг.	0,5	0,5	0,5	0,5

Предпазители		
Европа	230 V на инструмент	10 Ампера. Електрическа мрежа
Великобритания и Ирландия	230 V на инструмент	3 Ампера. Контакт

* BLC40PB-35 е съвместим само с DEWALT® 18V или 20V макс. литиево-йонни плъзгащи се батерии.

** Продължителността на зареждането се базира на зарядно устройство DCB1104 DEWALT®.

3.3 Очаквани нитове на зареждане

Ном. Диам. на нитовете	Батерия 4,0 Ah	Батерия 5,0 Ah
Ø 8,0 мм	320	440

ЗАБЕЛЕЖКА

Тези стойности са само ориентировъчни и са изчислени на базата на напълно заредена батерия. Резултатите могат да варират в зависимост от материала на нитовете, състоянието на инструмента/батерията, както и от работната среда.

3.4 Спецификации за поставяне

Крепежен елемент	
Тип	Размер
AVBOLT® Standard	5/16"

3.5 Съдържание на опаковката

Описание	Номер на част	BLC40PB-35-A91821	BLC40PB-35-A91822	BLC40PB-35-A9-B-KIT	BLC40PB-35-QW1822	BLC40PB-35-JP1822
Базов инструмент	BLC40PB-35-B (TRM01501)	1	1	1	1	1
Зарядно устройство	DCB1104	1	1	-	1	1

Описание	Номер на част	BLC40PB-35-A91821	BLC40PB-35-A91822	BLC40PB-35-A9-B-KIT	BLC40PB-35-QW1822	BLC40PB-35-JP1822
Батерия (4.0 Ah)	DCB182 или DCB204	1	2	-	2	2
Ръководство с инструкции	TRM01497	1	1	1	1	1
Текстилна сбруя	TRM01589	-	1	-	1	1
Презрамка	N463971	-	1	-	1	1
Отвертка	60-821-23	1	1	-	1	1
Носова сглобка (AVBOLT® Standard 5/16")	72200-07700	1	1	-	-	-

ЗАБЕЛЕЖКА

Батерията и зарядното устройство може да варират според наличността/изискванията.

3.6 Списък с основни компоненти

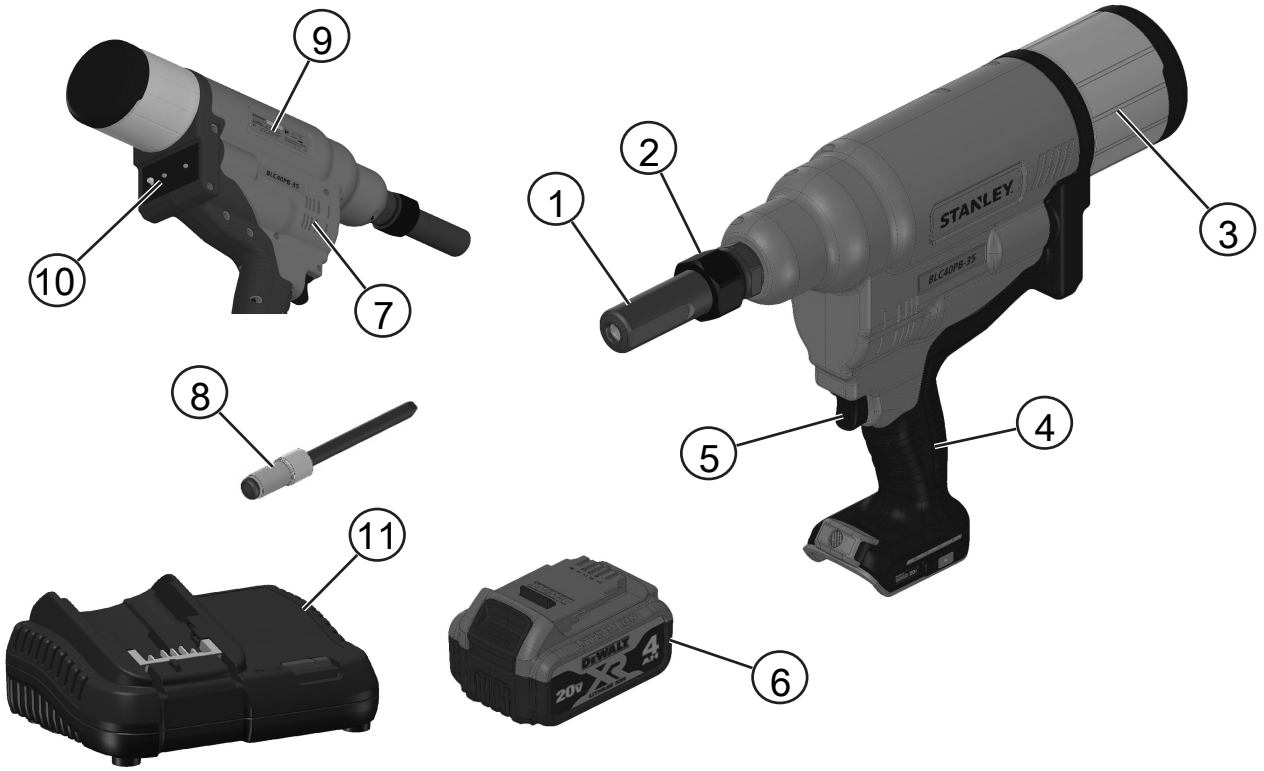

Фиг. 1: BLC40PB-35 Инструмент за нитове

1	Носова сглобка	2	Контрагайка
3	Дорник колектор	4	Дръжка
5	Спусък	6	Батерия [4,0 Ah показана]

7	Изпускателен отвор	8	Нит
9	Модел №/Сериен №	10	Потребителски интерфейс
11	Зарядно устройство		

ЗАБЕЛЕЖКА

Етикетите на батерията може да са 18V или 20V (макс.) в зависимост от местната наличност, инструментът е съвместим и с двата варианта на Dewalt®.

4 Настройка на инструмента

4.1 Предназначение

Този инструмент е предназначен за монтаж на слепи нитове STANLEY Engineered Fastening®.

ЗАБЕЛЕЖКА

Този инструмент трябва да се използва от опитни оператори

Не допускайте деца в близост до инструмента. Надзорът е наложителен, когато неопитни хора използват този инструмент.

⇒ Този уред не е предназначен за употреба от малки деца или хора с увреждания без наблюдение.

⇒ Този продукт не е предназначен за употреба от хора (включително деца) с намалени физически, сензорни или умствени възможности, или с липса на знания, освен ако не са под наблюдение или не са били инструктирани относно употребата на устройството от човек, отговорен за тяхната безопасност. Децата никога не трябва да остават сами с продукта.

ЗАБЕЛЕЖКА

Не използвайте инструмента при мокри условия или в присъствието на запалими течности или газове.

Прочетете всички предупреждения и инструкции за безопасност, преди да пуснете инструмента в експлоатация.

Винаги носете одобрена защита за слуха и очите, когато използвате монтажно оборудване.

⚠ ПРЕДУПРЕЖДЕНИЕ

Това може да доведе до лични наранявания и щети.

Никога не променяйте инструмента или неговите части.

⚠ ПРЕДУПРЕЖДЕНИЕ

Преди регулиране на инструмента, винаги сваляйте батерията.

Преди Употреба

1. Изберете подходящо по размер носово оборудване и го инсталирайте.
2. Уверете се, че батерията е напълно заредена.
3. Поставете батерията в инструмента.
4. Бързо издърпайте и освободете пусковия превключвател, за да настроите инструмента на начална позиция.

4.2 Оборудване за нос

⚠ ПРЕДУПРЕЖДЕНИЕ

Преди регулиране на инструмента, винаги сваляйте батерията.

Носова сглобка за AVBOLT® Standard 5/16" номер на част: 07220-07700

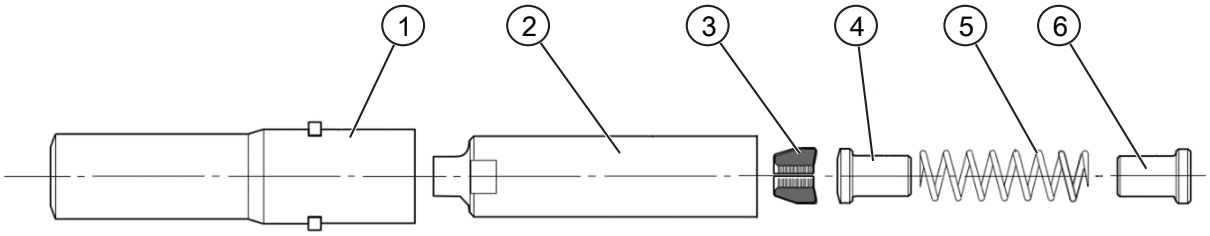

Фиг. 2: Носова сглобка

Артикул	Описание	Номер на част
1	Наковалня	07220-07701
2	Патронник	07220-07702
3	Челюсти	73411-03303
4	Вал	07220-07703
5	Пружина	07220-06305
6	Пружинен водач	07220-07704

Инструкции за монтаж на носовата сглобка:

1. Леко покрийте челюстите (3) с Moly литиева грес.
2. Сглобете водача на пружината (6), пружината (5) и вала (4). Поставете ги на една страна върху равна повърхност.
3. Балансирайте трите челюсти (3) върху последователя (4).
4. Внимателно спуснете цангата (2) върху сглобените компоненти.
5. Дръжте инструмента насочен надолу. Завийте напълно сглобената цанга върху буталото на главата на инструмента. Затегнете с подходящ гаечен ключ.
6. Поставете наковалнята (1) върху цангата (2) и върху инструмента.
7. Поставете адаптерния пръстен така, че процепът на адаптерния пръстен да пасне на издатините на наковалнята (1).
8. Поставете контрагайката върху наковалнята и я затегнете върху инструмента с подходящ гаечен ключ.

Препоръчителният момент на затягане на контрагайката: 30Nm-50Nm.

4.3 Потребителски интерфейс

Панелът на потребителския интерфейс от задната страна на инструмента се състои от превключвател за дърпане със сила, дърпане за ход (12) и два превключвателя за завъртане (13).

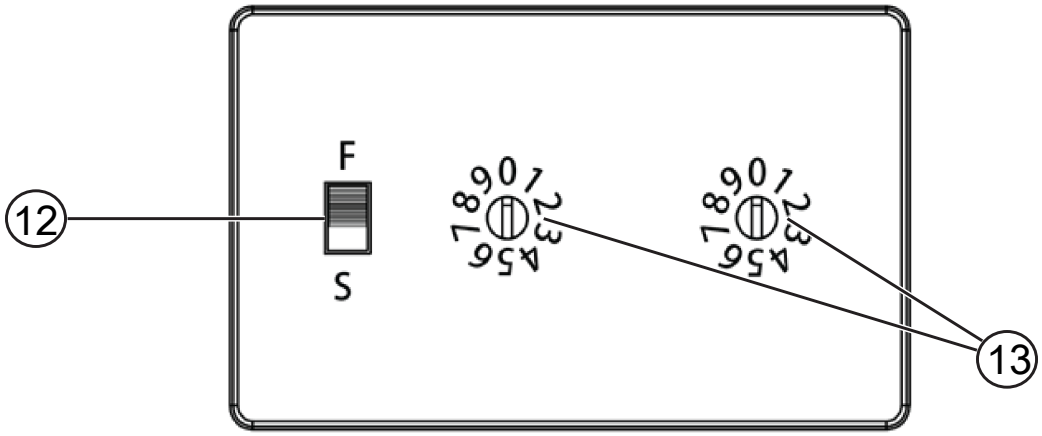

Фиг. 3: Потребителски интерфейс

12 Превключвател за принудителен ход	13 Въртящи се превключватели

Нит AVBOLT® Standard

Когато използвате стандартен нит Avbolt, задайте двата превключвателя за завъртане (13) на „0“ и „0“ и “0”. Посоките на въртене на превключвателя (13) могат да се определят от кухата страна на превключвателя. Използвайте предоставената плоска отвертка, за да завъртите превключвателя (13). Превключвателят на силата на хода (12) може да се настрои по двата начина, когато се използва стандартен нит Avbolt.

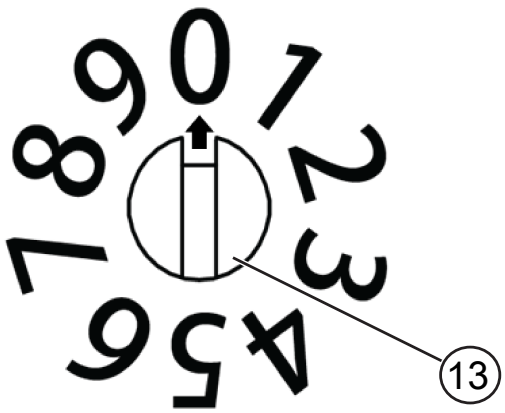

Фиг. 4: Въртящ се превключвател

4.4 Зарядни устройства

Вашият електрически инструмент се зарежда със зарядно устройство на DEWALT®. Внимателно прочетете всички инструкции за безопасност, преди да използвате зарядното устройство. Зарядното устройство не изисква регулиране и е създадено за възможно най-улеснена работа.

4.4.1 Зареждане на батерия

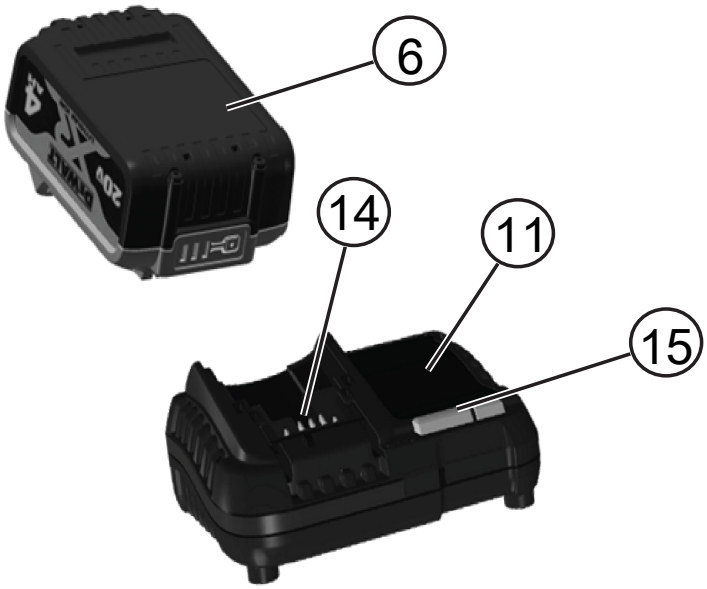

Фиг. 5: Поставяне на батерия

6	Батериен пакет	11	Зарядно устройство
14	Свързване на батерийното зарядно устройство	15	Лампа на зарядното устройство

1. Включете зарядното устройство в подходящ контакт, преди да вкарате батерийния пакет. (Вижте спецификациите на зарядното устройство)
2. Вкарайте батерията в зарядното устройство, уверете се, че тя е добре поставена в зарядното устройство. Червената светлина (зареждане) ще започне да мига, което показва, че процесът на зареждане е започнал.
3. Завършването на зареждането ще бъде показано от червената светлина, която вече ще свети постоянно. Батерията е напълно заредена и може да се използва веднага или да се остави в зарядното устройство.
4. За да извадите батерията от зареждащото устройство, натиснете бутона за освобождаване на батерията.

ЗАБЕЛЕЖКА

За да се осигури максимално добра дейност и живот на литиево-йонните батерии, заредете напълно батерията преди първата употреба.

4.4.2 Операция по зареждане

Вижте таблицата по-долу за състоянието на заряда на батерийния пакет.

Индикатори за зареждане:		
	Зареждане	
	Напълно заредени	
	Забавено зареждане на батерията поради гореща/студена външна среда*	

Червената светлина ще продължи да мига, но по време на тази операция ще се включи също и жълта индикаторна светлина. Когато батерията достигне подходяща температура, жълтата светлинка ще се изключи и зарядното устройство ще възобнови зареждането.

Това зарядно устройство няма да зареди повредена батерия. Зарядното устройство ще даде знак, че батерията е повредена, като откаже да светне или чрез изкарване на повредената батерия или чрез мигане на зарядното устройство.

ЗАБЕЛЕЖКА

Това може и да означава проблем със зарядното устройство. Ако зарядното устройство показва проблем, занесете зарядното устройство заедно с акумулаторния пакет, за да бъдат тествани в упълномощен сервизен център.

Горещ/студен пакет закъснение

Когато зарядното устройство установи, че батерията е твърде гореща или твърде студена, то автоматично започва забавено зареждане на батерията поради гореща/студена батерия, и спира зареждането, докато батерията не достигне подходяща температура. Зарядното устройство тогава автоматично се превключва към режим на зареждане. Тази характеристика осигурява максимален живот на батерията. Студената батерия ще се зареди два пъти по-бавно от топлата батерия. Батерията ще се зарежда по-бавно през целия цикъл на зареждане и няма да се върне към максималната скорост на зареждане дори при затоплянето й.

4.4.3 Литиево-йонни батерийни пакети

Литиево-йонните инструменти на STANLEY Engineered Fastening® са създадени със система за електронна защита, която защитава батерията срещу претоварване, прегряване или дълбоко разреждане. Инструментът ще се изключи автоматично, ако се включи електронната система за защита. Ако това се случи, поставете литиево-йонната батерия на зарядното устройство, докато се зареди напълно.

4.5 Батерии

Поставяне и изваждане на батерията от инструмента

Фиг. 6: Батериен пакет

6	Батерия

ЗАБЕЛЕЖКА

За най-добри резултати, уверете се, че вашата батерия е напълно заредена. Инструментът ще се изключи без предупреждение, когато батерията е напълно разредена.

За да поставите батерията в дръжката

1. Подравнете батерийния пакет с релсите в дръжката на инструмента.
2. Плъзнете го в дръжката, докато батерийния пакет е здраво положен в инструмента, и се внимавайте да не се разкачи.

За да извадите батерията от дръжката

1. Натиснете бутона за освобождаване на батерията и я издърпайте силно от дръжката на инструмента.
2. Вкарайте батерийния пакет в зарядното устройство, както е описано в раздела на зарядното устройство в това ръководство.

Препоръки за съхранение

- Най-доброто място за съхранение е хладно и сухо място, далеч от директна слънчева светлина и прекомерна жега или студ. За оптимална работа и живот, когато не са в употреба, съхранявайте батерийните пакети при стайна температура.
- За дълго съхранение, препоръчително е да съхранявате напълно зареденият батериен пакет на хладно, сухо място извън зарядното устройство, за оптимални резултати.

ЗАБЕЛЕЖКА

Акумулаторните пакети не трябва да се съхраняват напълно изпразнени. Акумулаторният пакет трябва да се презареди преди употреба.

5 Работни процедури

⚠ ВНИМАНИЕ

Винаги спазвайте инструкциите за безопасност и приложимите разпоредби.

⚠ ВНИМАНИЕ

За да се намали риска от сериозни наранявания на работещия, изключете батерията, преди да направите корекции или преди да отстраните/инсталирате допълнителния или аксесоари. Едно нежелано задействане на инструмента може да предизвика наранявания.

⚠ ВНИМАНИЕ

За намаляване на риска от сериозни наранявания, винаги използвайте подходяща позиция на ръцете.

⚠ ВНИМАНИЕ

За намаляване на риска от сериозно нараняване, винаги дръжте здраво в очакване на неочаквана реакция.

5.1 Правилно положение на ръцете

Правилната позиция на ръцете изисква едната ръка да е на основната ръкохватка. Инструментът може да се работи както с лява, така и с дясна ръка.

5.2 Работа с инструмента

За да инсталирате сляп нит, следвайте инструкциите по-долу:

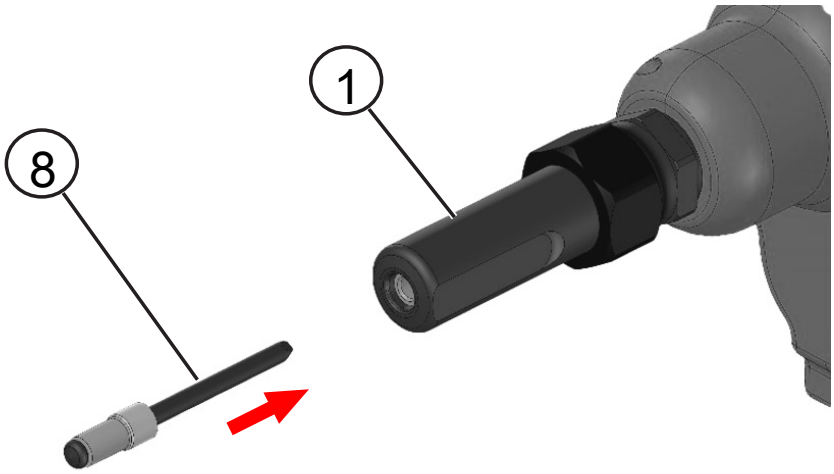

Фиг. 7: Поставете сляп нит

1	Носова сглобка	8	Нит

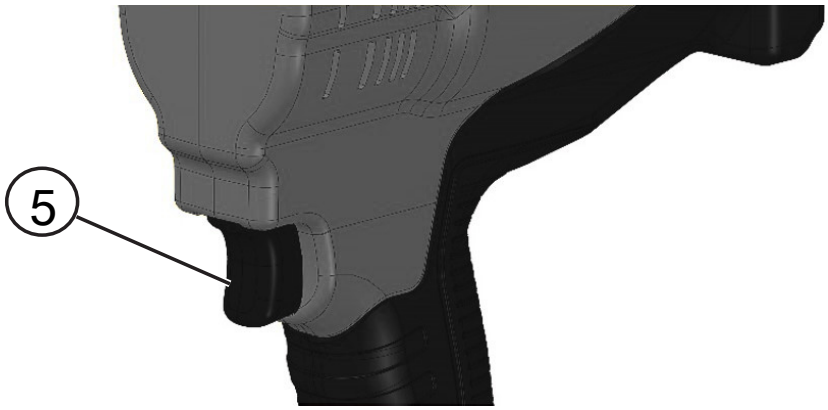

Фиг. 8: Спусък

5	Спусък

1. За стандартен нит Avbolt, моля, задайте стойността на потребителския интерфейс (номер) на „0“ и „0“. Вижте Глава Потребителски интерфейс [▶ 97].
2. Поставете слепия нит в носовия модул.
3. Позиционирайте инструмента.
4. Дръпнете и задръжте спусъка, докато нитът се монтира напълно в приложението.
5. След като слепият нит е поставен напълно, инструментът се връща автоматично.
6. Освободете пусковият превключвател.
7. Дорникът се пуска в колектора на дорника, когато се постави следващият нит в носовия възел или се закрепи следващият нит.

Ако пуснете спусъка, преди да завършите настройката на нита, инструментът се връща обратно. Ако нитът не е поставен напълно, повторете предишните стъпки.

Функция за нулиране

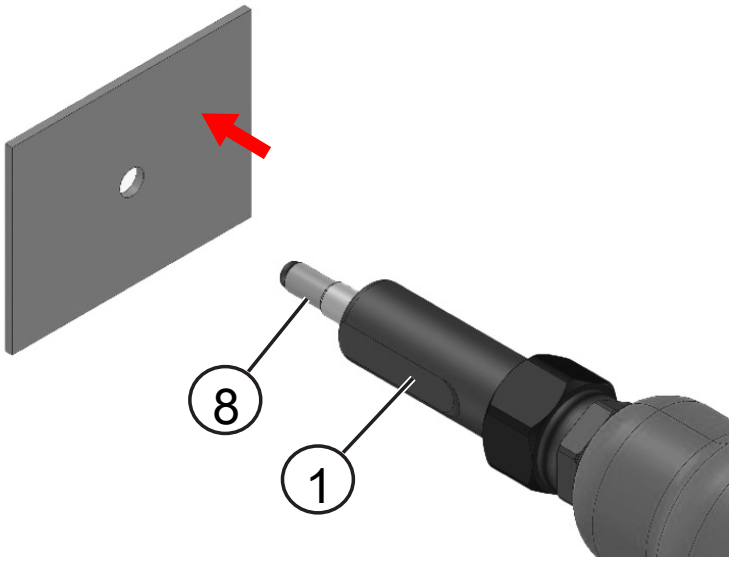

Фиг. 9: Нит

1	Носова сглобка	8	Нит

Ако инструментът не се премести в първоначалната си позиция след отпускане на спусъка или спре по време на хода за настройка, върнете инструмента в начална позиция, като дръпнете и освободите спусъка (5). Ако това не разреши проблема, свалете батерията, поставете я отново и след това повторете предната стъпка. Ако проблемът не изчезне, свържете се с вашия местен сервизен представител.

Изпразване на колектора на дорника

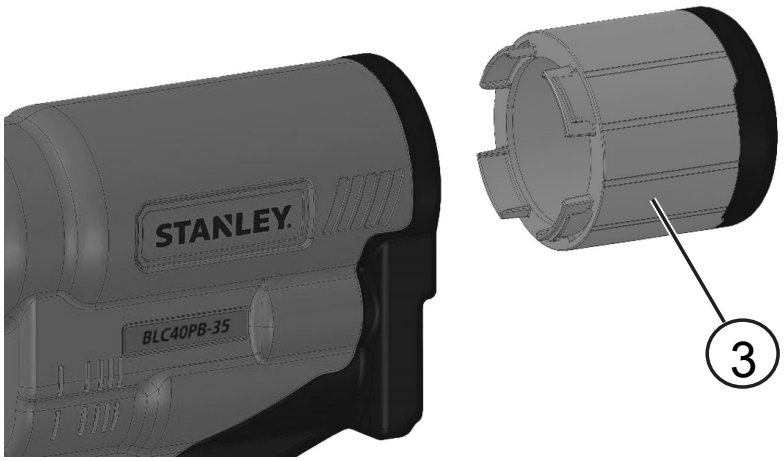

Фиг. 10: Дорник колектор

3 Дорник колектор

Колекторът за дорници се използва за събиране на отпадъчни дорници. Необходимо е да изпразните колектора на дорника според нивото на запълване на колектора. Приблизително след 100 нита.

1. Наклонете инструмента назад, за да позволите на всички отпадни дорници да паднат в колектора на дорници.
2. За да отворите колектора на дорника (3), завъртете колектора обратно на часовниковата стрелка.
3. Изпразнете отпадните дорници в подходящ отпаден контейнер или кофа за боклук
4. За да затворите колектора на дорника (3), завъртете го по посока на часовниковата стрелка, докато колекторът щракне на място.

6 Сервизиране на инструмента

6.1 Честота на поддръжка

Артикул	Честота
Обща проверка на инструмента	Ежедневно
Почистете и смажете носното оборудване	Ежедневно или след 5000 монтажа
Проверете челюстите за износване или повреда	5 000 монтажа
Проверете Anvil за износване или повреда	25 000 монтажа
Пълен сервиз на инструмента	150 000 монтажа

Редовното обслужване трябва да се извършва от обучен персонал, а цялостна инспекция се извършва ежегодно или на всеки 150 000 цикъла, или което е по-рано.

След обслужване или поддръжка, бързо дръпнете и освободете спусъка, за да поставите инструмента в начална позиция.

6.2 Почистване

Винаги носете одобрени предпазни средства за очи и уши по всяко време, когато почиствате оборудването.

6.2.1 Екстериор на инструмента

Пазете вентилационните отвори на безчетковия мотор (7) чисти от прах и мръсотия. Ако е необходимо, използвайте мека, влажна кърпа за почистване на прахта и мръсотията от вентилационните отвори. Издухвайте замърсяванията и праха на основния корпус на електроинструмента със сух въздух винаги, когато забележите събиране на мръсотия в и около вентилационните отвори (7).

⚠ ПРЕДУПРЕЖДЕНИЕ

Носете одобрена защита за очите и одобрена защитна противопрахова маска, когато извършвате тази процедура.

⚠ ПРЕДУПРЕЖДЕНИЕ

Никога не използвайте разтворители или други разяждащи химикали за почистване на неметалните части на инструмента. Тези химикали могат да влошат качеството на материалите, използвани за тези части. Използвайте намокрена с вода и мек сапун кърпа. Никога не допускайте влизането на течности в инструмента; никога не потапяйте в течност, която и да е част на инструмента.

6.2.2 Сглобка за почистване и обслужване

Разглобете и почистете носовата част, като обърнете специално внимание на челюстите. Смажете с молибденов дисулфидова смазка преди сглобяване. Вижте Глава Оборудване за нос [▶ 97] за монтаж и демонтаж.

6.2.3 Инструкции за почистване на зарядното устройство

⚠ ПРЕДУПРЕЖДЕНИЕ

Опасност от удар. Не използвайте вода или други почистващи разтвори.

С помощта на кърпа или мека неметална четка премахнете прахта и мастните натрупвания от външната част на зарядното устройство. Не използвайте вода или други почистващи разтвори.

6.3 Акумулаторна батерия

Този акумулаторен пакет с продължителен живот трябва да се презарежда, когато вече не може да отдава достатъчно мощност при работи, където преди е работел с лекота. В края на техния технически живот, изхвърлете ги с грижа за околната среда:

- Изтощете до края батерийният пакет, след това го свалете от инструмента.
- Li-Ion клетки могат да се рециклират. Занесете ги на вашия доставчик или в местна станция за рециклиране. Събраните батерийни пакети ще се рециклират и изхвърлят по подходящ начин.

7 Общи сглобки

7.1 Разглобен изглед

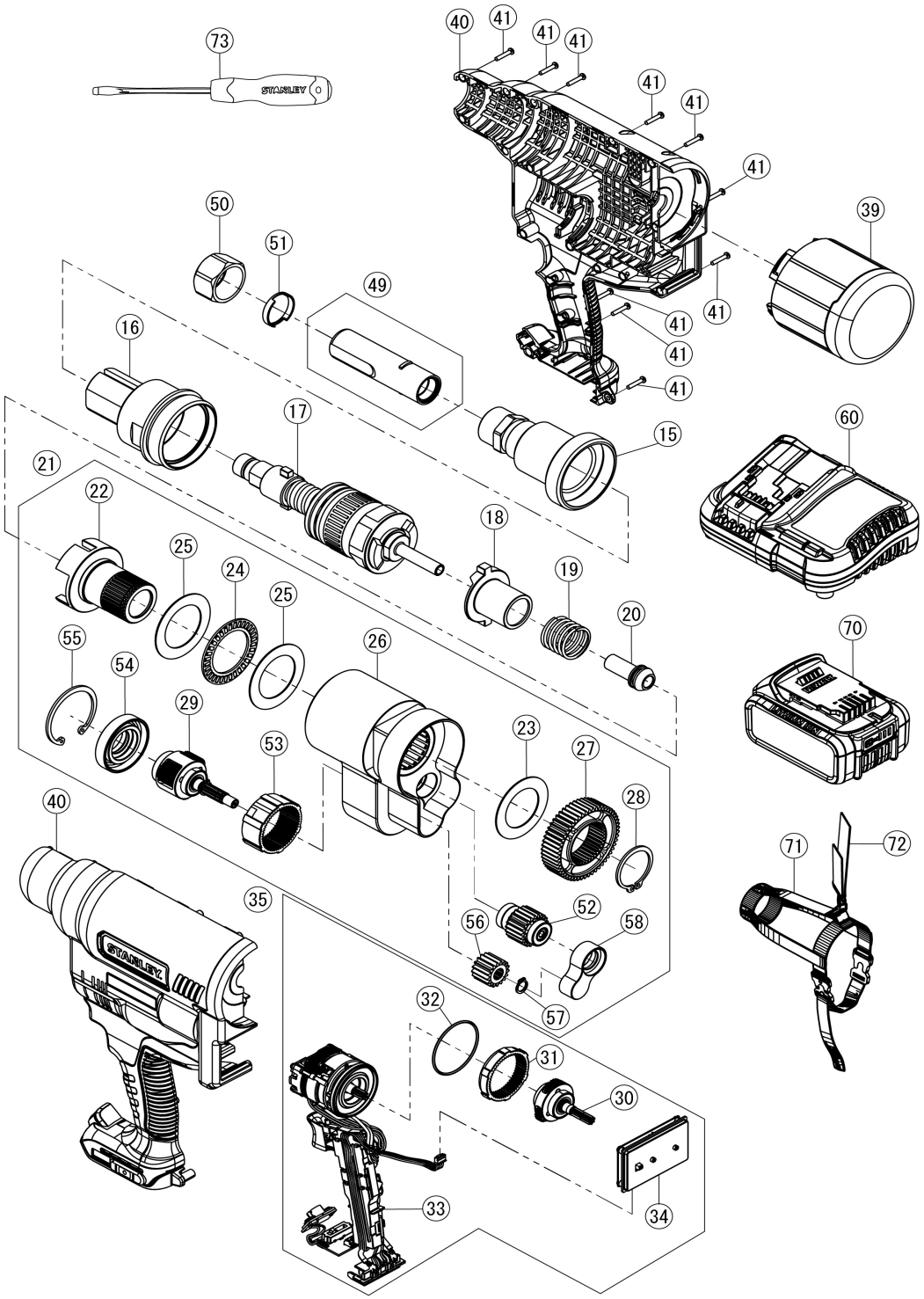

7.2 BOM

Номер		Име на част	Номер на Част	Количество
15		АДАПТЕР ЗА НАКОВАЛНЯ	TRM01442	1
16		КОРПУС НА ДЪРЖАЧА	TRM01441	1
17		СГЛОБКА НА ГЛАВАТА ЗА ИЗДЪРПВАНЕ	TRM01443	1
18		СЪЕДИНИТЕЛ НА ШПИНДЕЛА	TRM01449	1
19		ПРУЖИНА НА СЪЕДИНИТЕЛЯ НА ШПИНДЕЛА	TRM01450	1
20		ЗАДЕН ВОДАЧ	TRM01484	1
21		СГЛОБКА НА КОРПУСА НА ПРЕДАВКАТА	TRM01451	1
	22	ШПИНДЕЛ	TRM01452	1
	23	УПОРНА ШАЙБА	TRM01460	1
	24	ЛАГЕР НА УДАРНОТО ТЯЛО НА ИГЛАТА	TRM01458	1
	25	БУТАЩ ЗАДВИЖВАЩ ЕЛЕМЕНТ	TRM01459	2
	26	SA КОРПУС НА ПРЕДАВКАТА	TRM01455	1
	27	ЦИЛИНДРИЧНО ЗЪБНА ПРЕДАВКА	TRM01462	1
	28	ФИКСИРАЩ ПРЪСТЕН	TRM01463	1
	29	SA ВТОРИ ПЛАНЕТАРЕН	TRM01467	1
	52	SA ЗЪБНА ПРЕДАВКА НА ПРАЗЕН ХОД	TRM01464	1
	53	ЗЪБНА ПРЕДАВКА, ПРЪСТЕН	TRM01475	1
	54	КАПАЧКА НА КОРПУСА НА ПРЕДАВКАТА	TRM01476	1
	55	ФИКСИРАЩ ПРЪСТЕН	TRM01477	1
	56	ЦИЛИНДРИЧНО ЗЪБНА ПРЕДАВКА	TRM01473	1
	57	ФИКСИРАЩ ПРЪСТЕН	TRM01474	1
	58	SA ЛАГЕРНА ОПОРА	TRM01577	1
35		СГЛОБКА НА ДВИГАТЕЛ И МОДУЛ	TRM01481	1
	30	SA 1ST ПЛАНЕТАРЕН НОСИТЕЛ	TRM01478	1
	31	ЗЪБНА ПРЕДАВКА, ПРЪСТЕН	N112877	1
	32	O ПРЪСТЕН	TP124-511	1
	33	SA ДВИГАТЕЛ И МОДУЛ, PB3400	TRM01482	1
	34	UI СГЛОБКА НА ДЪСКАТА	TRM01485	1
39		КОЛЕКТОР/СГЛОБКА НА КОЛЕКТОР	TRM01560	1
40		СГЛОБКА НА КОРПУСА, A9	TRM01490	1*
		СГЛОБКА НА КОРПУСА, QW	TRM01491	*
		СГЛОБКА НА КОРПУСА, JP	TRM01492	*
41		САМОНАРЕЗНИ ВИНТОВЕ С НАПРЕЧНА ВДЛЪБНАТИНА	TP124-513	19
49		НОСОВА СГЛОБКА AVBOLT STD 5/16"	07220-07700	1*
50		КОНТРАГАЙКА	73200-02042	1
51		АДАПТОРЕН ПРЪСТЕН	73200-02043	1
60		ЗАРЯДНО УСТРОЙСТВО	DCB1104	1**
70		БАТЕРИЯ	DCB182 ИЛИ DCB204	2**
71		ТЕКСТИЛНА СБРУЯ	TRM01589	1*
72		ПРЕЗРАМКА	N463971	1*
73		ОТВЕРТКА	60-821-23	1*

*В зависимост от кодовете на комплекта.

**Батерията и зарядното устройство може да варират според наличността/изискванията.

8 Защита на околната среда

Разделно събиране. Продуктът не трябва да се изхвърля с обикновените битови отпадъци.

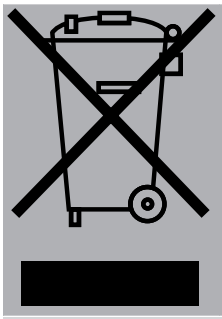

Ако един ден откриете, че вашият продукт STANLEY Engineered Fastening® трябва да се смени, или ако няма повече да го използвате, не го изхвърляйте с битовите отпадъци. Използвайте разделното събиране при изхвърлянето му. Разделното събиране на използвани продукти и опаковки ни позволява да рециклираме и използваме материалите отново. Повторното използване на рециклираните материали помага за предпазване на околната среда от замърсяване и намалява търсенето на суровини.

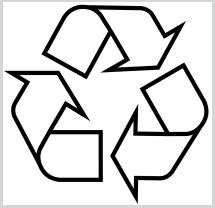

Местните разпоредби могат да осигурят отделно събиране на електрически продукти от вашия дом, в пунктове за събиране или до търговския обект, когато закупувате нов продукт. Можете да проверите местонахождението на вашият най-близък оторизиран сервиз, като се свържете с местния офис на STANLEY Engineered Fastening® на адреса, посочен в това ръководство. Освен това, на нашия уеб сайт можете да намерите пълен списък на сервизите на STANLEY Engineered Fastening®, както и информация за нашата следпродажбена поддръжка и контакти:
www.StanleyEngineeredFastening.com

Печат на RBRC®

Печатът на RBRC® (Корпорация за рециклиране на зареждащи се батерии) върху никелокадмиеви, никел метал-хидридни или литиево-йонни батерии показва, че цената за рециклирането на тези батерии в края на техния полезен живот, вече са платени от DEWALT®. В някои райони е незаконно да се изхвърлят изтощени никелокадмиеви, никел метал-хидридни или литиево-йонни батерии в обикновения боклук или в големите общински отпадъци, а програмата Call 2 Recycle® осигурява екологична алтернатива.

Call 2 Recycle, Inc., със съдействието на DEWALT®, както и други потребители на батерии, са създали програмата в САЩ и Канада, за да улеснят събирането на изтощени никелокадмиеви, никел метал-хидридни или литиево-йонни батерии. Помогнете за опазването на околната среда и запазването на природните ресурси като върнете за рециклиране изтощените никелокадмиеви, никел метал-хидридни или литиево-йонни батерии в оторизиран сервизен център на DEWALT® или в местния търговски обект. Може също да се свържете с вашия местен център за рециклиране и да попитате къде бихте могли да оставите изтощената си батерия. RBRC® е регистрирана търговска марка на Call 2 Recycle, Inc.

9 Декларация за съответствие

9.1 ЕС декларация за съответствие

Ние, **Stanley Engineered Fastening, Nippon POP Rivets and Fasteners Ltd., Hosoda, Noyori-cho, Toyohashi, Aichi, 441-8540 JAPAN**, декларираме на наша лична отговорност, че продуктът:

Описание:	**Инструмент за заключващ болт**
Модел:	**BLC40PB-35**

Производителят декларира, че посоченият по-горе продукт отговаря на всички приложими разпоредби и изисквания на следния регламент:

EC/2023/1230	Наредба за машините
2014/30/EC	Директивата за електросъвместимост
2011/65/EC	Директива RoHS

За което се отнася тази декларация, е в съответствие със следните хармонизирани стандарти:

ISO 12100:2010	Безопасност на машините - Общи принципи за проектиране - Оценка на риска и намаляване на риска
EN 62841-1:2015/A11:2022	Ръчни инструменти, задвижвани с електрически мотор, транспортируеми инструменти и машини за тревни площи и градини – Безопасност – Част 1: Общо изискване
EN IEC 55014-1: 2021	Електромагнитна съвместимост - Изисквания за домакински уреди, електрически инструменти и подобни апарати - Част 1: Емисия
EN IEC 55014-2: 2021	Електромагнитна съвместимост - Изисквания за домакински уреди, електрически инструменти и подобни апарати - Част 2: Имунитет - Стандарт на продуктовото семейство
EN IEC 61000-3-2: 2019/A2:2024	Електромагнитна съвместимост (EMC) - Част 3-2: Граници - Граници за излъчване на хармоничен ток (входящ ток на оборудването ≤ 16 A на фаза)
EN IEC 61000-3-3: 2013 + A2: 2021	Електромагнитна съвместимост (EMC) - Част 3-3: Граници - Ограничение на промените в напрежението, колебанието на напрежението и трептенето в обществени захранващи системи с ниско напрежение, за оборудване с номинален ток ≤16 A на фаза и не подлежи на условно свързване

Техническата документация е съставена в съответствие с приложение 1, раздел 1.7.4.1, в съответствие със следния регламент: **EC/2023/1230 Регламент за машините** (препратка към нормативни инструменти от 2008 г. № 1597 – Регламенти за доставка на машини (безопасност).

Долуподписаният прави тази декларация от името на STANLEY Engineered Fastening

Daisuke Mori

Daisuke Mori

Director of Engineering, Japan

Nippon POP Rivets and Fasteners Ltd., Hosoda, Noyori-cho, Toyohashi, Aichi, 441-8540 JAPAN

Място на издаване:	**Aichi, Japan**
Дата на издаване:	**26-03-2025**

Долуподписаният оторизиран представител е отговорен за съставянето на техническото досие за продукти, продавани в Европейския съюз, и изготвя тази декларация от името на Stanley Engineered Fastening.

Matthias Appel

Team Leader Technical Documentation

Stanley Engineered Fastening, Tucker GmbH, Max-Eyth-Str.1, 35394 Gießen, Germany

Тази машина е в съответствие с Регламента за машините EC/2023/1230

9.2 Декларация за съответствие за Великобритания

Ние, **Stanley Engineered Fastening, Nippon POP Rivets and Fasteners Ltd., Hosoda, Noyori-cho, Toyohashi, Aichi, 441-8540 JAPAN**, декларираме на наша лична отговорност, че продуктът:

Описание:	**Инструмент за заключващ болт**
Модел:	**BLC40PB-35**

Производителят декларира, че посоченият по-горе продукт отговаря на всички приложими разпоредби и изисквания на следните приложими директиви:

Наредбите за доставка на машини (безопасност), 2008 г., S.I. 2008/1597 (с измененията).
Правила за електромагнитна съвместимост 2016 S.I. 2016/1091 (с измененията)
Ограничението за използване на някои опасни вещества в наредбите за електрическо и електронно оборудване 2012 (с измененията)

Приложени са следните определени стандарти и технически спецификации:

ISO 12100:2010	Безопасност на машините - Общи принципи за проектиране - Оценка на риска и намаляване на риска
EN 62841-1:2015/A11:2022	Ръчни инструменти, задвижвани с електрически мотор, транспортируеми инструменти и машини за тревни площи и градини – Безопасност – Част 1: Общо изискване
EN IEC 55014-1: 2021	Електромагнитна съвместимост - Изисквания за домакински уреди, електрически инструменти и подобни апарати - Част 1: Емисия
EN IEC 55014-2: 2021	Електромагнитна съвместимост - Изисквания за домакински уреди, електрически инструменти и подобни апарати - Част 2: Имунитет - Стандарт на продуктовото семейство
EN IEC 61000-3-2: 2019/A2:2024	Електромагнитна съвместимост (EMC) - Част 3-2: Граници - Граници за излъчване на хармоничен ток (входящ ток на оборудването ≤ 16 A на фаза)
EN IEC 61000-3-3: 2013 + A2: 2021	Електромагнитна съвместимост (EMC) - Част 3-3: Граници - Ограничение на промените в напрежението, колебанието на напрежението и трептенето в обществени захранващи системи с ниско напрежение, за оборудване с номинален ток ≤16 A на фаза и не подлежи на условно свързване

Техническата документация е съставена в съответствие с Наредбите за доставка на машини (безопасност) от 2008 г., S.I. 2008/1597 (с измененията).

Долуподписаният прави тази декларация от името на STANLEY Engineered Fastening

Daisuke Mori

Daisuke Mori
Director of Engineering, Japan
Nippon POP Rivets and Fasteners Ltd., Hosoda, Noyori-cho, Toyohashi, Aichi, 441-8540 JAPAN

Място на издаване:	**Aichi, Japan**

Дата на издаване: **26-03-2025**

Долуподписаният упълномощен представител отговаря за съставянето на техническото досие за продукти, продавани в Обединеното кралство и прави тази декларация от името на Stanley Engineered Fastening.

Angus Seewraj

Director of Blind Fastener Engineering, UK

Stanley Engineered Fastening, 43 Hardwick Grange, Warrington, WA1 4RF, United Kingdom.

This machinery is in conformity with Supply of Machinery (Safety) Regulations 2008, S.I. 2008/1597 (as amended)

10 Защитете вашата инвестиция

Гаранция на инструментите STANLEY® Engineered Fastening

STANLEY® Engineered Fastening гарантира, че вашите електроинструменти са произведени с внимание, и че няма да имат дефекти в материала и изработката при нормална употреба и сервизиране за периода от една (1) година.

Ние ще удължим срока на гаранцията на вашия инструмент (с изключение на батериите и зарядното устройство) от една (1) година на две (2) години, когато регистрирате вашият инструмент онлайн. (Вижте инструмента за регистриране онлайн в долната част на тази страница.)

Тази гаранция е приложима само за първият собственик, закупилият този инструмент.

Изключения:

Нормално износване

Периодичната поддръжка, ремонт и подмяна на части поради нормално износване не са включени в тази гаранция.

Неправилна употреба и злоупотреба

Дефект или повреда, която е резултат от неправилна експлоатация, съхранение, неправилна употреба или злоупотреба, злополука или небрежност, като физическо увреждане, са изключени от тази гаранция.

Неоторизиран сервиз или модификация

Дефекти или повреди, произтичащи от обслужване, настройка на тестване, монтаж, поддръжка, изменение или модификация по какъвто и да е начин от друг, различен от STANLEY® Engineered Fastening, или негов оторизиран сервизен център, са изключени от покритие.

Всички други гаранции, независимо дали преки или косвени, включително гаранции за продаваемост или пригодност също са изключени от гаранцията.

Ако този инструмент не успее да отговаря на гаранцията, своевременно върнете инструмента на най-близкият до вас заводски упълномощен сервизен център. За списък на STANLEY® Engineered Fastening упълномощени сервизни центрове в САЩ или Канада, се свържете с нас на нашия безплатен номер (877)364 2781.

За страните извън САЩ и Канада, посетете нашият уебсайт www.StanleyEngineeredFastening.com, за да намерите най-близкият до вас STANLEY® Engineered Fastening.

STANLEY® Engineered Fastening ще замени безплатно всяка част или части, установени от нас като дефектни поради дефектен материал или изработка, и ще върне инструмента предварително платен. Това е нашето единствено задължение под тази гаранция. В никакъв случай STANLEY® Engineered Fastening не носи отговорност за каквито и да било последващи или специални щети, произтичащи от покупката или използването на този инструмент.

Регистрирайте своя инструмент за слепи нитове онлайн

За да регистрирате онлайн своята гаранция, отидете на https://www.stanleyengineeredfastening.com/support/warranty-registration-form

Благодарим, че избрахте инструмент от марката STANLEY® Engineered Fastening's Stanley Assembly Technologies.

Ръководството за работа на BLC40PB-35 може да бъде достъпно на:

https://www.stanleyengineeredfastening.com/en/tools/Power-Tools/BLC40PB-35-Battery-Powered-Tool

STANLEY
Engineered Fastening

Priručnik za rukovanje

BLC40PB-35 Lock Bolt Tool

Baterijski alati

STANLEY
Assembly Technologies

Manual Number	Issue	C/N
TRM01497	1	202503-1

©2025 Stanley Black & Decker

Sva prava pridržana.

Navedene informacije ne smiju se reproducirati i/ili činiti dostupnima javnosti na bilo koji način (elektronički ili mehanički) bez prethodnog izričitog i pisanog odobrenja tvrtke STANLEY Engineered Fastening®. Navedene informacije temelje se na podacima poznatima u trenutku predstavljanja ovog proizvoda. STANLEY Engineered Fastening® stalno uvodi poboljšanja proizvoda, koji su stoga podložni promjenama. Navedene informacije primjenjive su na proizvode tvrtke STANLEY Engineered Fastening®. Tvrtka STANLEY Engineered Fastening® stoga se ne može smatrati odgovornom ni za kakve štete proizašle iz odstupanja od izvornih specifikacija proizvoda.

Dostupne informacije sastavljene su krajnje pažljivo. Međutim, STANLEY Engineered Fastening® ne može prihvatiti nikakvu odgovornost za pogrešne informacije ni njihove posljedice. STANLEY Engineered Fastening® neće prihvatiti nikakvu odgovornost za štete proizišle iz aktivnosti i postupaka trećih strana. Radni i trgovački nazivi, registrirani zaštitni znakovi itd. koje koristi STANLEY Engineered Fastening® neće se smatrati besplatnima ili slobodno dostupnima, sukladno zakonskim propisima o zaštiti zaštićenih znakova.

Sadržaj

1 O ovom priručniku ... 121
1.1 Konvencije prezentacije ... 121
1.1.1 Definicije: Sigurnosne signalne riječi i sigurnosni simboli ... 121
2 Za vašu sigurnost ... 123
2.1 Opća sigurnosna pravila ... 123
2.2 Sigurnost na radnome mjestu ... 123
2.3 Zaštita od električne struje ... 123
2.4 Osobna sigurnost ... 124
2.5 Upotreba i čuvanje električnih alata ... 124
2.6 Upotreba i čuvanje akumulatorskih baterija ... 124
2.7 Servisiranje ... 125
2.8 Dodatne sigurnosne informacije ... 125
2.9 Oznake i ikone ... 126
2.10 Važne sigurnosne upute za sve punjače baterija ... 127
2.11 Važne sigurnosne upute za sve baterije ... 128
2.12 Posebne sigurnosne upute za litij-ionske (Li-ion) akumulatore ... 129
2.13 Stalno prisutni rizici ... 129
3 Specifikacije ... 131
3.1 Specifikacije alata ... 131
3.2 Specifikacija baterije i punjača ... 131
3.3 Procijenjeno zakovica po punjenju ... 132
3.4 Specifikacije za postavljanje ... 132
3.5 Sadržaj paketa ... 132
3.6 Popis glavnih dijelova ... 133
4 Podešavanje alata ... 135
4.1 Namjena ... 135
4.2 Nosna oprema ... 136
4.3 Korisničko sučelje ... 136
4.4 Punjači ... 137
4.4.1 Punjenje baterije ... 138
4.4.2 Rad punjenja ... 138
4.4.3 Litij-ionske baterije ... 139
4.5 Akumulatorske baterije ... 139
5 Postupci upotrebe ... 141
5.1 Pravilan položaj ruku ... 141
5.2 Upotreba alata ... 141
6 Servisiranje alata ... 144
6.1 Učestalost održavanja ... 144
6.2 Čišćenje ... 144
6.2.1 Vanjski dio alata ... 144
6.2.2 Čišćenje i servisiranje sklopa ... 144
6.2.3 Upute za čišćenje punjača ... 145
6.3 Punjiva baterija ... 145

7 Općenito sastavljanje 146
7.1 Proširenи prikaz 146
7.2 BOM 147
8 Zaštita okoliša 149
9 Izjava o sukladnosti 150
9.1 EU izjava o sukladnosti 150
9.2 UK izjava o sukladnosti 152
10 Zaštitite svoje ulaganje 154

1 O ovom priručniku

1.1 Konvencije prezentacije

1.1.1 Definicije: Sigurnosne signalne riječi i sigurnosni simboli

U ovom priručniku koriste se sljedeći sigurnosni simboli i upozorenja na opasne okolnosti i rizik od ozljede ili materijalne štete.

Upozorenja na početku odjeljka

⚠ OPREZ

Vrsta i izvor opasnosti

Posljedice u slučaju ignoriranja

⇒ Aktivnosti za sprječavanje opasnosti

Upozorenje unutar odjeljka

PAŽNJA! Vrsta i izvor opasnosti Posljedice u slučaju ignoriranja Aktivnosti za sprječavanje opasnosti

Trokut upozorenja

Trokut upozorenja ⚠ naznačuje opasnost od smrti ili ozljede osoba. Upozorenja bez trokuta upozorenja naznačuju opasnost od oštećivanja imovine.

Signalna riječ

Signalna riječ naznačuje ozbiljnost opasnosti:

Signalna riječ	Značenje
⚠ OPASNOST	Naznačuje neposrednu rizičnu okolnost koja će, ako se ne izbjegne, svakako rezultirati ozbiljnim ozljedama ili smrću.
⚠ UPOZORENJE	Naznačuje potencijalno opasnu okolnost koja, ako se ne izbjegne, može rezultirati smrću ili ozbiljnim ozljedama
⚠ OPREZ	Naznačuje potencijalno rizičnu okolnost koja, ako se ne izbjegne, može rezultirati manjim ili srednjim ozljedama.
NAPOMENA	Naznačuje praksu koja nije vezana uz osobne ozljede, a ako se ne izbjegne, može rezultirati oštećivanjem imovine.

Vrsta i izvor opasnosti

Ovaj odjeljak opisuje opasnost i što je uzrokuje.

Posljedice u slučaju ignoriranja

Ovaj odjeljak objašnjava što se događa ako opasnost nije spriječena.

Aktivnosti za sprječavanje opasnosti

Ovaj odjeljak naznačuje kako se opasnost može spriječiti. Mjere se obavezno moraju poduzeti!

2 Za vašu sigurnost

Ovaj priručnik s uputama moraju pročitate sve osobe koje postavljaju ili koriste ovaj alat, uz poseban naglasak na sljedeća sigurnosna upozorenja i upute.

Nepravilna upotreba ili održavanje ovog proizvoda mogu rezultirati ozbiljnim ozljedama ili materijalnom štetom. Prije upotrebe ovog proizvoda pročitajte i usvojite sva upozorenja i upute. Tijekom korištenja električnih alata uvijek se pridržavajte osnovnih sigurnosnih mjera kako biste smanjili rizik od tjelesnih ozljeda.

2.1 Opća sigurnosna pravila

⚠ UPOZORENJE

Proučite sva sigurnosna upozorenja, upute, ilustracije i specifikacije isporučene uz ovaj električni alat.

Nepoštivanje uputa navedenih u nastavku može rezultirati strujnim udarom, požarom i/ili ozbiljnim ozljedama.

Upozorenja i upute čuvajte za buduće potrebe.

Pojam "električni alat" u upozorenjima odnosi se na vaš električni alat napajan putem gradske mreže (s kabelom) ili na baterije (bez kabela).

2.2 Sigurnost na radnome mjestu

1. Radno mjesto održavajte čistim i dobro osvijetljenim. Zakrčeni ili mračni prostori dovode do nezgoda.
2. S električnim alatima ne radite u eksplozivnom okruženju, kao što je blizina zapaljivih tekućina, plinova ili prašine. Električni alati stvaraju iskre koje mogu zapaliti prašinu ili pare.
3. Druge osobe i djecu držite podalje tijekom upotrebe električnog alata. Zbog odvraćanja pozornosti mogli biste izgubiti nadzor nad uređajem.

2.3 Zaštita od električne struje

Pročitajte sve upute.:

1. Utikač električnog alata mora odgovarati strujnoj utičnici. Nikad i ni na koji način ne prepravljajte utikač. Nemojte koristiti prilagodne utikače s uzemljenim električnim alatima. Neoštećeni utikači i odgovarajuće utičnice smanjuju rizik od strujnog udara.
2. Izbjegavajte fizički kontakt s uzemljenim površinama poput cijevi, radijatora, metalnih okvira i hladnjaka. Rizik od strujnog udara povećan je ako je tijelo uzemljeno.
3. Električne alate ne izlažite kiši ni vlazi. Prodiranje vode u električni alat povećat će rizik od strujnog udara.
4. Kabel ne upotrebljavajte za nepredviđene namjene. Kabel ne upotrebljavajte za nošenje, povlačenje ili odvajanje utikača alata iz električne utičnice. Kabel držite daleko od izvora topline, ulja i oštrih ili pokretnih dijelova. Oštećeni i zapetljani kabeli povećavaju opasnost od strujnog udara.
5. Prilikom upotrebe električnog alata na otvorenom prostoru upotrijebite produžni kabel koji je za to predviđen. Upotreba kabela predviđenih za upotrebu na otvorenom smanjuje rizik od strujnog udara.

2.4 Osobna sigurnost

1. Budite na oprezu, pazite što radite i rukovodite se zdravim razumom pri radu s električnim alatom. Nemojte upotrebljavati električni alat ako ste umorni ili pod utjecajem droga, alkohola ili lijekova. Trenutak nepažnje tijekom rada s električnim alatom može dovesti do ozbiljnih ozljeda.
2. Koristite opremu za osobnu zaštitu. Uvijek koristite zaštitu za oči. Zaštitna oprema kao što je maska protiv prašine, neklizajuća sigurnosna obuća, kaciga ili zaštita sluha u odgovarajućim uvjetima smanjuju mogućnost tjelesnih ozljeda.
3. Spriječite nenamjerno uključivanje. Provjerite je li prekidač u isključenom položaju prije priključivanja na napajanje ili umetanja baterija, podizanja ili prenošenja alata. Prenošenje električnog alata tako da je prst na prekidaču ili priključivanje električnog alata kojemu je prekidač uključen može dovesti do nezgoda.
4. Prije uključivanja alata uklonite s njega sve ključeve i pribor za podešavanje. Ostavljanje ključa na rotirajućem dijelu električnog alata može dovesti do ozljede.
5. Nemojte predaleko posezati. Pazite na ravnotežu i zauzmite stabilan položaj. To omogućuje bolji nadzor nad električnim alatom u neočekivanim okolnostima.
6. Pravilno se obucite. Ne nosite široku odjeću ili nakit. Kosu, odjeću i rukavice uvijek držite daleko od pokretnih dijelova. Pokretni dijelovi mogu zahvatiti labavo obučenu odjeću, nakit ili dugu kosu.
7. Ako je omogućeno priključivanje uređaja za odvođenje i prikupljanje prašine, pazite da ih pravilno priključite i koristite. Odvođenje prašine može smanjiti opasnosti koje su s njom povezane.
8. Pazite da se uslijed naviknutosti na čestu upotrebu alata previše ne opustite i ne zanemarite pravila sigurne upotrebe. Nepažljivo postupanje može uzrokovati ozbiljne ozljede za djelić sekunde.

2.5 Upotreba i čuvanje električnih alata

1. Električni alat nemojte forsirati. Upotrijebite odgovarajući električni alat za posao koji obavljate. Prikladan električni alat bolje će i sigurnije obaviti posao brzinom za koju je predviđen.
2. Ne upotrebljavajte električni alat ako se prekidač ne može prebaciti u isključeni ili uključeni položaj. Svaki električni alat kojim se ne može upravljati pomoću prekidača predstavlja opasnost i potrebno ga je popraviti.
3. Prije bilo kakvog podešavanja, izmjene pribora ili pohrane električnog alata iskopčajte utikač iz napajanja i/ili izvadite bateriju. Ove sigurnosne mjere smanjuju rizik od nehotičnog pokretanja električnog alata.
4. Električne alate koji se ne koriste pohranite izvan dohvata djece i ne dopustite upotrebu osobama koje s tim alatima nisu upoznate. Električni alati opasni su u rukama nestručnih korisnika.
5. Električne alate treba održavati. Prije upotrebe provjerite ima li kakvih otklona ili savijenih pokretnih dijelova, napuknuća ili bilo kakvih drugih stanja koja mogu utjecati na rad alata. Ako je alat oštećen, popravite ga prije upotrebe. Mnoge nezgode uzrokovane su loše održavanim električnim alatima.
6. Rezne alate održavajte oštrima i čistima. Pravilno održavanje reznih alata i njihovih oštrica smanjuje mogućnost savijanja i olakšava upravljanje.
7. Električni alat, pribor, nastavke itd. upotrebljavajte u skladu s ovim uputama te uzimajući u obzir radne uvjete i posao koji je potrebno obaviti. Upotreba električnih alata za poslove za koje nije namijenjen može dovesti do opasnih situacija.
8. Rukohvate i prihvatne površine održavajte suhima, čistima i bez prisutnosti ulja ili masti. Klizavi rukohvati onemogućuju sigurnu upotrebu i smanjuju nadzor nad alatom u neočekivanim okolnostima.

2.6 Upotreba i čuvanje akumulatorskih baterija

1. Punite samo punjačom kojeg propisuje proizvođač. Punjač prikladan za jednu vrstu baterije može predstavljati rizik od požara ako se koristi s drugim baterijama.
2. Električne alate upotrebljavajte samo uz izričito preporučene baterije. Upotreba bilo koje druge baterije može predstavljati rizik od ozljede i požara.
3. Dok baterija nije u upotrebi, držite je podalje od ostalih metalnih predmeta, kao što su spajalice za papir, novčići, ključevi, čavli, vijci i drugi maleni metalni predmeti koji mogu uzrokovati spajanje kontakata. Kratki spoj priključaka baterije može uzrokovati eksploziju ili požar.

4. U slučaju nepravilnog postupanja može doći do izbacivanja tekućine iz baterija. Izbjegavajte kontakt. Ako dođe do slučajnog kontakta, isperite vodom. Ako tekućina dospije u oči, odmah potražite liječničku pomoć. Tekućina iz baterije može uzrokovati iritacije i opekline.
5. Nemojte koristiti akumulatorsku bateriju ili alat koji je oštećen ili modificiran. Oštećene ili modificirane baterije mogu pokazati nepredvidljivo ponašanje koje može rezultirati požarom, eksplozijom ili rizikom od ozljede.
6. Ne izlažite bateriju ili alat vatri ili previsokim temperaturama. Izlaganje vatri ili temperaturama iznad 130 °C može rezultirati eksplozijom.
7. Pridržavajte sve svih uputa o punjenju i nemojte bateriju ili alat puniti izvan temperaturnog raspona koji je specificiran u uputama. Neodgovarajuće punjenje ili punjenje na temperaturi izvan navedenog raspona može oštetiti bateriju i povećati opasnost od požara.

2.7 Servisiranje

1. Sve popravke električnih alata trebaju obavljati kvalificirane osobe uz upotrebu identičnih zamjenskih dijelova. To omogućuje sigurnu uporabu alata.
2. Nikada ne servisirajte oštećene baterije. Servisiranje baterija smije obavljati samo proizvođač ili ovlašteni servis.

2.8 Dodatne sigurnosne informacije

⚠ OPREZ

Nikad i ni na koji način ne prepravljajte alat.

Bilo kakva modifikacija alata poništava sva jamstva. Modifikacije mogu uzrokovati materijalnu štetu i/ili ozbiljne ozljede.

⚠ OPREZ

Uvijek koristite odobrenu zaštitnu opremu.

Uvijek koristite zaštitne naočale. Uobičajene dioptrijske naočale ne pružaju zaštitu. Također upotrijebite masku protiv prašine ako radite u prašnim uvjetima. Uvijek koristite odobrenu zaštitnu opremu:

⇒ ANSI Z87.1 zaštita očiju (CAN/CSA Z94.3)

⇒ ANSI S12.6 (S3.19) zaštita sluha

⇒ NIOSH/OSHA/MSHA zaštita dišnih organa.

⚠ OPREZ

Uvijek koristite zaštitu za dišne organe.

Tijekom upotrebe uvijek nosite odgovarajuću zaštitu za sluh, usklađenu sa standardom ANSI S12.6 (S3.19). U nekim uvjetima i u slučaju dulje upotrebe buka ovog proizvoda može pridonijeti gubitku sluha.

⚠ OPREZ

Opasnost od spoticanja o alat i padova

Kad nije u upotrebi, alat postavite bočno na stabilnu površinu kako se nitko o njega ne bi mogao spotaknuti. Neki alati s velikim baterijama mogu stajati uspravno na bateriji, ali mogu se lako prevrnuti.

⚠ OPREZ

Nepravilna upotreba vezice može uzrokovati ozbiljne ozljede

Da biste izbjegli ozljede:

⇒ Provjerite je li vezica pričvršćena pravilno i čvrsto. Nemojte upotrebljavati vezicu ako je oštećena vezica ili kopča.

1. Ne upotrebljavajte u druge svrhe osim onih koje je tvrtka STANLEY Engineered Fastening® odredila za postavljanje slijepih zakovica.
2. Koristite samo dijelove, zakovice i opremu koju preporučuje proizvođač.
3. Nemojte zlorabiti alat tako da ga ispuštate ili koristite kao čekić.
4. Rukohvate alata održavajte suhima, čistima te bez ulja i masti.
5. Uključeni alat nikad ne ostavljajte bez nadzora i izvadite bateriju kad alat nije u upotrebi.
6. Provjerite je li prekidač u isključenom položaju prije priključivanja na napajanje ili umetanja baterija, podizanja ili prenošenja alata.
7. Alat nemojte usmjeravati prema drugim osobama.
8. Nemojte koristiti alat ako je nosno kućište uklonjeno.
9. Prljavštinu i strane tvari držite podalje od ventilacijskih otvora alata jer to uzrokuje kvar.

2.9 Oznake i ikone

Oznake na alatu

Smještaj šifre datuma

Datumska oznaka, koja obuhvaća godinu, mjesec i mjesto proizvodnje otisnuta je na kućištu na mjestu spoja alata i baterije.

Oznake na alatu, punjaču i bateriji

Osim slika u ovom priručniku, na alatu, punjaču i bateriji mogu se nalaziti sljedeće oznake.

	Prije upotrebe pročitajte priručnik s uputama.		Ne izlažite vodi.
	Prije upotrebe pročitajte priručnik s uputama.		Odmah zamijenite oštećene kabele.
	Koristite zaštitu za oči.		Problem s napajanjem.
	Koristite zaštitu za sluh.		Problem s baterijom ili punjačom.
	Koristiti zaštitu za disanje.		Nemojte bušiti električno vodljivim predmetima.

	Punjenje baterije.	+40°c +4°c	Punite samo između 4°C i 40°C.
	Baterija je napunjena.		Bateriju odložite vodeći računa o okolišu.
	Odgoda u slučaju vruće/hladne baterije.		Baterije nemojte spaljivati.
Li Ior	Puni litij-ionske baterije.		Vrijeme punjenja pronaći ćete u tehničkim podacima.
	Samo za upotrebu u zatvorenim prostorima.		Nemojte puniti oštećene baterije.
	Vidljivo zračenje. Nemojte gledati u svjetlo.		Simbol opasnosti od električnog udara.
	Baterije tvrtke DEWALT®/POP®-Avdel® punite samo namjenskim DEWALT®/POP®-Avdel® punjačima. Punjenje drugih baterija osim onih tvrtke DEWALT®/POP®-Avdel® punjačom tvrtke DEWALT®/POP®-Avdel® može uzrokovati prsnuće baterija i druge opasne okolnosti.		Vaš DEWALT® punjač je dvostruko izoliran sukladno direktivi EN60335, stoga žica uzemljenja nije potrebna.

2.10 Važne sigurnosne upute za sve punjače baterija

Čuvajte ove upute:

Ovaj priručnik sadrži važne upute za sigurnost i upotrebu kompatibilnih punjača baterija (pregledajte Tehničke podatke).

⚠ UPOZORENJE

Električni udar uslijed tekućine

Opasnost od električnog udara. Ne dopustite da u punjač prodre bilo kakva tekućina. Može doći do strujnog udara.

⚠ UPOZORENJE

Strujni udar ili požar

Da biste smanjili rizik od ozljeda:

⇒ Preporučujemo uporabu sklopke na diferencijalnu struju od 30 mA ili manje.

⚠ OPREZ

Opasnost od opeklina.

Da biste smanjili rizik od ozljeda:

⇒ Punite samo punjive baterije tvrtke DEWALT®. Ostale baterije mogu prsnuti te uzrokovati ozljede i materijalnu štetu.

⚠ OPREZ

Djeca su izložena rizicima ako se igraju uređajima

Da biste smanjili rizik od ozljeda:

⇒ Djeca trebaju biti pod nadzorom kako se ne bi igrala uređajem.

NAPOMENA

Kada je punjač priključen na napajanje, u nekim okolnostima može doći do kratkog spoja uzrokovanog stranim materijalima. Strane vodljive materijale kao što su između ostalih čelična vuna, aluminijska folija i bilo kakve nakupine metalnih čestica treba držati podalje od otvora punjača. Punjač uvijek isključite iz električnog napajanja ako akumulator nije u udubljenju punjača. Punjač iskopčajte iz napajanja prije čišćenja.

1. Prije upotrebe punjača pročitajte sve upute i oznake upozorenja na punjaču, bateriji i proizvodu koji koristi bateriju.
2. Akumulator ne pokušavajte puniti punjačima koji nisu navedeni u ovom priručniku. Punjač je predviđen za upotrebu s isporučenom baterijom.
3. Ovaj punjač predviđen je isključivo za punjenje punjivih baterija tvrtke DEWALT®. Svaka druga upotreba može rezultirati požarom ili strujnim udarom.
4. Punjač ne izlažite snijegu ili kiši.
5. Punjač iz utičnice izvucite povlačenjem za utikač, a ne za kabel. To će smanjiti rizik od oštećenja utikača i kabela.
6. Pobrinite se da kabel ne bude postavljen tako da se na njega može nagaziti, zaplesti o njega ili ga oštetiti na bilo koji način.
7. Na punjač nemojte stavljati nikakve predmete i nemojte postavljati punjač na meku površinu kako ne biste zatvorili ventilacijske otvore i uzrokovali prekomjerno zagrijavanje unutrašnjosti. Punjač postavite podalje od svih izvora topline. Punjač se prozračuje kroz otvore s gornje i donje strane kućišta.
8. Punjač ne koristite ako su kabel ili utikač oštećeni, nego ih odmah zamijenite.
9. Ne koristite punjač ako je primio snažan udarac, ako je ispušten na tlo ili ako je oštećen na bilo koji način. Predajte ga u ovlašteni servis.
10. Punjač ne rastavljajte. Ako je potrebno servisiranje ili popravak odnesite ga u ovlašteni servis. Nepravilno sastavljanje može rezultirati strujnim udarom ili požarom.
11. Iskopčajte punjač iz utičnice prije bilo kakvog čišćenja. To smanjuje opasnost od strujnog udara. Vađenje baterije ne smanjuje taj rizik.
12. Nikad ne pokušavajte zajedno povezati dva ili više punjača.
13. Punjač je predviđen za standardnu električnu struju u kućanstvu (pregledajte specifikacije punjača). Ne pokušavajte koristiti ni uz koji drugi napon. To se ne odnosi na automobilske punjače.
14. Nemojte koristiti produžni kabel osim ako je to neizbježno. Nepravilna upotreba produžnih kabela može rezultirati opasnošću od požara ili strujnog udara.

2.11 Važne sigurnosne upute za sve baterije

Prilikom naručivanja zamjenskih baterija navedite kataloški broj i napon. Baterija nije tvornički potpuno napunjena. Prije upotrebe punjača ili baterije pročitajte sigurnosne upute u nastavku. Zatim slijedite opisane postupke.

Pročitajte sve upute

1. Bateriju ne punite i ne koristite u eksplozivnom okruženju, kao što je blizina zapaljivih tekućina, plinova ili prašine. Prilikom postavljanja i vađenja baterije može doći do zapaljenja prašine ili para.

2. Nemojte nasilno postavljati bateriju u punjač. Bateriju nemojte modificirati ni na koji način kako biste je postavili u nekompatibilni punjač jer baterija može prsnuti i uzrokovati ozbiljne ozljede.
3. DEWALT® baterije punite samo predviđenim punjačima.
4. Nemojte prskati ni uranjati u vodu ili druge tekućine.
5. Nemojte pohranjivati ni koristiti na mjestima na kojima bi temperatura mogla dostići 40 °C (npr. alatnice ili metalni objekti tijekom ljeta). Za maksimalni vijek trajanja baterije pohranjujte na hladnim i suhim mjestima.
6. Dok baterija nije u upotrebi, držite je podalje od ostalih metalnih predmeta, kao što su spajalice za papir, novčići, ključevi, čavli, vijci i drugi maleni metalni predmeti koji mogu uzrokovati spajanje kontakata.
7. Baterije nemojte bacati u vodu.

⚠ UPOZORENJE

Opasnost od požara. Nikad i ni iz kojeg razloga ne pokušavajte otvarati bateriju. Ako je baterija napukla ili oštećena, ne postavljajte je u punjač. Bateriju nemojte gnječiti, ispuštati ni oštećivati. Bateriju i punjač nemojte koristiti ako su snažno udareni, ispušteni, pregaženi ili oštećeni na bilo koji način (npr. probušeni čavlom, udareni čekićem itd.). Može doći do strujnog udara. Oštećene baterije treba predati na servis radi recikliranja.

⚠ UPOZORENJE

Opasnost od požara. Bateriju nemojte pohranjivati ni prenositi tako da metalni predmeti mogu doći u dodir s izloženim kontaktima baterije. Prilikom transporta pojedinačnih baterija, pazite da kontakti budu zaštićeni i dobro od izoliranih materijala kako ne bi došlo do kratkog spoja.

⚠ OPREZ

Kad nije u upotrebi, alat postavite bočno na stabilnu površinu kako se nitko o njega ne bi mogao spotaknuti. Neki alati s velikim baterijama mogu stajati uspravno na bateriji, ali mogu se lako prevrnuti.

2.12 Posebne sigurnosne upute za litij-ionske (Li-ion) akumulatore

1. Bateriju nemojte spaljivati čak ni ako je vrlo oštećena ili potpuno istrošena. Baterije mogu eksplodirati u vatri. Prilikom spaljivanja litij-ionskih baterija oslobađaju se otrovne pare i materijali.
2. Ako sadržaj baterije dođe u kontakt s kožom, odmah isperite blagim sapunom i vodom. Ako baterijska tekućina dospije u oči, ispirite vodom preko otvorenog oka tijekom 15 minuta ili do prestanka iritacije. Ako je potrebna pomoć liječnika, elektrolit baterije sastoji se od tekućih organskih karbonata i litijevih soli.
3. Sadržaj otvorene baterije može uzrokovati iritaciju dišnog sustava. Izađite na svjež zrak. Ako se simptomi ne povuku, obratite se liječniku.

⚠ UPOZORENJE

Opasnost od opeklina zbog baterijske tekućine

Baterijska tekućina može se zapaliti ako se izloži iskrama ili otvorenom plamenu.

2.13 Stalno prisutni rizici

Usprkos primjenjivanju važećih sigurnosnih propisa i sigurnosnih uređaja, određene stalno prisutne rizike nije moguće izbjeći. To su:

- Oštećenje sluha.

- Rizik od osobnih ozljeda uslijed letećih objekata.
- Rizik od opekotina uslijed zagrijavanja pribora tijekom rada.
- Rizik od tjelesnih ozljeda uslijed dulje upotrebe.

3 Specifikacije

NAPOMENA

Ni pod kojim uvjetima ne smije se obavljati nikakvo održavanje ili servisiranje, osim zamjene nosne opreme.

3.1 Specifikacije alata

Specifikacije	Jedinica	BLC40PB-35
Napon	VDC	18 nom. (20 maks.)
Tip		3
Vrsta baterije		Li-ion
Masa (bez baterije)	kg	4.7

Buka i vibracije (troosni vektorski zbroj) prema smjernici EN 60745-1 i EN 62841-1:

Specifikacije	Jedinica	Vrijednost
LPA (zvučni tlak)	dB(A)	82
KPA (netočnost zvučnog tlaka)	dB(A)	2
LWA (zvučna snaga)	dB(A)	90
KWA (nesigurnost zvučne snage)	dB(A)	2
Ah razina vibracija	m/s²	0,4
K nesigurnost vibracija	m/s²	1,5

Specifikacije	Jedinica	4,0 Ah	5,0 Ah
Težina	kg	5.35	5.35
Duljina	mm	361.1	361.1
Visina	mm	333.6	333.6
Potez	mm	40	
Sila povlačenja	N	35000	
Raspon zakovica nom. promj.	mm	AVBOLT Standard 5/16"	

3.2 Specifikacija baterije i punjača

Baterija**	Jedinica	Vrijednost
Vrsta baterije		Li-ion
Napon	VDC	18 nom. (20 maks.)
Kapacitet	Ah	4,0/5,0
Težina	kg	0.61/0.62
Vrijeme punjenja	min	60/75

Punjač **	Jedinica	Ne primjenjuje se	JP	QW/GB/XE/XD/KR	A9
Vrsta baterije		Li-ion	Li-ion	Li-ion	Li-ion
Vrsta baterije - mrežni napon	V AC	120	100	230	220
Ulazna frekvencija	Hz	60	50/60	50	50
Težina	kg	0.5	0.5	0.5	0.5

Osigurači		
Europa	Alati od 230 V	10 ampera, mreža
U.K. i Irska	Alati od 230 V	3 ampera, u utikačima

* BLC40PB-35 kompatibilan je samo s kliznim litij-ionskim DEWALT® baterijama od 18 V ili 20 V maks.

** Vrijeme punjenja temelji se na punjaču DCB1104 DEWALT®.

3.3 Procijenjeno zakovica po punjenju

Nom. Promj. zakovice	Baterija 4,0 Ah	Baterija 5,0 Ah
Ø 8.0 mm	320	440

NAPOMENA

Ove vrijednosti navedene su kao smjernice i procjene se temelje na potpuno napunjenoj bateriji. Rezultati ovise o materijalu zakovice, stanju alata/baterije i radnom okruženju.

3.4 Specifikacije za postavljanje

Čavao	
Tip	Veličina
AVBOLT® Standard	5/16"

3.5 Sadržaj paketa

Opis	Broj dijela	BLC40PB-35-A91821	BLC40PB-35-A91822	BLC40PB-35-A9-B-KIT	BLC40PB-35-QW1822	BLC40PB-35-JP1822
Osnovni alat	BLC40PB-35-B (TRM01501)	1	1	1	1	1
Punjač	DCB1104	1	1	-	1	1
Baterija (4.0 Ah)	DCB182 ili DCB204	1	2	-	2	2
Priručnik s uputama	TRM01497	1	1	1	1	1
Vezica od tkanine	TRM01589	-	1	-	1	1
Traka za ramena	N463971	-	1	-	1	1

Opis	Broj dijela	BLC40PB-35-A91821	BLC40PB-35-A91822	BLC40PB-35-A9-B-KIT	BLC40PB-35-QW1822	BLC40PB-35-JP1822
Zabijač vijaka	60-821-23	1	1	-	1	1
Nosni sklop (AVBOLT® Standard 5/16")	72200-07700	1	1	-	-	-

NAPOMENA

Baterija i punjač mogu se razlikovati ovisno o dostupnosti / zahtjevima.

3.6 Popis glavnih dijelova

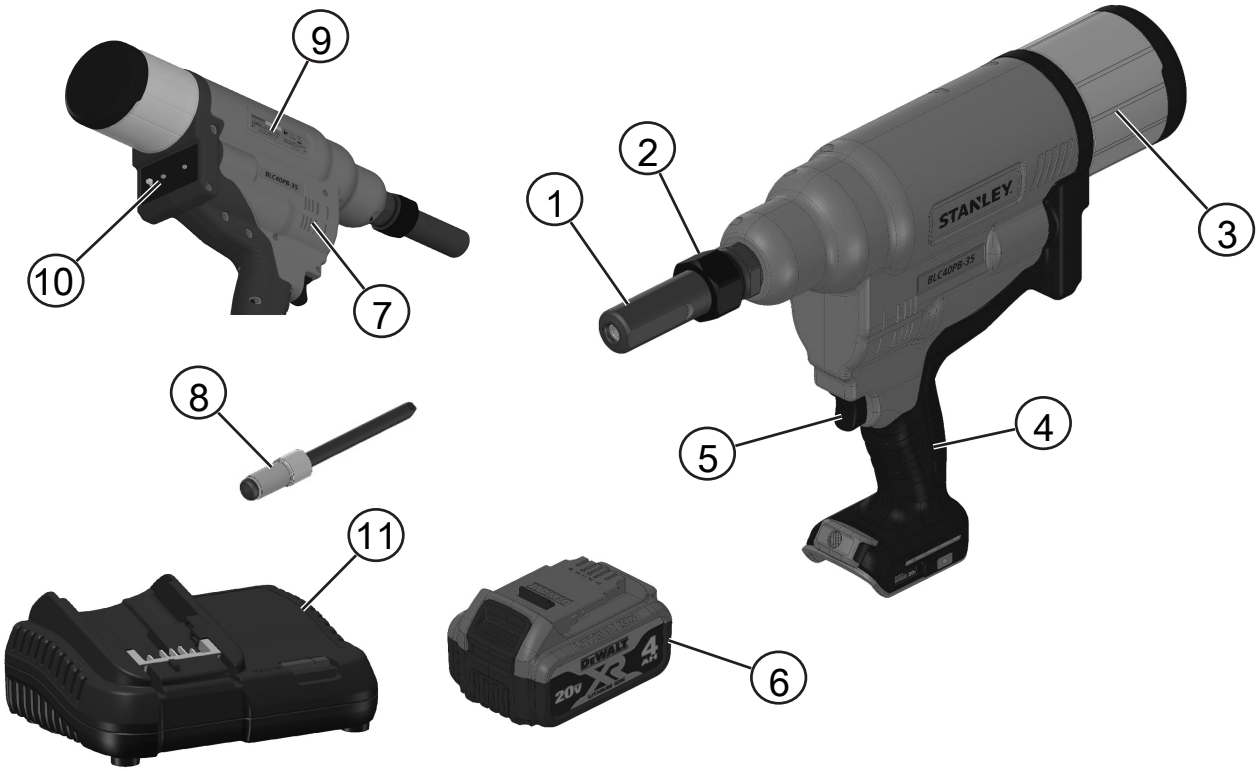

Sl. 1: Alat za zakovice BLC40PB-35

1	Nosni sklop	2	Pričvrsna matica
3	Skupljač trnova	4	Rukohvat
5	Okidač	6	Baterija [prikazano: 4.0 Ah]
7	Ispušni otvor	8	Zakovica
9	Br. modela / Br. serije	10	Korisničko sučelje
11	Punjač		

NAPOMENA

Nazivna vrijednost baterije može biti 18 V ili 20 V (maks.), ovisno o lokalnoj dostupnosti. Alat je kompatibilan s obje Dewalt® varijante.

4 Podešavanje alata

4.1 Namjena

Ovaj alat predviđen je za postavljanje slijepih zakovica tvrtke STANLEY Engineered Fastening®.

NAPOMENA

Ovaj alat namijenjen je iskusnim korisnicima

Ne dopustite djeci da dolaze u dodir s alatom. Neiskusni korisnici ovog alata moraju biti pod nadzorom.

⇒ Ovaj uređaj nije namijenjen upotrebi od strane djece ili nemoćnih nadzora.

⇒ Ovaj proizvod nije namijenjen upotrebi od strane osoba sa smanjenim fizičkim, osjetilnim ili mentalnim sposobnostima (uključujući i djecu) ili osoba s nedostatkom iskustva ili znanja, osim ako ih osoba zadužena za njihovu sigurnost nadzire. Djecu se nikad ne smije ostaviti samu s proizvodom.

NAPOMENA

Ovaj alat ne upotrebljavajte u vlažnim uvjetima ili u blizini zapaljivih tekućina ili plinova.

	Prije prve upotrebe alata pročitajte sve sigurnosne upute i upozorenja.
	Prilikom upotrebe opreme za postavljanje uvijek nosite odobrenu zaštitu za vid i sluh.

⚠ UPOZORENJE

Može doći do ozljeda i materijalne štete.

Nemojte modificirati električni alat ni bilo koji njegov dio.

⚠ UPOZORENJE

Prije podešavanja alata uvijek izvadite bateriju.

Prije upotrebe

1. Odaberite nosnu opremu odgovarajuće veličine i postavite je.
2. Provjerite je li baterija potpuno napunjena.
3. Umetnite bateriju u alat.
4. Brzo povucite i pustite okidač kako biste postavili alat u početni položaj.

4.2 Nosna oprema

⚠ UPOZORENJE

Prije podešavanja alata uvijek izvadite bateriju.

Nosni sklop za AVBOLT® Standard 5/16", broj dijela: 07220-07700

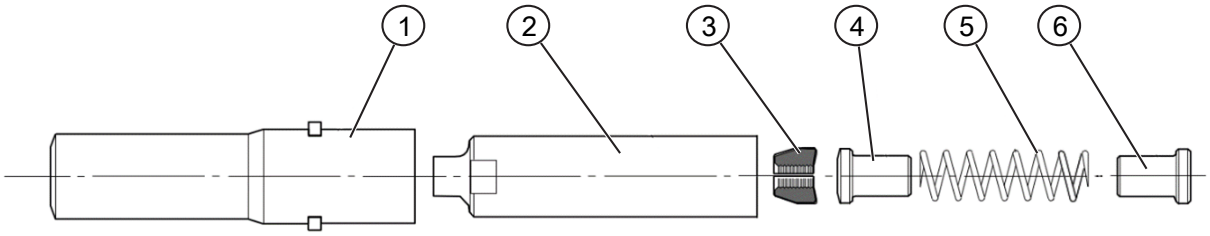

Sl. 2: Nosni sklop

Artikl	Opis	Broj dijela
1	Nakovanj	07220-07701
2	Obujmica	07220-07702
3	Čeljusti	73411-03303
4	Sljednik	07220-07703
5	Opruga	07220-06305
6	Opružna vodilica	07220-07704

Upute za namještanje nosnog sklopa:

1. Na čeljusti (3) nanesite tanak sloj litijskog maziva Moly.
2. Sastavite opružnu vodilicu (6), oprugu (5) i sljednik (4). Postavite ih na ravnu i stabilnu površinu.
3. Balansirajte tri čeljusti (3) i sljednik (4).
4. Pažljivo spustite obujmicu (2) preko sastavljenih dijelova.
5. Držite alat okrenutim prema dolje. Potpuno zavrnite sastavljenu obujmicu na klip glave alata. Pritegnite odgovarajućim ključem.
6. Postavite nakovanj (1) preko obujmice (2) i na alat.
7. Postavite prilagodni prsten tako da se utor na prstenu spoji s izbočinama na nakovnju (1).
8. Postavite pričvrsnu maticu preko nakovnja i pritegnite na alat odgovarajućim ključem.

Preporučeni zatezni moment pričvrsne matice: 30 Nm - 50 Nm.

4.3 Korisničko sučelje

Ploča korisničkog sučelja sa stražnje strane alata sastoji se od prekidača Povuci-do-sile, Povuci-do-poteza (12) i dva prekidača za zakretanje (13).

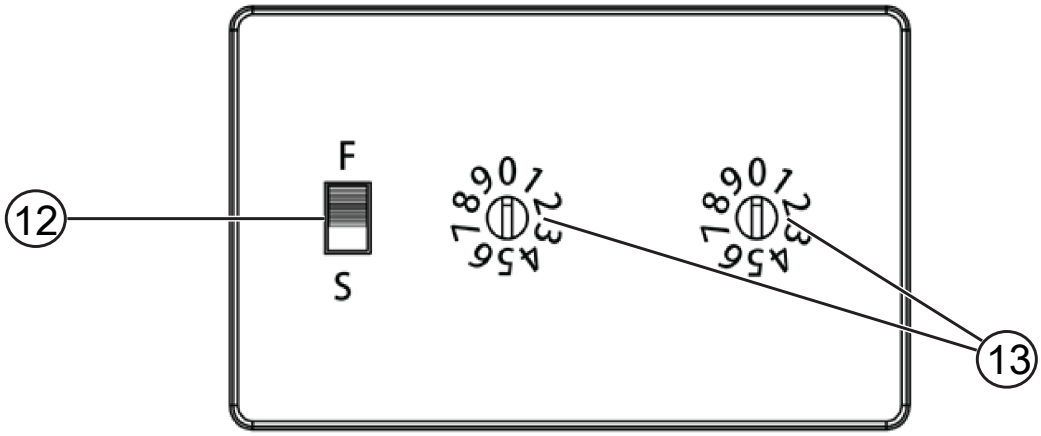

Sl. 3: Korisničko sučelje

12 Prekidač forsiranog poteza	13 Prekidači za zakretanje

AVBOLT® Standardna zakovica

Prilikom upotrebe standardne Avbolt zakovice postavite oba prekidača za zakretanje (13) na "0" i "0". Smjerovi prekidača za zakretanje (13) mogu se odrediti prema šupljoj strani prekidača. Zakrenite prekidač (13) pomoću isporučenog plosnatog odvijača. Prekidač za forsirani potez (12) može se postaviti u bilo kojem smjeru prilikom upotrebe standardne Avbolt zakovice.

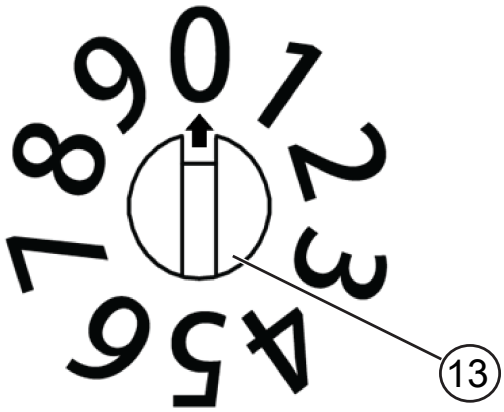

Sl. 4: Prekidač za zakretanje

4.4 Punjači

Alat upotrebljava DEWALT® punjač. Prije upotrebe punjača pročitajte sve sigurnosne upute. Punjač ne zahtijeva nikakvo podešavanje i predviđen je za jednostavnu upotrebu.

4.4.1 Punjenje baterije

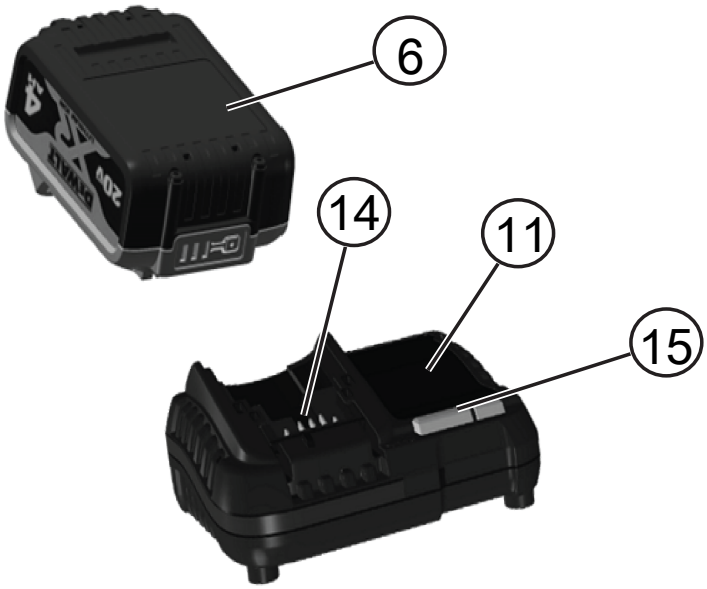

Sl. 5: Umetanje baterije

6	Akumulatorska baterija	11	Punjač
14	Priključak punjača baterije	15	Lampica punjača

1. Punjač priključite u odgovarajuću električnu utičnicu prije umetanja baterije. (Pregledajte stavku Specifikacije punjača)
2. Umetnite bateriju u punjač pazeći da se dobro učvrsti u punjaču. Crvena lampica koja treperi znači da je punjenje u tijeku.
3. Završetak punjenja naznačuje se ravnomjernim svijetljenjem crvene lampice. Baterija je potpuno napunjena i može se koristiti ili ostaviti u punjaču.
4. Da biste izvadili bateriju iz punjača, pritisnite gumb za njezino oslobađanje na bateriji.

NAPOMENA

Za maksimalne performanse i vijek trajanja, litij-ionsku bateriju potpuno napunite prije prve upotrebe.

4.4.2 Rad punjenja

Informacije o stanjima baterije pronaći ćete u tablici u nastavku.

Pokazivači napunjenosti:		
	Punjenje	
	Potpuno dopunjeno	
	Odgoda vruće ili hladne baterije*	

Crvena lampica nastavlja treperiti, ali žuta lampica svijetli tijekom ovog postupka. Kada baterija postigne odgovarajuću temperaturu, žuta se lampica isključuje, a punjač nastavlja s punjenjem.

Punjač neće puniti neispravnu bateriju. Punjač naznačuje neispravnu bateriju tako što se lampica ne pali ili se pali obrazac koji upućuje na problem s baterijom ili punjačem.

NAPOMENA

To može upućivati i na problem s punjačem. Ako punjač naznačuje problem, odnesite punjač i bateriju na testiranje u ovlašteni servis.

Odgoda u slučaju vruće/hladne baterije

Kada punjač detektira da je baterija prevruća ili prehladna, automatski započinje odgoda u slučaju vruće/hladne baterije, koja obustavlja punjenje dok baterija ne postigne odgovarajuću temperaturu. Punjač zatim automatski započinje s punjenjem. Ova funkcija osigurava maksimalni vijek trajanja baterije. Hladna baterija puni se otprilike upola sporije od tople baterije. Baterija će se puniti sporije tijekom cijelog ciklusa punjenja i neće postići punu brzinu punjenja čak ni kada se zagrije.

4.4.3 Litij-ionske baterije

Alati s litij-ionskim baterijama tvrtke STANLEY Engineered Fastening® opremljeni su sustavom elektroničke zaštite koji bateriju štiti od preopterećenja, pregrijavanja i prekomjernog pražnjenja. Alat će se automatski isključiti ako se aktivira sustav elektroničke zaštite. Ako se to dogodi, ostavite litij-ionsku bateriju u punjaču dok ne bude potpuno napunjena.

4.5 Akumulatorske baterije

Umetanje i uklanjanje akumulatora s alata

Sl. 6: Akumulatorska baterija

6	Baterija

NAPOMENA

Za najbolje rezultate provjerite je li baterija potpuno napunjena. Kada se baterija potpuno napuni, alat će se isključiti bez upozorenja.

Umetanje akumulatora u rukohvat

1. Poravnajte bateriju s vodilicama u rukohvatu alata.
2. Gurnite je u rukohvat tako da se dobro učvrsti u alatu tako da se ne odvaja od svog ležišta.

Uklanjanje akumulatora iz rukohvata

1. Pritisnite gumb za oslobađanje baterije i čvrsto povucite bateriju iz rukohvata.
2. Umetnite bateriju u punjač kao što je to opisano u priručniku u odjeljku o punjaču.

Preporuke za čuvanje

- Alat pohranite na suhom i hladnom mjestu podalje od izravnog sunčevog svjetla. Izbjegavajte prekomjernu vrućinu i hladnoću. Za optimalnu učinkovitost i vijek trajanja, bateriju pohranite na sobnoj temperaturi dok nije u upotrebi.
- U slučaju duge pohrane potpuno napunjenu bateriju pohranite na hladnom i suhom mjestu izvan punjača.

NAPOMENA

Bateriju nemojte pohranjivati potpuno ispražnjenu. Bateriju napunite prije upotrebe.

5 Postupci upotrebe

⚠ OPREZ

Uvijek se pridržavajte sigurnosnih uputa i važećih propisa.

⚠ OPREZ

Da biste smanjili rizik od ozbiljnih ozljeda, izvadite bateriju prije bilo kakvog podešavanja ili uklanjanja/ postavljanja priključaka ili dodataka. Slučajno uključivanje alata može izazvati ozljede.

⚠ OPREZ

Da biste smanjili rizik od ozbiljnih ozljeda, uvijek pravilno postaite ruke.

⚠ OPREZ

Da biste smanjili rizik od ozbiljnih ozljeda, uvijek čvrsto držite alat za slučaj potrebe za naglom reakcijom.

5.1 Pravilan položaj ruku

Pravilan položaj ruku zahtjeva da jednom rukom držite glavni rukohvat. Alat se može koristiti lijevom ili desnom rukom.

5.2 Upotreba alata

Da biste postavili slijepu zakovicu, učinite sljedeće:

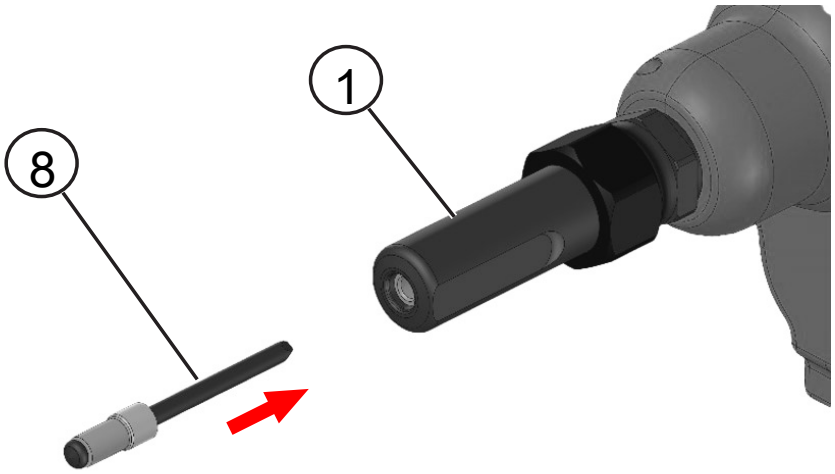

Sl. 7: Postavite slijepu zakovicu

1	Nosni sklop	8	Zakovica

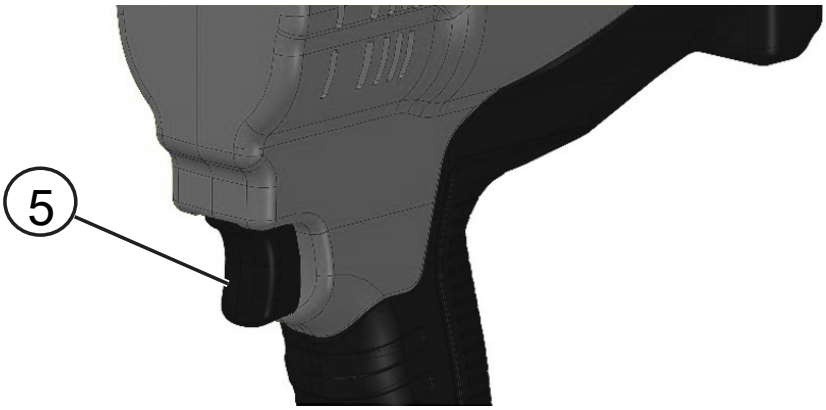

Sl. 8: Okidač

5	Okidač

1. Za standardnu Avbolt zakovicu postavite vrijednost (broj) korisničkog sučelja na "0" i "0". vidi poglavlje Korisničko sučelje [▸ 136].
2. Postavite slijepu zakovicu u nosni sklop.
3. Namjestite alat.
4. Povucite i zadržite okidač sve dok se zakovica potpuno ne postavi u materijalu.
5. Kada je slijepa zakovica potpuno postavljena, alat se automatski vraća u početni položaj.
6. Pustite okidač.
7. Trn zakovice ispušta se u spremnik trnova prilikom postavljanja sljedeće zakovice u nosni sklop ili pričvršćivanja sljedeće zakovice.

Ako pustite okidač prije dovršetka postavljanja zakovice, alat se vraća u početni položaj. Ako se zakovica ne postavi potpuno, ponovite prethodne korake.

Funkcija ponovnog postavljanja

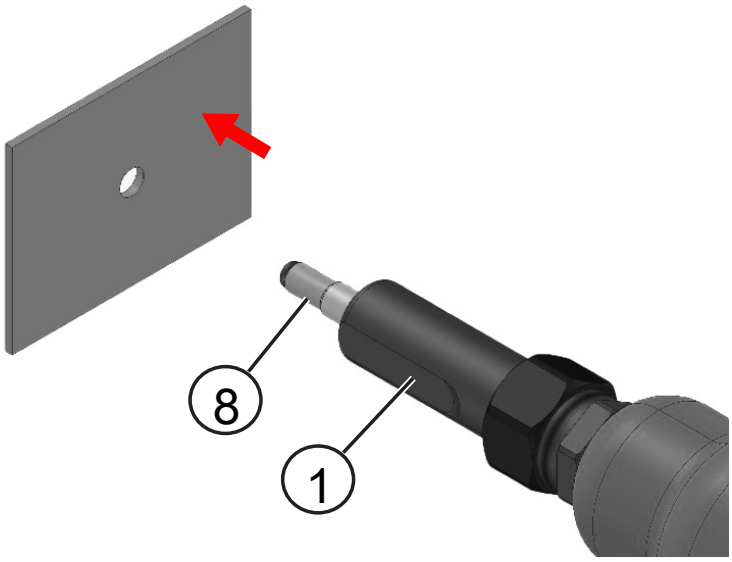

Sl. 9: Zakovica

1	Nosni sklop	8	Zakovica

Ako se alat ne vraća u početni položaj nakon puštanja okidača ili se zaustavlja tijekom poteza za postavljanje, vratite alat u početni položaj tako da brzo povučete i pustite okidač (5). Ako to ne riješi problem, izvadite bateriju, ponovo je postavite i ponovite prethodni korak. Ako se problem nastavi, obratite se servisu.

Pražnjenje spremnika trnova

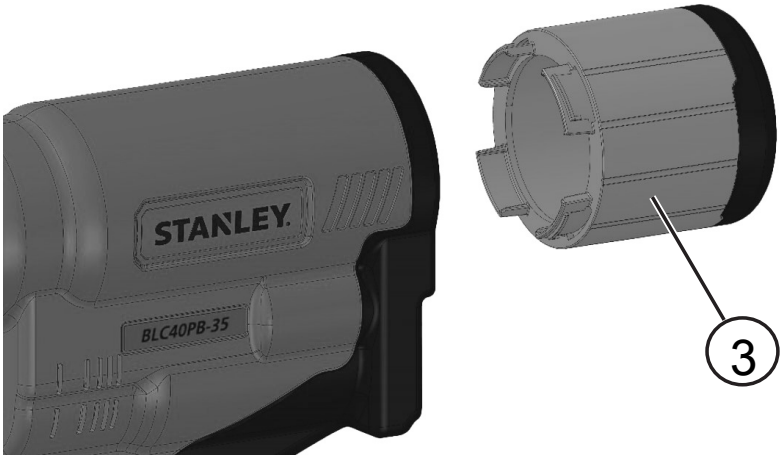

Sl. 10: Skupljač trnova

3	Skupljač trnova

Spremnik trnova koristi se za prikupljanje odlomljenih trnova. Spremnik trnova važno je prazniti kada se napuni.

Približno nakon 100 zakovica.

1. Nagnite alat prema natrag i pustite da svi otpadni klinovi padnu u kolektor klinova.
2. Da biste otvorili spremnik trnova (3), zakrenite spremnik suprotno od kazaljke na satu.
3. Ispraznite otpadne klinove u odgovarajući spremnik za recikliranje ili koš za otpatke.
4. Da biste zatvorili spremnik trnova (3), zakrenite spremnik u smjeru kazaljke na satu tako da se učvrsti u svom položaju.

6 Servisiranje alata

6.1 Učestalost održavanja

Artikl	Učestalost
Opći pregled alata	Dnevno
Čišćenje i podmazivanje nosne opreme	Svakodnevno ili nakon 5000 postavljanja
Provjerite istrošenost ili oštećenje čeljusti	5.000 postavljanja
Provjerite istrošenost ili oštećenje nakovnja	25.000 postavljanja
Kompletan servis alata	150.000 postavljanja

Redovite servise treba obavljati stručno osoblje, a sveobuhvatni pregled treba napraviti jedanput godišnje ili svakih 150.000 ciklusa, ovisno o tome što je prije.

Nakon servisiranja ili radova na održavanju brzo povucite i pustite okidač kako biste postavili alat u početni položaj.

6.2 Čišćenje

Prilikom čišćenja opreme uvijek nosite odobrenu zaštitu za vid i sluh.

6.2.1 Vanjski dio alata

Ventilacijske i ispušne otvore (7) motora bez četkica održavajte čistima, bez prašine i nečistoća. Po potrebi upotrijebite meku i vlažnu krpu kako biste uklonili prašinu i nečistoće iz ventilacijskih otvora. Ispušite nečistoću i prašinu iz kućišta električnog alata suhim zrakom čim primijetite nakupljanje nečistoća oko ispušnih otvora (7).

⚠ UPOZORENJE

Prilikom izvođenja ovog postupka nosite odobrenu zaštitu za oči i masku protiv prašine.

⚠ UPOZORENJE

Za čišćenje nemetalnih dijelova alata nemojte rabiti otapala ni druge agresivne kemikalije. Te kemikalije mogu štetiti materijalima upotrijebljenima u tim dijelovima. Upotrebljavajte isključivo krpu natopljenu vodom i blagim sapunom. Ne dopustite da bilo kakva tekućina prodre u unutrašnjost alata. Nijedan dio alata ne uranjajte u tekućinu.

6.2.2 Čišćenje i servisiranje sklopa

Rastavite i očistite nosni sklop, a osobitu pažnju obratite na čeljusti. Prije sastavljanja podmažite disulfidnim mazivom Moly. vidi poglavlje Nosna oprema [▶ 136] za sastavljanje i rastavljanje.

6.2.3 Upute za čišćenje punjača

⚠ UPOZORENJE

Opasnost od električnog udara. Iskopčajte punjač iz utičnice prije čišćenja.

Prljavština i masnoća mogu se ukloniti s vanjskog dijela punjača pomoću krpe ili meke, nemetalne četke.

Nemojte koristiti vodu ni bilo kakva sredstva za čišćenje.

6.3 Punjiva baterija

Ova dugotrajna baterija mora se napuniti kada više ne pruža dovoljnu snagu na zadacima koji su do tada bili obavljani s lakoćom. Po isteku vijeka trajanja, baterije odbacite vodeći računa o okolišu:

- Potpuno ispraznite bateriju, a zatim je izvadite iz alata.
- Litij-ionske baterije mogu se reciklirati. Predajte ih dobavljaču ili na lokalnom reciklažnom mjestu. Prikupljene baterije bit će reciklirane ili pravilno odložene.

7 Općenito sastavljanje

7.1 Prošireni prikaz

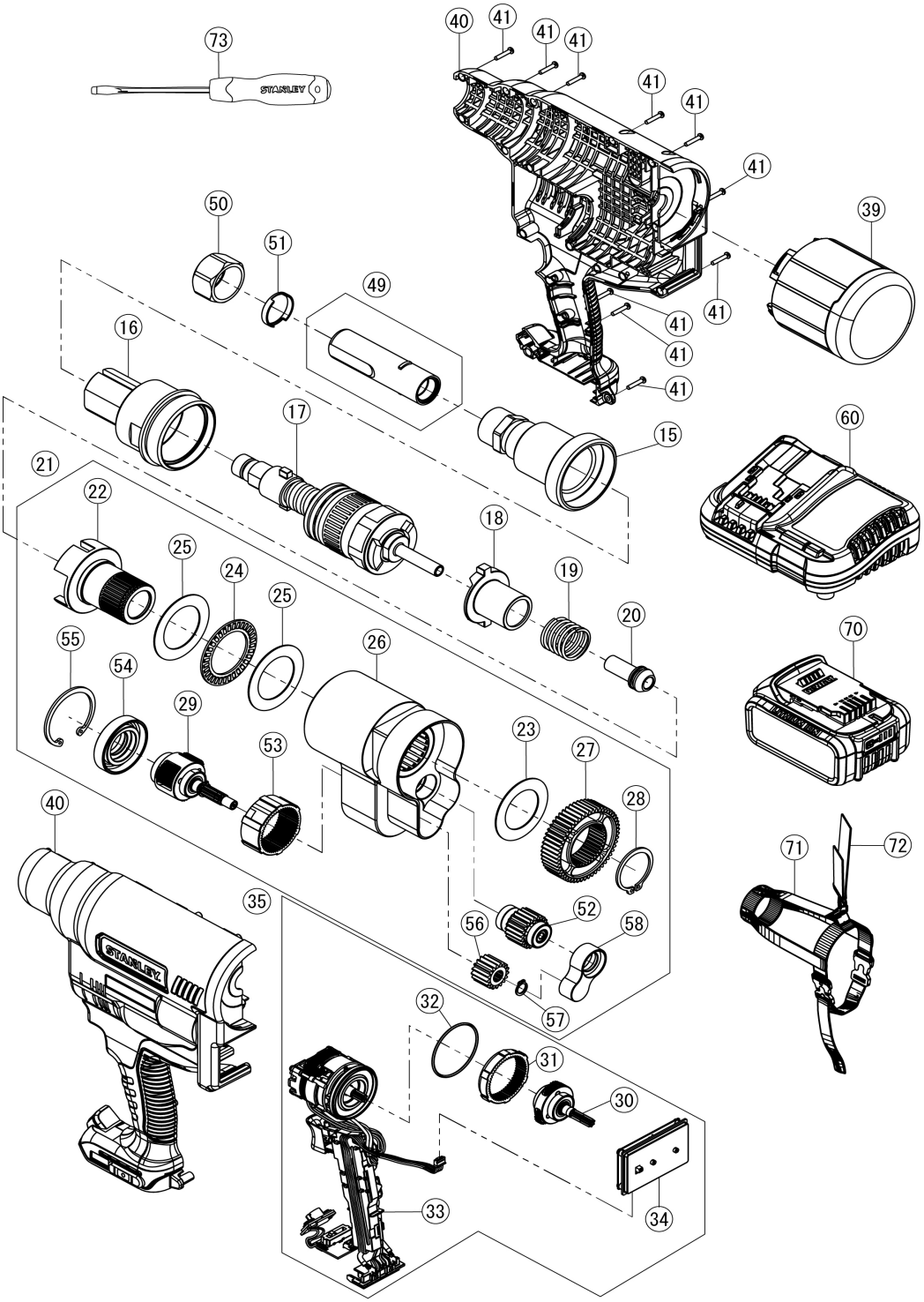

7.2 BOM

Broj		Broj dijela	Broj artikla	Količina
15		PRILAGODNIK NAKOVNJA	TRM01442	1
16		OSOVINSKO KUĆIŠTE	TRM01441	1
17		SKLOP POVLAČNE GLAVE	TRM01443	1
18		KVAČILO OSOVINE	TRM01449	1
19		OPRUGA KVAČILA OSOVINE	TRM01450	1
20		Repna vodilica	TRM01484	1
21		SKLOP KUĆIŠTA PRIJENOSA	TRM01451	1
	22	VRETENO	TRM01452	1
	23	POTISNA PODLOŠKA	TRM01460	1
	24	LEŽAJ POTISNE IGLE	TRM01458	1
	25	POTISNI KLIZAČ	TRM01459	2
	26	KUĆIŠTE PRIJENOSNIKA	TRM01455	1
	27	ČELNI ZUPČANIK	TRM01462	1
	28	OPRUŽNI PRSTEN	TRM01463	1
	29	SA 2. PLANETARNI	TRM01467	1
	52	SA ZUPČANIK PRAZNOG HODA	TRM01464	1
	53	ZUPČANIK, PRSTEN	TRM01475	1
	54	POKROV KUĆIŠTA PRIJENOSA	TRM01476	1
	55	OPRUŽNI PRSTEN	TRM01477	1
	56	ČELNI ZUPČANIK	TRM01473	1
	57	OPRUŽNI PRSTEN	TRM01474	1
	58	PODUPIRAČ SA LEŽAJA	TRM01577	1
35		SKLOP MOTORA I MODULA	TRM01481	1
	30	SA 1. PLANETARNI NOSAČ	TRM01478	1
	31	ZUPČANIK, PRSTEN	N112877	1
	32	O-PRSTEN	TP124-511	1
	33	SA MOTOR I MODUL, PB3400	TRM01482	1
	34	SKLOP UI PLOČE	TRM01485	1
39		SPREMNIK / SKLOP SPREMNIKA	TRM01560	1
40		SKLOP KUĆIŠTA, A9	TRM01490	1*
		SKLOP KUĆIŠTA, QW	TRM01491	*
		SKLOP KUĆIŠTA, JP	TRM01492	*
41		KRIŽNI UDUBLJENI NAVOJNI VIJCI	TP124-513	19
49		NOSNI SKLOP, AVBOLT STD 5/16"	07220-07700	1*
50		OSIGURAVAJUĆA MATICA	73200-02042	1
51		PRILAGODNI PRSTEN	73200-02043	1
60		PUNJAČ	DCB1104	1**
70		BATERIJA	DCB182 ILI DCB204	2**
71		VEZICA OD TKANINE	TRM01589	1*
72		REMEN ZA NOŠENJE	N463971	1*
73		ODVIJAČ	60-821-23	1*

*Ovisno o šiframa kompleta.

**Baterija i punjač mogu se razlikovati ovisno o dostupnosti / zahtjevima.

8 Zaštita okoliša

Odvojeno prikupljanje. Ovaj proizvod ne smije se odlagati s uobičajenim komunalnim otpadom.

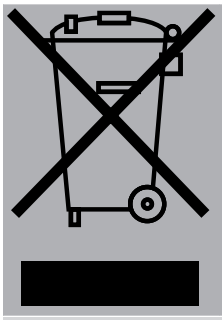

Ako vaš proizvod tvrtke STANLEY Engineered Fastening® treba zamijeniti ili vam više nije potreban, nemojte ga odlagati s kućanskim otpadom. Osigurajte da se ovaj proizvod pripremi za odvojeno prikupljanje. Odvojeno prikupljanje rabljenih proizvoda i ambalaže omogućuje recikliranje i ponovnu upotrebu materijala. Ponovna upotreba recikliranih materijala pomaže u sprječavanju zagađivanja okoliša i smanjuje potražnju za sirovinama.

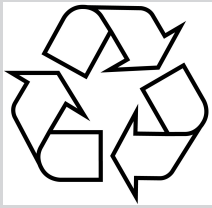

Lokalni zakoni mogu propisivati zasebno odlaganje električnih proizvoda iz kućanstva, na mjestima lokalnih odlagališta otpada ili putem prodavača kod kojeg ste kupili ovaj proizvod. Lokaciju najbližeg ovlaštenog servisa možete provjeriti u lokalnom predstavništvu tvrtke STANLEY Engineered Fastening® na adresi navedenoj u ovom priručniku. Također, popis ovlaštenih servisa tvrtke STANLEY Engineered Fastening® i sve pojedinosti o našim post-prodajnim uslugama te kontaktima dostupni su putem interneta na adresi www.StanleyEngineeredFastening.com

RBRC® brtva

Pečat RBRC® (Rechargeable Battery Recycling Corporation) na nikal-kadmijskim, nikal-metal-hibridnim i litij-ionskim baterijama (ili akumulatorima) naznačuju da je trošak recikliranja tih baterija (ili akumulatora) po isteku njihovog korisnog vijeka trajanja već platio DEWALT®. U nekim je područjima nezakonito odlagati istrošene nikal-kadmijske, nikal-metal-hibridne i litij-ionske baterije zajedno s komunalnim otpadom te program Call 2 Recycle® ekološku alternativu.

Call 2 Recycle, Inc., u suradnji s tvrtkom DEWALT® i drugim korisnicima baterija, uspostavio je program u Sjedinjenim Američkim Državama i Kanadi radi jednostavnijeg prikupljanja istrošenih nikal-kadmijskih, nikal-metal-hibridnih i litij-ionskih baterija. Vraćanjem istrošenih nikal-kadmijskih, nikal-metal-hibridnih i litij-ionskih baterija u ovlašteni DEWALT® ili na lokalno reciklažno mjesto pomoći ćete u očuvanju i zaštiti okoliša te prirodnih resursa. Informacije o mjestu odlaganja istrošenih baterija možete zatražiti od lokalnog centra za recikliranje. RBRC® je registrirani zaštićeni znak tvrtke Call 2 Recycle, Inc.

9 Izjava o sukladnosti

9.1 EU izjava o sukladnosti

Mi, **Stanley Enginengineered Fastening, Nippon POP Rivets and Fasteners Ltd., Hosoda, Noyori-cho, Toyohashi, Aichi, 441-8540 JAPAN,** izjavljujemo na vlastitu odgovornost da je proizvod:

Opis:	**Alat za zakivne vijke**
Model:	**BLC40PB-35**

Proizvođač izjavljuje da je prethodno naznačeni proizvod sukladan sa svim odredbama i zahtjevima sljedećih propisa:

EU/2023/1230	Propis o strojevima
2014/30/EU	Direktiva o elektromagnetskoj kompatibilnosti (EMC)
2011/65/EU	RoHS direktiva

Na koji se ova izjava odnosi sukladan je sljedećim usklađenim standardima:

ISO 12100:2010	Sigurnost strojeva - opći principi dizajna - procjena i smanjenje rizika
EN 62841-1:2015/A11:2022	Ručni alati s elektromotorom, prenosivi alati te strojevi za travnjak i vrt - sigurnost - 1. dio: Opći zahtjevi
EN IEC 55014-1: 2021	Elektromagnetska kompatibilnost - zahtjevi za kućanske uređaje, električne alate i slične uređaje - Dio 1: Emisije
EN IEC 55014-2: 2021	Elektromagnetska kompatibilnost - zahtjevi za kućanske uređaje, električne alate i slične uređaje - Dio 2: Imunitet - standard obitelji proizvoda
EN IEC 61000-3-2: 2019/A2:2024	Elektromagnetska kompatibilnost (EMC) - Dio 3-2: Ograničenja - za harmonijske strujne emisije (ulazna struja opreme ≤ 16 A po fazi)
EN IEC 61000-3-3: 2013 + A2: 2021	Elektromagnetska kompatibilnost (EMC) - Dio 3-3: Ograničenja - ograničenje za promjene napona, fluktuacije napona i treperenje u javnim niskonaponskim sustavima napajanja za opremu s nazivnom strujom ≤16 A po fazi, bez uvjetnog povezivanja.

Tehnička dokumentacija sastavljena je u skladu s Dodatkom 1. odjeljkom 1.7.4.1. u skladu sa sljedećim propisom: **EU/2023/1230 Propis o strojevima** (zakonske odredbe 2008 br. 1597 - Propisi o napajanju (sigurnosti) strojeva).

Dolje potpisani daje izjavu u ime i za račun tvrtke STANLEY Engineered Fastening

Daisuke Mori

Daisuke Mori

Director of Engineering, Japan

Nippon POP Rivets and Fasteners Ltd., Hosoda, Noyori-cho, Toyohashi, Aichi, 441-8540 JAPAN

Mjesto izdavanja:	**Aichi, Japan**
Datum izdavanja:	**26-03-2025**

Dolje potpisani ovlašteni predstavnik odgovoran je za sastavljanje tehničke datoteke za proizvode koji se prodaju u Europskoj uniji i ovu izjavu donosi u ime tvrtke Stanley Engineered Fastening.

Matthias Appel

Team Leader Technical Documentation

Stanley Engineered Fastening, Tucker GmbH, Max-Eyth-Str.1, 35394 Gießen, Germany

CE Ovaj stroj usklađen je s propisom o strojevima EU/2023/1230

9.2 UK izjava o sukladnosti

Mi, **Stanley Engingineered Fastening, Nippon POP Rivets and Fasteners Ltd., Hosoda, Noyori-cho, Toyohashi, Aichi, 441-8540 JAPAN,** izjavljujemo na vlastitu odgovornost da je proizvod:

Opis:	**Alat za zakivne vijke**
Model:	**BLC40PB-35**

Proizvođač izjavljuje da je prethodno naznačeni proizvod sukladan sa svim odredbama i zahtjevima sljedećih primjenjivih propisa:

Propisi o isporuci strojeva (sigurnost), 2008, S.I. 2008/1597 (u skladu s izmjenama i dopunama).

Propisi o elektromagnetskoj kompatibilnosti 2016 S.I. 2016/1091 (u skladu s dopunama i izmjenama):

Propisi o ograničenju upotrebe određenih opasnih tvari u električnoj i elektroničkoj opremi, 2012. (u skladu s izmjenama i dopunama)

Primijenjeni su sljedeći standardi i tehničke specifikacije:

ISO 12100:2010	Sigurnost strojeva - opći principi dizajna - procjena i smanjenje rizika
EN 62841-1:2015/A11:2022	Ručni alati s elektromotorom, prenosivi alati te strojevi za travnjak i vrt - sigurnost - 1. dio: Opći zahtjevi
EN IEC 55014-1: 2021	Elektromagnetska kompatibilnost - zahtjevi za kućanske uređaje, električne alate i slične uređaje - Dio 1: Emisije
EN IEC 55014-2: 2021	Elektromagnetska kompatibilnost - zahtjevi za kućanske uređaje, električne alate i slične uređaje - Dio 2: Imunitet - standard obitelji proizvoda
EN IEC 61000-3-2: 2019/A2:2024	Elektromagnetska kompatibilnost (EMC) - Dio 3-2: Ograničenja - za harmonijske strujne emisije (ulazna struja opreme ≤ 16 A po fazi)
EN IEC 61000-3-3: 2013 + A2: 2021	Elektromagnetska kompatibilnost (EMC) - Dio 3-3: Ograničenja - ograničenje za promjene napona, fluktuacije napona i treperenje u javnim niskonaponskim sustavima napajanja za opremu s nazivnom strujom ≤16 A po fazi, bez uvjetnog povezivanja.

Tehnička dokumentacija sastavljena je u skladu s Propisima o napajanju (sigurnosti) strojeva 2008, S.I. 2008/1597 (u skladu s dopunama i izmjenama).

Dolje potpisani daje izjavu u ime i za račun tvrtke STANLEY Engineered Fastening

Daisuke Mori

Daisuke Mori

Director of Engineering, Japan

Nippon POP Rivets and Fasteners Ltd., Hosoda, Noyori-cho, Toyohashi, Aichi, 441-8540 JAPAN

Mjesto izdavanja:	**Aichi, Japan**
Datum izdavanja:	**26-03-2025**

Dolje potpisani ovlašteni predstavnik odgovoran je za sastavljanje tehničke datoteke za proizvode koji se prodaju u Ujedinjenom Kraljevstvu i ovu izjavu donosi u ime tvrtke Stanley Engineered Fastening.

Angus Seewraj

Director of Blind Fastener Engineering, UK

Stanley Engineered Fastening, 43 Hardwick Grange, Warrington, WA1 4RF, United Kingdom.

UK CA

This machinery is in conformity with Supply of Machinery (Safety) Regulations 2008, S.I. 2008/1597 (as amended)

STANLEY Engineered Fastening

10 Zaštitite svoje ulaganje

STANLEY® Engineered Fastening jamstvo za alat

STANLEY® Engineered Fastening jamči da su svi električni alati pažljivo proizvedeni te da će biti bez nedostataka u materijalu i izradi u uobičajenim uvjetima upotrebe i servisiranja tijekom razdoblja od jedne (1) godine.

Kada svoj alat registrirate na internetu, produžit ćemo jamstvo na alat (bez baterija i punjača) s jedne (1) na dvije (2) godine. (Pogledajte stavku Registriranje alata na mreži, pri dnu ove stranice.)

Ovo jamstvo primjenjuje se samo na prvu kupnju alata i predviđenu namjenu.

Izuzeća:

Uobičajeno habanje i trošenje.

Redovito održavanje, popravak i zamjena dijelova zbog uobičajenog habanja i trošenja nisu obuhvaćeni jamstvom.

Zloupotreba i pogrešna upotreba

Kvarovi i oštećenja proizašli iz nepravilne upotrebe, pohrane ili zloupotrebe, nezgode ili zanemarivanja, npr. fizička oštećenja, nisu obuhvaćeni jamstvom.

Neovlašteno servisiranje ili modifikacije

Nedostaci ili oštećenja nastali uslijed servisiranja, podešavanja, postavljanja, održavanja, izmjena ili modificiranja na bilo koji način od strane bilo koga osim tvrtke STANLEY® Engineered Fastening ili njezinog ovlaštenog servisa isključeni su iz jamstva.

Ovime se isključuju sva ostala jamstva, izričita ili implicirana, uključujući bilo kakva jamstva utrživosti ili prikladnosti za određenu svrhu.

Ako ovaj alat ne ispunjava uvjete jamstva, odmah ga predajte u najbliži ovlašteni servis. Za popis ovlaštenih STANLEY® Engineered Fastening servisa u SAD-u i Kanadi kontaktirajte nas na besplatni telefonski broj (877)364 2781.

Izvan SAD-a i Kanade posjetite naše web-mjesto www.StanleyEngineeredFastening.com kako biste saznali najbližu STANLEY Engineered Fastening® lokaciju.

STANLEY® Engineered Fastening besplatno će zamijeniti sve dijelove za koje utvrdimo da su neispravni zbog nedostataka u materijalu ili izradi te vratiti alat. Ovo su naše jedine obveze u sklopu ovog jamstva. STANLEY® Engineered Fastening ni u kojem slučaju nije odgovoran za posljedične ili posebne štete nastale kupnjom ili uporabom ovog alata.

Registrirajte svoj alat za slijepe zakovice na internetu

Kako biste svoje jamstvo registrirali putem interneta, posjetite nas na adresi https://www.stanleyengineeredfastening.com/support/warranty-registration-form

Hvala što ste odabrali alat marke Stanley Assembly Technologies tvrtke STANLEY® Engineered Fastening.

Korisnički priručnik za BLC40PB-35 možete pronaći na adresi:

https://www.stanleyengineeredfastening.com/en/tools/Power-Tools/BLC40PB-35-Battery-Powered-Tool

STANLEY
Engineered Fastening

Návod k obsluze

BLC40PB-35 Lock Bolt Tool

Nářadí napájené baterií

STANLEY
Assembly Technologies

Manual Number	Issue	C/N
TRM01497	1	202503-1

©2025 Stanley Black & Decker

Všechna práva vyhrazena.

Uvedené informace nesmí být bez předchozího výslovného a písemného souhlasu společnosti STANLEY Engineered Fastening® v žádném případě reprodukovány nebo publikovány prostřednictvím jakýchkoli prostředků (elektronicky nebo mechanicky). Uvedené informace vychází z údajů známých v okamžiku uvedení tohoto výrobku na trh. Společnost STANLEY Engineered Fastening® provádí politiku neustálého zdokonalování svých výrobků, a proto může u těchto výrobků docházet k změnám. Poskytnuté informace se vztahují na výrobek ve stavu jeho dodání společností STANLEY Engineered Fastening®. Proto nemůže společnost STANLEY Engineered Fastening® odpovídat za jakákoli poškození vyplývající z provedení úprav původní specifikace výrobku.

Dostupné informace byly sestaveny s maximální péčí. Nicméně společnost STANLEY Engineered Fastening® neponese žádnou odpovědnost vzhledem k jakýmkoli chybám v uvedených informacích a vzhledem k problémům vyplývajícím z těchto chyb. Společnost STANLEY Engineered Fastening® neponese žádnou odpovědnost za škody vzniklé v důsledku aktivit prováděných třetími stranami. Pracovní názvy, obchodní názvy, registrované ochranné známky atd., které jsou používány společností STANLEY Engineered Fastening®, nesmí být na základě právních předpisů týkajících se ochrany ochranných známek považovány za volně přístupné.

Obsah

1 Informace o tomto návodu ... 160
1.1 Konvence prezentace ... 160
1.1.1 Definice: Bezpečnostní signální slova a symboly výstrahy ... 160
2 Z důvodu vaší bezpečnosti ... 162
2.1 Všeobecné bezpečnostní pokyny ... 162
2.2 Bezpečnost v pracovním prostoru ... 162
2.3 Elektrická bezpečnost ... 162
2.4 Bezpečnost osob ... 163
2.5 Použití elektrického nářadí a jeho údržba ... 163
2.6 Použití nářadí napájeného baterií a jeho údržba ... 164
2.7 Servis ... 164
2.8 Doplňkové bezpečnostní pokyny ... 164
2.9 Nálepky a ikony ... 165
2.10 Důležité bezpečnostní pokyny pro všechny nabíječky baterií ... 166
2.11 Důležité bezpečnostní pokyny pro všechny baterie ... 168
2.12 Specifické bezpečnostní pokyny pro baterie typu li-ion ... 169
2.13 Zbytková rizika ... 169
3 Specifikace ... 170
3.1 Technické údaje nářadí ... 170
3.2 Specifikace baterie a nabíječky ... 170
3.3 Předpokládaný počet použitých nýtů na jedno nabití ... 171
3.4 Specifikace použitelnosti ... 171
3.5 Obsah balení ... 171
3.6 Seznam hlavních součástí ... 172
4 Nastavení nářadí ... 174
4.1 Použití výrobku ... 174
4.2 Vybavení hlavice ... 175
4.3 Uživatelské rozhraní ... 175
4.4 Nabíječky ... 176
4.4.1 Nabíjení baterie ... 177
4.4.2 Provoz nabíjení ... 177
4.4.3 Baterie Lithium-Ion ... 178
4.5 Akumulátory ... 178
5 Pracovní postup ... 180
5.1 Správná poloha rukou ... 180
5.2 Obsluha nářadí ... 180
6 Péče o nářadí ... 183
6.1 Intervaly údržby ... 183
6.2 Čištění ... 183
6.2.1 Vnější povrch nářadí ... 183
6.2.2 Čištění a servisní prohlídky sestavy ... 184
6.2.3 Pokyny pro čištění nabíječky ... 184
6.3 Nabíjecí akumulátor ... 184

7 Základní sestavy ... 185
7.1 Rozložený pohled ... 185
7.2 Obsah balení ... 186
8 Ochrana životního prostředí ... 188
9 Prohlášení o shodě ... 189
9.1 Prohlášení o shodě pro EU ... 189
9.2 Prohlášení o shodě pro Velkou Británii ... 191
10 Chraňte svou investici ... 193

1 Informace o tomto návodu

1.1 Konvence prezentace

1.1.1 Definice: Bezpečnostní signální slova a symboly výstrahy

V tomto návodu jsou použity následující bezpečnostní výstražné symboly a slova, která upozorňují na nebezpečné situace, na riziko zranění osob nebo na způsobení hmotných škod.

Výstrahy na začátku sekce

⚠ OPATRNOST

Typ a zdroj nebezpečí
Následky při ignorování
⇒ Akce pro prevenci nebezpečí

Výstraha v sekci

UPOZORNĚNÍ! Typ a zdroj nebezpečí Následky při ignorování. Akce pro prevenci nebezpečí

Výstražný trojúhelník

Výstražný trojúhelník ⚠ signalizuje nebezpečí zranění nebo smrtelného zranění osob. Výstrahy bez výstražného trojúhelníku signalizují poškození majetku.

Signální slovo

Signální slovo označuje závažnost nebezpečí:

Signální slovo	Význam
⚠ NEBEZPEČÍ	Označuje bezprostředně hrozící rizikovou situaci, která, není-li jí zabráněno, povede k způsobení vážného nebo smrtelného zranění
⚠ VÝSTRAHA	Označuje potenciálně rizikovou situaci, která, není-li jí zabráněno, může vést k způsobení vážného nebo smrtelného zranění
⚠ OPATRNOST	Označuje potencionálně hrozící rizikovou situaci, která, není-li jí zabráněno, může vést k způsobení lehkého nebo středně vážného zranění
UPOZORNĚNÍ	Označuje postup nesouvisející se způsobením zranění, který, není-li mu zabráněno, může vést k poškození zařízení.

Typ a zdroj nebezpečí

Tento odstavec popisuje typ nebezpečí a jeho příčiny.

Následky při ignorování

Tento odstavec vysvětluje, co se stane při nepředcházení nebezpečí.

Akce pro prevenci nebezpečí

Tyto odstavce ukazují, jak předcházet nebezpečí. Tato opatření je nutné bezpodmínečně dodržovat!

2 Z důvodu vaší bezpečnosti

Tento návod si musí přečíst každá osoba, která sestavuje nebo používá toto nářadí. Věnujte prosím speciální pozornost následujícím bezpečnostním varováním a pokynům.

Nesprávné použití nebo nesprávná údržba tohoto výrobku mohou vést k způsobení vážného zranění nebo hmotných škod. Před použitím tohoto nářadí si přečtěte a řádně nastudujte všechny výstrahy a pracovní postupy. Při použití elektrického nářadí musí být vždy dodržovány základní bezpečnostní předpisy, aby bylo omezeno riziko způsobení zranění.

2.1 Všeobecné bezpečnostní pokyny

⚠ VÝSTRAHA

Přečtěte si všechny bezpečnostní výstrahy, pokyny, ilustrace a specifikace uvedené pro toto elektrické nářadí.

Nedodržení všech níže uvedených pokynů může vést k úrazu elektrickým proudem, k požáru nebo k vážnému zranění.

Veškerá bezpečnostní varování a pokyny uschovejte pro případné další použití

Termín „elektrické nářadí“ ve všech upozorněních odkazuje na vaše nářadí napájené ze sítě (je opatřeno napájecím kabelem) nebo nářadí napájené baterií (bez napájecího kabelu).

2.2 Bezpečnost v pracovním prostoru

1. Pracovní prostor udržujte čistý a dobře osvětlený. Přeplněný a neosvětlený pracovní prostor může vést k úrazům.
2. Nepracujte s elektrickým nářadím ve výbušném prostředí, jako jsou například prostory s výskytem hořlavých kapalin, plynů nebo prašných látek. V elektrickém nářadí dochází k jiskření, které může způsobit vznícení hořlavého prachu nebo výparů.
3. Při práci s nářadím zajistěte bezpečnou vzdálenost dětí a ostatních osob. Rozptylování může způsobit ztrátu kontroly nad nářadím.

2.3 Elektrická bezpečnost

Pozorně si přečtěte všechny pokyny:

1. Zástrčka napájecího kabelu nářadí musí odpovídat zásuvce. Zástrčku nikdy žádným způsobem neupravujte. U uzemněného elektrického nářadí nepoužívejte jakékoli upravené zástrčky. Neupravené zástrčky a odpovídající zásuvky snižují riziko úrazu elektrickým proudem.
2. Nedotýkejte se uzemněných povrchů, jako jsou například potrubí, radiátory, elektrické sporáky a chladničky. Při uzemnění vašeho těla vzrůstá riziko úrazu elektrickým proudem.
3. Nevystavujte elektrické nářadí účinkům deště nebo vlhkého prostředí. Vnikne-li do elektrického nářadí voda, zvýší se tím nebezpečí zasažení elektrickým proudem.

4. S napájecím kabelem zacházejte opatrně. Nikdy nepoužívejte napájecí kabel k přenášení nebo posouvání nářadí a netahejte za něj, chcete-li nářadí odpojit od elektrické sítě. Zabraňte kontaktu kabelu s mastnými, horkými a ostrými předměty nebo pohyblivými částmi. Poškozený nebo zauzlený napájecí kabel zvyšuje riziko úrazu elektrickým proudem.
5. Při práci s nářadím venku používejte prodlužovací kabely určené pro venkovní použití. Použití kabelu pro venkovní použití snižuje riziko úrazu elektrickým proudem.

2.4 Bezpečnost osob

1. Zůstaňte stále pozorní, sledujte, co provádíte a při práci s elektrickým nářadím pracujte s rozvahou. Nepracujte s elektrickým nářadím, jste-li unavení nebo jste-li pod vlivem drog, alkoholu nebo léků. I chvilková nepozornost při práci s elektrickým nářadím může mít za následek vážné zranění osob.
2. Používejte prvky osobní ochrany. Vždy používejte ochranu zraku. Ochranné vybavení, jako je maska proti prachu, neklouzavá bezpečnostní obuv, přilba a chrániče sluchu, používané v příslušných podmínkách snižují riziko poranění osob.
3. Zabraňte náhodnému spuštění. Před připojením zdroje napětí a/nebo před vložením baterie a rovněž před zvednutím nebo přenášením nářadí vždy zkontrolujte, zda je spínač ve vypnuté poloze. Přenášení elektrického nářadí s prstem na hlavním spínači nebo připojení napájecího kabelu k elektrické síti, je-li hlavní spínač nářadí v poloze zapnuto, může způsobit úraz.
4. Před spuštěním nářadí se vždy ujistěte, zda nejsou v jeho blízkosti klíče nebo seřizovací přípravky. Seřizovací klíče ponechané na elektrickém nářadí mohou být zachyceny rotujícími součástmi nářadí, a způsobit tak zranění osob.
5. Nepřekážejte sami sobě. Při práci vždy udržujte vhodný postoj a rovnováhu. Tím je umožněna lepší ovladatelnost elektrického nářadí v neočekávaných situacích.
6. Vhodně se oblékejte. Nenoste volný oděv nebo šperky. Dbejte na to, aby se vaše vlasy, oděv a rukavice nedostaly do kontaktu s pohyblivými částmi. Volný oděv, šperky nebo dlouhé vlasy mohou být pohyblivými součástmi zachyceny.
7. Pokud jsou zařízení vybavena adaptérem pro připojení odsávacího zařízení, zajistěte jeho správné připojení a řádnou funkci. Použití příslušenství k zachytávání prachu může zmírnit nebezpečí související s prachem.
8. Nedovolte, aby jistota získaná častým používáním nářadí vedla ke snížení vaší pozornosti a ignorování zásad bezpečné práce s nářadím. Bezstarostnost může způsobit vážné zranění během zlomku sekundy.

2.5 Použití elektrického nářadí a jeho údržba

1. Nepřetěžujte elektrické nářadí. Používejte pro prováděnou práci správný typ elektrického nářadí. Při použití správného typu elektrického nářadí bude práce provedena lépe a bezpečněji.
2. Pokud nelze spínač nářadí zapnout a vypnout, s elektrickým nářadím nepracujte. Jakékoli elektrické nářadí s nefunkčním spínačem je nebezpečné a musí být opraveno.
3. Před seřizováním nářadí, před výměnou příslušenství, nebo pokud nářadí nepoužíváte, odpojte zástrčku napájecího kabelu od zásuvky nebo z nářadí vyjměte baterii. Tato preventivní bezpečnostní opatření snižují riziko náhodného spuštění nářadí.
4. Pokud nářadí nepoužíváte, uložte jej mimo dosah dětí a zabraňte tomu, aby bylo toto nářadí použito osobami, které nejsou seznámeny s jeho obsluhou nebo s tímto návodem. Elektrické nářadí je v rukou nezaškolených uživatelů nebezpečné.
5. Provádějte údržbu elektrického nářadí. Zkontrolujte vychýlení nebo zablokování pohyblivých částí, poškození jednotlivých dílů a jiné okolnosti, které mohou ovlivnit chod nářadí. Je-li elektrické nářadí poškozeno, nechejte jej před použitím opravit. Mnoho nehod bývá způsobeno zanedbanou údržbou elektrického nářadí.
6. Řezné nástroje udržujte ostré a čisté. Řádně udržované řezné nástroje s ostrými řeznými hranami jsou méně náchylné k zanášení nečistotami a lépe se s nimi pracuje.
7. Elektrické nářadí, příslušenství, držáky nástrojů atd., používejte podle těchto pokynů a berte v úvahu podmínky pracovního prostředí a práci, kterou budete provádět. Použití elektrického nářadí k jiným účelům, než k jakým je určeno, může být nebezpečné.

8. Udržujte rukojeti a všechny úchopné povrchy čisté a suché a dbejte na to, aby nebyly znečištěny olejem nebo mazivy. Kluzké rukojeti a části určené pro úchop neumožňují bezpečnou manipulaci s nářadím a jeho kontrolu v neočekávaných situacích.

2.6 Použití nářadí napájeného baterií a jeho údržba

1. Nabíjejte pouze v nabíječce určené výrobcem. Nabíječka vhodná pro jeden typ baterie může při vložení jiného nevhodného typu baterie způsobit požár.
2. Používejte výhradně baterie doporučené výrobcem nářadí. Použití jiných typů baterií může způsobit vznik požáru nebo zranění.
3. Pokud baterii nepoužíváte, uložte ji mimo dosah kovových předmětů, jako jsou kancelářské sponky, mince, klíče, hřebíky, šroubky nebo jiné drobné kovové předměty, které mohou způsobit zkratování kontaktů baterie. Zkratování kontaktů baterie může vést k způsobení popálenin nebo požáru.
4. V nevhodných podmínkách může z baterie unikat kapalina. Vyvarujte se kontaktu s touto kapalinou. Dojde-li k náhodnému kontaktu s touto kapalinou, zasažené místo omyjte vodou. Při zasažení očí kapalinou vyhledejte lékařskou pomoc. Kapalina unikající z baterie může způsobit podráždění nebo poleptání pokožky.
5. Nepoužívejte baterii nebo nářadí, které je poškozeno nebo upraveno. Poškozené nebo upravené baterie mohou vykazovat nepředvídatelné stavy, které mohou vést k požáru, výbuchu nebo zranění.
6. Nevystavujte baterii nebo nářadí ohni nebo působení vysokých teplot. Působení ohně nebo teplot přesahujících 130 °C může způsobit explozi.
7. Dodržujte všechny pokyny týkající se nabíjení a nenabíjejte baterii nebo nářadí mimo rozsah teplot, které jsou uvedeny v tomto návodu. Nesprávné nabíjení nebo teploty mimo stanovený rozsah mohou poškodit baterii a mohou zvýšit riziko požáru.

2.7 Servis

1. Svěřte opravu vašeho elektrického nářadí pouze osobě s příslušnou kvalifikací, která bude používat výhradně originální náhradní díly. Tím zajistíte zachování bezpečného stavu elektrického nářadí.
2. Nikdy neprovádějte servis poškozených baterií. Servis baterií může být prováděn pouze výrobcem nebo v autorizovaných servisech.

2.8 Doplňkové bezpečnostní pokyny

⚠ OPATRNOST

Nářadí nikdy žádným způsobem neupravujte

Jakákoli úprava nářadí způsobí zrušení platnosti všech záruk. Úprava může představovat riziko poškození majetku a/nebo vážné riziko zranění uživatele.

⚠ OPATRNOST

Vždy používejte certifikované bezpečnostní vybavení

Vždy používejte bezpečnostní brýle. Brýle pro denní nošení nejsou bezpečnostní brýle. Jestliže se při práci práší, používejte masku proti prachu nebo obličejový štít. Vždy používejte certifikovanou bezpečnostní výbavu:

⇒ Ochrana zraku ANSI Z87.1 (CAN/CSA Z94.3)

⇒ Ochrana sluchu ANSI S12.6 (S3.19)

⇒ Ochrana pro dýchání NIOSH/OSHA/MSHA.

⚠ OPATRNOST

Vždy používejte ochranu sluchu

Při práci vždy používejte vhodnou ochranu sluchu, která splňuje požadavky normy ANSI S12.6 (S3.19). V určitých podmínkách a po určité době použití může hluk tohoto nářadí způsobit ztrátu sluchu.

⚠ OPATRNOST

Nebezpečí zakopnutí o nářadí nebo pádu nářadí

Není-li nářadí používáno, při odkládání postavte nářadí na stabilní povrch tak, aby nemohlo dojít k jeho pádu. Některá nářadí s velkou baterií budou stát na baterii ve svislé poloze, ale může dojít k jejich snadnému převrhnutí.

⚠ OPATRNOST

Nesprávné používání postroje může způsobit vážné zranění

Aby se předešlo nebezpečí zranění:

⇒ Při používání se ujistěte, že postroj je bezpečně a správně upevněn. Nepoužívejte postroj, u kterého zjistíte jakékoli poškození, včetně poškození přezek.

1. Nepoužívejte toto nářadí k jinému účelu než k usazování trhacích nýtů STANLEY Engineered Fastening®.
2. Používejte pouze díly, nýty a součásti příslušenství doporučené výrobcem.
3. Zabraňte poškození nářadí způsobenému jeho pádem a nepoužívejte toto nářadí jako kladivo.
4. Udržujte rukojeti nářadí suché a čisté. Dbejte na to, aby nebyly znečištěny olejem nebo mazivem.
5. Nikdy nenechávejte toto nářadí bez dozoru a není-li toto nářadí používáno, vyjměte z něj baterii.
6. Před připojením napájecího kabelu k síťové zásuvce nebo před vložením baterie a před zvednutím nebo přenášením nářadí nepřibližujte ruce k hlavnímu spínači.
7. Nepoužívejte nářadí, které je namířeno na jiné osoby.
8. Nepoužívejte nářadí se sejmutým krytem hlavice.
9. Zabraňte vniknutí nečistot a cizích látek do větracích otvorů nářadí, protože by došlo k jeho poškození.

2.9 Nálepky a ikony

Štítky na nářadí

UMÍSTĚNÍ DATOVÉHO KÓDU

Datový kód, který obsahuje také měsíc a rok výroby i místo výroby, je vytištěn na krytu nářadí, který vytváří montážní spoj mezi nářadím a baterií.

Štítky na nářadí, nabíječce a baterii

Mimo piktogramů uvedených v tomto návodu jsou nálepky na nářadí, nabíječce a baterii opatřeny následujícími piktogramy.

	Před použitím si přečtěte návod k obsluze.		Zabraňte styku s vodou.
	Před použitím si přečtěte návod k obsluze.		Poškozené kabely ihned vyměňte.
	Používejte ochranu zraku.		Problém v napájení.
	Používejte ochranu sluchu.		Závada baterie nebo nabíječky.
	Používejte ochranný respirátor.		Nepokoušejte se kontakty propojovat vodivými předměty.
	Nabíjení baterie.	+40°c +4°c	Nabíjejte pouze v rozmezí teplot od 4 °C do 40 °C.
	Nabitá baterie.		Provádějte likvidaci baterie s ohledem na životní prostředí.
	Prodleva zahřátá/studená baterie.		Baterie nespalujte.
Li Ion	Nabíjí baterie typu Li-Ion.		Doba nabíjení je uvedena v technických údajích.
	Není určeno pro venkovní použití.		Nenabíjejte poškozené baterie.
	Viditelné záření. Nedívejte se do světla.		Symbol nebezpečí úrazu elektrickým proudem.
	Baterie DEWALT®/POP®Avdel® pouze pomocí příslušných nabíječek DEWALT®/POP®Avdel®. Nabíjení baterií DEWALT®/POP®Avdel® jinými než určenými nabíječkami DEWALT®/POP®Avdel® může způsobit jejich prasknutí nebo jiné nebezpečné situace.		Vaše nabíječka DEWALT® je chráněna dvojitou izolací v souladu s požadavky normy EN 60335. Proto není nutné použití uzemňovacího vodiče.

2.10 Důležité bezpečnostní pokyny pro všechny nabíječky baterií

Tyto pokyny uschovejte:

Tento návod obsahuje důležité bezpečnostní a provozní pokyny pro kompatibilní nabíječky (viz technické údaje).

⚠ VÝSTRAHA

Zasažení elektrickým proudem v důsledku kapaliny

Nebezpečí úrazu elektrickým proudem. Dbejte na to, aby se do nabíječky nedostala žádná kapalina. Mohlo by dojít k úrazu elektrickým proudem.

⚠ VÝSTRAHA

Nebezpečí zasažení elektrickým proudem nebo požáru

Aby se snížilo nebezpečí zranění:

⇒ Doporučujeme použití proudového chrániče s hodnotou zbytkového proudu maximálně 30 mA.

⚠ OPATRNOST

Riziko popálení

Aby se snížilo nebezpečí zranění:

⇒ Nabíjejte pouze dobíjecí baterie DEWALT®. Jiné typy baterií mohou prasknout, což může vést k zranění osob nebo k hmotným škodám.

⚠ OPATRNOST

Nebezpečí hrozící dětem hrajícím si s elektrickými spotřebiči

Aby se snížilo nebezpečí zranění:

⇒ Děti musí být pod dozorem, aby bylo zajištěno, že si s tímto výrobkem nebudou hrát.

UPOZORNĚNÍ

V určitých podmínkách, kdy je nabíječka připojena k napájecímu napětí, může dojít ke zkratování nabíjecích kontaktů uvnitř nabíječky cizími předměty. Cizí vodivé předměty a materiály, jako jsou například ocelová vlna, hliníkové fólie nebo jakékoli částečky kovu, se nesmí dostat do vnitřního prostoru nabíječky. Není-li v úložném prostoru nabíječky umístěna žádná baterie, vždy odpojte napájecí kabel nabíječky od sítě. Dříve než budete provádět čištění nabíječky, odpojte ji od sítě.

1. Před použitím nabíječky si přečtěte všechny pokyny a výstražná upozornění nacházející se na nabíječce, na baterii a na výrobku, který je touto baterií napájen.
2. Nepokoušejte se nabíjet baterie pomocí jiné nabíječky, než je nabíječka uvedená v tomto návodu. Nabíječka i baterie jsou specificky navrženy tak, aby mohly pracovat dohromady.
3. Tyto nabíječky nejsou určeny pro použití s jinými typy baterií, než jsou nabíjecí baterie DEWALT®. Jakékoli jiné použití může vést k způsobení požáru a k úrazu nebo zabití elektrickým proudem.
4. Nevystavujte nabíječku působení deště nebo sněhu.
5. Při odpojování nabíječky vždy odpojte zástrčku od zásuvky a netahejte za napájecí kabel. Tímto způsobem zabráníte poškození zástrčky a napájecího kabelu.
6. Ujistěte se, zda je napájecí kabel veden tak, abyste po něm nešlapali, nezakopávali o něj a aby nedocházelo k jeho poškození nebo namáhání.
7. Nepokládejte na nabíječku žádné předměty a neumísťujte nabíječku na měkký povrch, na kterém by mohlo dojít k zablokování ventilačních drážek, což by způsobilo nadměrné zvýšení teploty uvnitř nabíječky. Umístěte nabíječku na taková místa, která jsou mimo dosah zdrojů tepla. Odvod tepla z nabíječky je prováděn přes drážky v horní a spodní části krytu nabíječky.
8. Nepoužívejte nabíječku s poškozeným napájecím kabelem nebo s poškozenou zástrčkou – zajistěte okamžitou výměnu poškozených částí.

9. Nepoužívejte nabíječku, došlo-li k prudkému nárazu do nabíječky, k jejímu pádu nebo k jejímu poškození jiným způsobem. Opravu svěřte autorizovanému servisu.
10. Neprovádějte demontáž nabíječky. Je-li nutné provedení opravy nebo údržby, svěřte tento úkon autorizovanému servisu. Nesprávně provedená opětovná montáž může vést k způsobení požáru nebo k úrazu elektrickým proudem.
11. Před čištěním nabíječku vždy odpojte od elektrické sítě. Tímto způsobem omezíte riziko úrazu elektrickým proudem. Vyjmutí baterie toto riziko nesníží.
12. Nikdy se nepokoušejte spojit dvě nabíječky dohromady.
13. Nabíječka je určena pro použití se standardním napětím elektrické sítě (viz technické údaje nabíječky). Nepokoušejte se používat jiné napětí. Tato nabíječka není určena pro vozidla.
14. Není-li to naprosto nutné, nepoužívejte prodlužovací kabel. Použití nesprávného prodlužovacího kabelu by mohlo vést k způsobení požáru nebo k smrtelnému úrazu elektrickým proudem.

2.11 Důležité bezpečnostní pokyny pro všechny baterie

Objednáváte-li náhradní baterii, nezapomeňte do objednávky doplnit katalogové číslo a napájecí napětí baterie.

Po dodání není baterie zcela nabita. Před použitím nabíječky a baterie si nejdříve přečtěte níže uvedené bezpečnostní pokyny. Při nabíjení potom postupujte podle uvedených pokynů.

Přečtěte si všechny pokyny

1. Nenabíjejte a nepoužívejte baterie ve výbušném prostředí, jako jsou například prostory s výskytem hořlavých kapalin, plynů nebo prašných látek. Vložení nebo vyjmutí baterie z nabíječky může způsobit jiskření a vznícení prachu nebo výparů.
2. Nikdy nevkládejte baterii do nabíječky násilím. Baterii nikdy žádným způsobem neupravujte, aby mohla být nabíjena v jiné nabíječce, protože by mohlo dojít k prasknutí jejího obalu a k následnému vážnému zranění.
3. Nabíjejte baterie pouze v určených nabíječkách DEWALT®.
4. Nestříkejte na baterie vodu a neponořujte je do vody nebo jiných kapalin.
5. Neskladujte a nepoužívejte nářadí a baterie na místech, kde může teplota dosáhnout nebo přesáhnout 40 °C (jako jsou venkovní boudy nebo plechové stavby v letním období). Nejdelší životnost baterií zajistíte jejich uložením na chladném a suchém místě.
6. Pokud baterii nepoužíváte, uložte ji mimo dosah kovových předmětů, jako jsou kancelářské sponky, mince, klíče, hřebíky, šroubky nebo jiné drobné kovové předměty, které mohou způsobit zkratování kontaktů baterie.
7. Nevyhazujte baterie do vody.

⚠ VÝSTRAHA

Nebezpečí vzniku požáru. Nikdy se nepokoušejte baterii z jakéhokoli důvodu rozebírat. Je-li obal baterie prasklý nebo poškozený, nevkládejte baterii do nabíječky. Zabraňte pádu, rozdrcení nebo poškození baterie. Nepoužívejte baterie nebo nabíječky, u kterých došlo k nárazu, pádu nebo jinému poškození (například propíchnutí hřebíkem, zásah kladivem, rozšlápnutí). Mohlo by dojít k úrazu elektrickým proudem. Poškozená baterie by měla být vrácena do autorizovaného servisu, kde bude zajištěna její recyklace.

⚠ VÝSTRAHA

Nebezpečí vzniku požáru. Neskladujte ani nepřenášejte baterie tak, aby mohlo dojít ke zkratu kontaktů kovovými předměty. Při přepravě jednotlivých baterií se ujistěte, zda jsou kontakty baterií chráněny a dobře izolovány před materiály, které by mohly způsobit vzájemný kontakt a následný zkrat.

⚠ OPATRNOST

Není-li nářadí používáno, při odkládání postavte nářadí na stabilní povrch tak, aby nemohlo dojít k jeho pádu. Některá nářadí s velkou baterií budou stát na baterii ve svislé poloze, ale může dojít k jejich snadnému převrhnutí.

2.12 Specifické bezpečnostní pokyny pro baterie typu li-ion

1. Nespalujte baterie, i když jsou vážně poškozeny nebo zcela opotřebovány. Baterie může v ohni explodovat. Při spalování baterie typu Li-Ion dochází k vytváření toxických výparů a látek.
2. Dojde-li ke kontaktu obsahu baterie s pokožkou, okamžitě zasažené místo opláchněte mýdlem a vodou. Dostane-li se vám kapalina z baterie do očí, vyplachujte otevřené oči vodou zhruba 15 minut nebo po takovou dobu, dokud podráždění neustane. Je-li nutné lékařské ošetření, elektrolytem baterie je směs tekutých organických uhličitanů a solí lithia.
3. Obsah otevřených článků baterie může způsobit potíže s dýcháním. Zajistěte přísun čerstvého vzduchu. Jestliže potíže stále přetrvávají, vyhledejte lékařské ošetření.

⚠ VÝSTRAHA

Nebezpečí popálení kapalinou baterie

Kapalina z baterie se může vznítit, dojde-li k jejímu kontaktu s plamenem nebo se zdrojem jiskření.

2.13 Zbytková rizika

Přestože jsou dodržovány příslušné bezpečnostní předpisy a jsou používána bezpečnostní zařízení, určitá zbytková rizika nemohou být vyloučena. Tato jsou:

- Poškození sluchu.
- Riziko zranění způsobené odlétávajícími částečkami.
- Riziko popálení způsobeného kontaktem s horkým příslušenstvím, které se zahřálo během použití.
- Riziko zranění způsobeného dlouhodobým použitím nářadí.

3 Specifikace

UPOZORNĚNÍ

Na tomto nářadí nesmí být v žádném případě prováděny úkony údržby nebo opravy mimo výměny přední části.

3.1 Technické údaje nářadí

Technické údaje	Jednotka	BLC40PB-35
Napájecí napětí	VDC	18 jmen. (20 max.)
Typ		3
Typ baterie		Li-Ion
Hmotnost (bez baterie)	kg	4,7

Celkové hodnoty hluku a vibrací (prostorový vektorový součet) podle norem EN 60745-1 a EN 62841-1:

Technické údaje	Jednotka	Hodnota
LPA (akustický tlak)	dB(A)	82
KPA (nejistota hodnoty akustického tlaku)	dB(A)	2
LWA (akustický výkon)	dB(A)	90
KWA (nejistota hodnoty akustického výkonu)	dB(A)	2
Hodnota vibrací Ah	m/s²	0,4
Nejistota hodnoty vibrací K	m/s²	1,5

Technické údaje	Jednotka	4,0 Ah	5,0 Ah
Hmotnost	kg	5,35	5,35
Délka	mm	361,1	361,1
Výška	mm	333,6	333,6
Zdvih	mm	40	
Tažná síla	N	35000	
Rozsah jmenovitého průměru nýtu	mm	AVBOLT Standard 5/16"	

3.2 Specifikace baterie a nabíječky

Baterie**	Jednotka	Hodnota
Typ baterie		Li-Ion
Napájecí napětí	VDC	18 jmen. (20 max.)
Kapacita	Ah	4,0/5,0
Hmotnost	kg	0,61/0,62
Doba nabíjení	min	60/75

Nabíječka**	Jednotka	NA	JP	QW/GB/XE/XD/KR	A9
Typ baterie		Li-Ion	Li-Ion	Li-Ion	Li-Ion
Napájecí napětí sítě	V	120	100	230	220
Vstupní frekvence	Hz	60	50/60	50	50
Hmotnost	kg	0,5	0,5	0,5	0,5

Pojistky		
Evropa	Nářadí 230 V	10 A v napájecí síti
Velká Británie a Irsko	Nářadí 230 V	3 A v zástrčce napájecího kabelu

* Nářadí BLC40PB-35 je kompatibilní pouze s nasouvacími bateriemi DEWALT® typu Li-Ion s maximálním napájecím napětím 18 V nebo 20 V.

**Doba nabíjení se vztahuje na nabíječky DCB1104 DEWALT®.

3.3 Předpokládaný počet použitých nýtů na jedno nabití

Jmenovitý průměr nýtu	Baterie 4,0 Ah	Baterie 5,0 Ah
Ø 8,0 mm	320	440

UPOZORNĚNÍ

Tyto uvedené hodnoty jsou pouze informativní a předpokládá se úplné nabití baterie. Výsledky se mohou lišit v závislosti na materiálu nýtů, na stavu nářadí/baterie a na pracovním prostředí.

3.4 Specifikace použitelnosti

Upevňovací prvek	
Typ	Velikost
AVBOLT®Standard	5/16"

3.5 Obsah balení

Popis	Číslo dílu	BLC40PB-35-A91821	BLC40PB-35-A91822	BLC40PB-35-A9-B-KIT	BLC40PB-35-QW1822	BLC40PB-35-JP1822
Základní nářadí	BLC40PB-35-B (TRM01501)	1	1	1	1	1
Nabíječka	DCB1104	1	1	-	1	1
Baterie (4,0 Ah)	DCB182 nebo DCB204	1	2	-	2	2
Návod k použití	TRM01497	1	1	1	1	1
Tkaninový postroj	TRM01589	-	1	-	1	1

Popis	Číslo dílu	BLC40PB-35-A91821	BLC40PB-35-A91822	BLC40PB-35-A9-B-KIT	BLC40PB-35-QW1822	BLC40PB-35-JP1822
Ramenní popruh	N463971	-	1	-	1	1
Šroubovák	60-821-23	1	1	-	1	1
Sestava přední části (AVBOLT® Standard 5/16")	72200–07700	1	1	-	-	-

UPOZORNĚNÍ

Kombinace baterie a nabíječky se mohou lišit podle dostupnosti / požadavku.

3.6 Seznam hlavních součástí

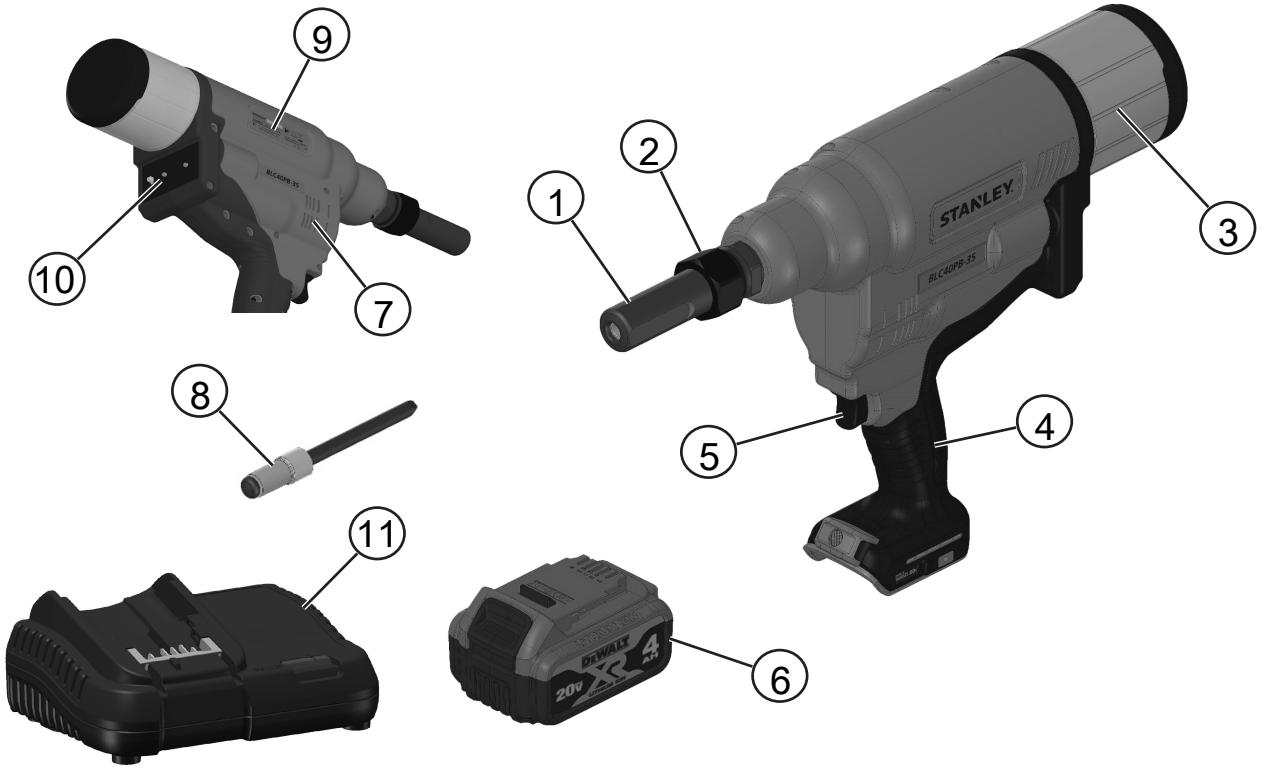

Obr. 1: Nýtovací nářadí BLC40PB-35

1	Sestava přední části	2	Pojistná matice
3	Sběrný zásobník	4	Rukojeť
5	Spouštěcí spínač	6	Baterie [znázorněno je provedení s kapacitou 4,0 Ah]
7	Výfukový ventil	8	Nýt
9	Číslo modelu / výrobní číslo	10	Uživatelské rozhraní
11	Nabíječka		

UPOZORNĚNÍ

Baterie mohou být opatřeny štítky udávajícími na základě místní dostupnosti napětí 18 V nebo 20 V (max.), nářadí je kompatibilní s oběma variantami Dewalt®.

4 Nastavení nářadí

4.1 Použití výrobku

Toto nářadí je určeno pro montáž trhacích nýtů STANLEY Engineered Fastening®.

UPOZORNĚNÍ

Toto nářadí musejí používat zkušení operátoři

Nedovolte dětem, aby se s tímto nářadím dostaly do kontaktu. Používají-li toto nářadí nezkušené osoby, musí být zajištěn odborný dozor.

⇒ Toto zařízení není určeno pro použití nedospělými nebo nezkušenými osobami bez dozoru.

⇒ Tento výrobek není určen k použití osobami (včetně dětí) se sníženými fyzickými, smyslovými nebo duševními schopnostmi, s nedostatkem zkušeností a znalostí, pokud těmto osobám nebyl stanoven dohled, nebo pokud jim nebyly poskytnuty instrukce týkající se použití výrobku osobou odpovědnou za jejich bezpečnost. Děti nesmí být nikdy ponechány s tímto nářadím bez dohledu.

UPOZORNĚNÍ

Nepoužívejte nářadí ve vlhkém prostředí nebo v přítomnosti hořlavých kapalin nebo plynů.

Před použitím tohoto nářadí si přečtěte všechny bezpečnostní výstrahy a pokyny.

Při práci s montážním vybavením vždy používejte schválené prostředky pro ochranu sluchu a zraku.

⚠ VÝSTRAHA

Mohlo by dojít k jeho poškození nebo k zranění.

Nikdy neprovádějte žádné úpravy elektrického nářadí ani jeho součástí.

⚠ VÝSTRAHA

Před seřizováním z nářadí vždy vyjměte baterii.

Před použitím

1. Vyberte si příslušnou velikost vybavení přední části a upevněte jej na nářadí.
2. Ujistěte se, zda je zcela nabita baterie.
3. Vložte baterii do nářadí.
4. Rychle stiskněte a uvolněte spouštěcí spínač, aby bylo nářadí nastaveno do výchozí pozice.

4.2 Vybavení hlavice

⚠ VÝSTRAHA

Před seřizováním z nářadí vždy vyjměte baterii.

Sestava přední části pro standardní nýty AVBOLT® 5/16", číslo dílu: 07220–07700

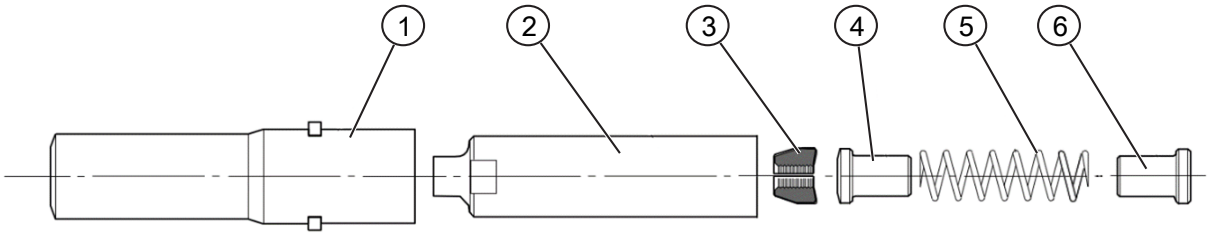

Obr. 2: Sestava přední části

Položka	Popis	Číslo dílu
1	Kovadlinka	07220–07701
2	Kleština	07220–07702
3	Čelisti	73411–03303
4	Tlačný člen	07220–07703
5	Pružina	07220–06305
6	Vodítko pružiny	07220–07704

Pokyny k montáži přední části:

1. Na čelisti (3) naneste tenkou vrstvu mazacího tuku Moly Lithium.
2. Sestavte vodítko (6) pružiny, pružinu (5) a tlačný člen (4). Umístěte je tak, aby se koncovou stranou opíraly o plochý, rovný povrch.
3. Proveďte vyrovnání tří čelistí (3) na tlačném dílu (4).
4. Opatrně nasaďte kleštinu (2) na sestavené součásti.
5. Podržte nářadí v poloze směřující dolů. Našroubujte sestavenou kleštinu až do koncové polohy na píst hlavy nářadí. Utáhněte ji pomocí vhodného klíče.
6. Umístěte kovadlinku (1) přes kleštinu (2) a na nářadí.
7. Umístěte kroužek adaptéru tak, aby výstupky kovadlinky (1) zapadly do drážek kroužku adaptéru.
8. Přetáhněte pojistnou matici přes kovadlinku a utáhněte ji na nářadí pomocí vhodného klíče.

Utahovací moment doporučený pro pojistnou matici: 30 Nm-50 Nm.

4.3 Uživatelské rozhraní

Panel s uživatelským rozhraním, který se nachází na zadní straně nářadí sestává z přepínače (12) mezi nýtováním s přednastavenou sílou a nýtováním s přednastaveným zdvihem a ze dvou otočných přepínačů (13).

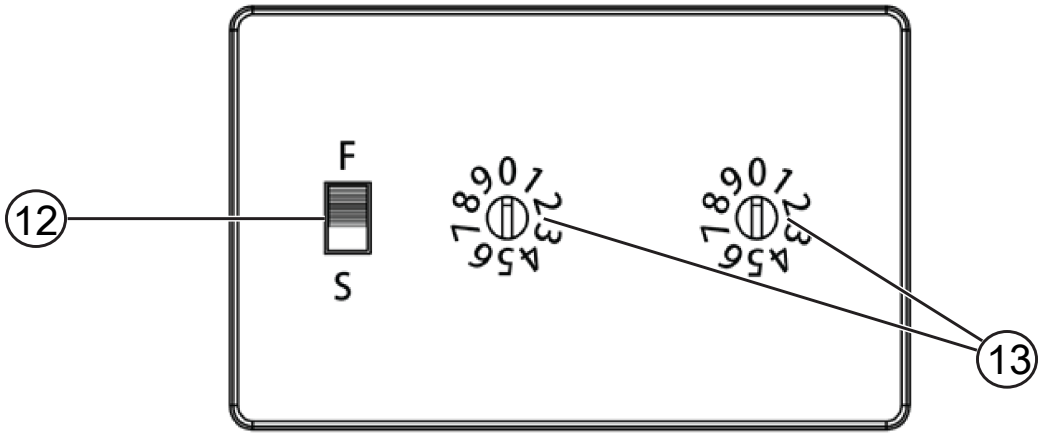

Obr. 3: Uživatelské rozhraní

12	Přepínač mezi přednastavenou sílou a přednastaveným zdvihem	13	Otočné přepínače

Standardní nýt AVBOLT®

Při použití standardního nýtu Avbolt nastavte oba otočné přepínače (13) do polohy „0“ a „0“. Směry otočných přepínačů (13) lze určit podle duté strany přepínače. K přestavení otočných přepínačů (13) použijte dodaný plochý šroubovák. Přepínač (12) mezi přednastavenou sílou a přednastaveným zdvihem lze při použití standardního nýtu Avbolt nastavovat kterýmkoli z obou způsobů.

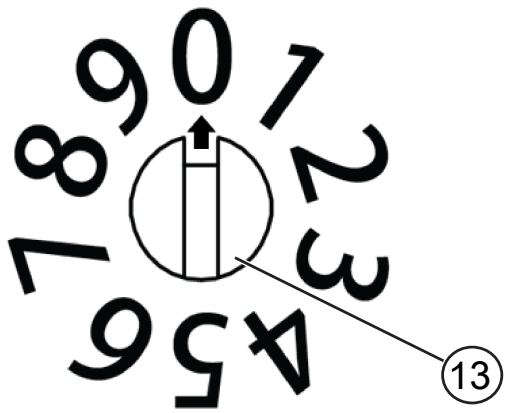

Obr. 4: Otočný přepínač

4.4 Nabíječky

Vaše nářadí používá nabíječku DEWALT®. Před použitím nabíječky si pečlivě přečtěte všechny související bezpečnostní pokyny. Tato nabíječka nevyžaduje žádné seřízení a je zkonstruována tak, aby byla zajištěna její co nejjednodušší obsluha.

4.4.1 Nabíjení baterie

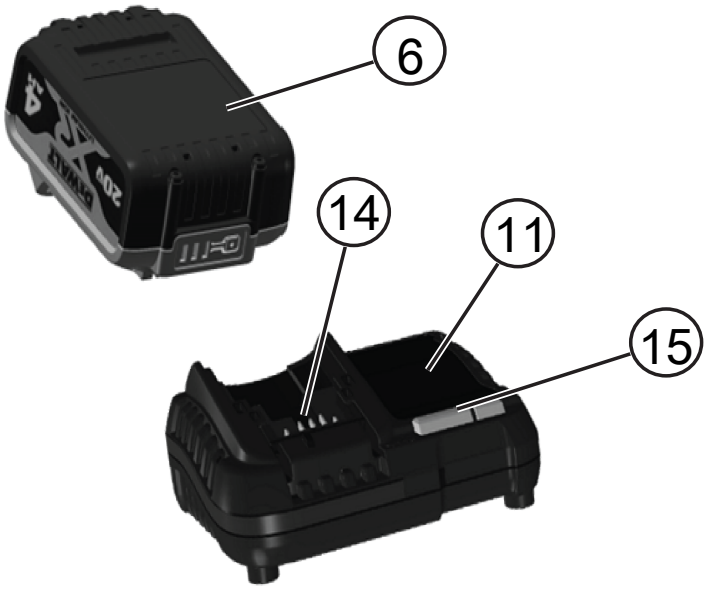

Obr. 5: Zasunutí baterie

6	Akumulátor	11	Nabíječka
14	Kontakty nabíječky pro připojení baterie	15	Kontrolka nabíječky

1. Před vložením baterie připojte nabíječku k odpovídající zásuvce. (Viz Technické údaje nabíječky)
2. Do nabíječky vložte akumulátor a ujistěte se, zda je v nabíječce řádně usazen. Červený indikátor (nabíjení) začne blikat, což bude indikovat zahájení procesu nabíjení.
3. Ukončení nabíjení bude indikováno trvalým rozsvícením červené kontrolky. Baterie je zcela nabita a může být okamžitě použita nebo může být ponechána v nabíječce.
4. Chcete-li baterii z nabíječky vyjmout, stiskněte uvolňovací tlačítko nacházející se na baterii.

UPOZORNĚNÍ

Z důvodu zajištění maximální výkonnosti a životnosti baterií Li-Ion tyto baterie před prvním použitím zcela nabijte.

4.4.2 Provoz nabíjení

Stav nabití baterie je podrobně popsán v níže uvedené tabulce.

Indikátory nabíjení:		
	Nabíjení	
	Zcela nabito	
	Prodleva zahřátá/studená baterie*	

Červená kontrolka bude pokračovat v blikání, ale žlutý indikátor bude během této prodlevy svítit. Jakmile baterie dosáhne optimální teploty, žlutý indikátor zhasne a nabíječka automaticky obnoví proces nabíjení.

V této nabíječce nebude vadná baterie nabíjena. Nabíječka bude signalizovat vadnou baterii nerozsvícením kontrolky nabíjení nebo způsobem blikání, který určuje závadu baterie nebo nabíječky.

UPOZORNĚNÍ

To může také znamenat závadu v nabíječce. Pokud nabíječka signalizuje závadu, předejte ji společně s baterií do autorizovaného servisu k otestování.

Prodleva zahřátá/studená baterie

Jakmile bude nabíječka detekovat příliš vysokou nebo příliš nízkou teplotu baterie, automaticky zahájí režim prodleva zahřátá/studená baterie a pozastaví nabíjení, dokud baterie nedosáhne odpovídající teploty. Potom nabíječka automaticky přejde do režimu nabíjení. Tato funkce maximálně prodlužuje provozní životnost baterie. Studená baterie se nabíjí přibližně poloviční rychlostí než zahřátá baterie. Baterie se bude během celého nabíjecího procesu nabíjet pomalejší rychlostí a nevrátí se na maximální rychlost nabíjení ani v případě, je-li zahřátá.

4.4.3 Baterie Lithium-Ion

Nářadí STANLEY Engineered Fastening® Li-Ion je vybaveno systémem elektronické ochrany, který chrání baterii před přetížením, přehřátím a úplným vybitím. Při aktivaci systému této elektronické ochrany se nářadí automaticky vypne. Dojde-li k takové situaci, vložte baterii Li-Ion do nabíječky a nechejte ji zcela nabít.

4.5 Akumulátory

Vložení a vyjmutí baterie z nářadí

Obr. 6: Baterie

6 Akumulátor

UPOZORNĚNÍ

Před zahájením práce se ujistěte, zda je baterie zcela nabita. Je-li baterie zcela vybita, nářadí se bez výstrahy vypne.

Vložení baterie do rukojeti

1. Srovnejte baterii s drážkami uvnitř rukojeti nářadí.
2. Nasuňte baterii do rukojeti nářadí tak, aby byla řádně usazena a ujistěte se, zda se neuvolňuje.

Vyjmutí baterie z rukojeti

1. Stiskněte uvolňovací tlačítko, uchopte baterii a vysuňte ji z rukojeti nářadí.
2. Vložte baterii do nabíječky podle pokynů, které jsou uvedeny v části tohoto návodu popisující nabíječku.

Doporučení pro skladování

- Nejvhodnější místo pro skladování je v chladu a suchu, mimo dosah přímého slunečního záření a nadměrného tepla či chladu. Z důvodu zachování optimálního výkonu a provozní životnosti skladujte nepoužívané baterie při pokojové teplotě.
- Skladujete-li baterie delší dobu, s ohledem na dosažení optimálních výsledků vám doporučujeme, abyste je uložili mimo nabíječku zcela nabité na suchém a chladném místě.

UPOZORNĚNÍ

Baterie nesmí být skladovány, jsou-li zcela vybité. Před použitím musí být baterie zcela nabita.

5 Pracovní postup

⚠ OPATRNOST

Vždy dodržujte bezpečnostní pokyny a platné předpisy.

⚠ OPATRNOST

Z důvodu snížení rizika způsobení vážného zranění před prováděním jakéhokoli seřízení nebo před montáží a demontáží příslušenství nebo doplňků vždy z nářadí vyjměte baterii. Náhodné spuštění může způsobit úraz.

⚠ OPATRNOST

Z důvodu snížení rizika vážného zranění vždy používejte správný úchop nářadí.

⚠ OPATRNOST

Z důvodu snížení rizika vážného zranění držte nářadí vždy bezpečně a očekávejte nenadálé reakce.

5.1 Správná poloha rukou

Správná poloha rukou vyžaduje, abyste měli jednu ruku na hlavní rukojeti. Nářadí lze ovládat levou nebo pravou rukou.

5.2 Obsluha nářadí

Při montáži trhacího nýtu postupujte podle níže uvedených pokynů:

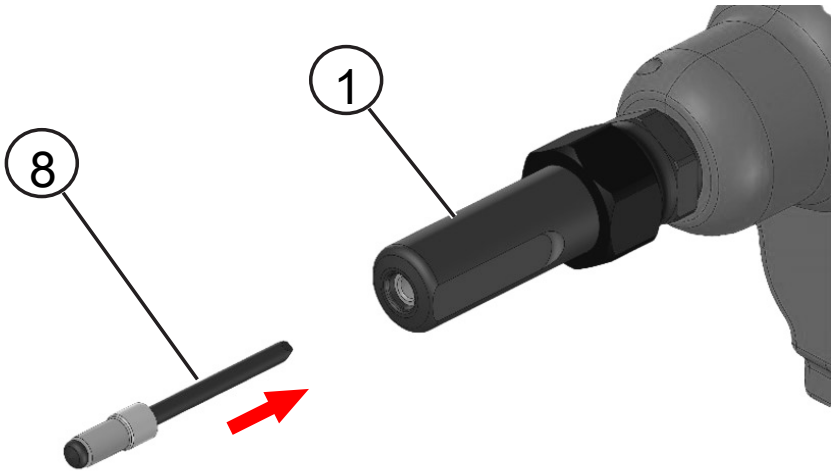

Obr. 7: Montáž trhacího nýtu

1	Sestava přední části	8	Nýt

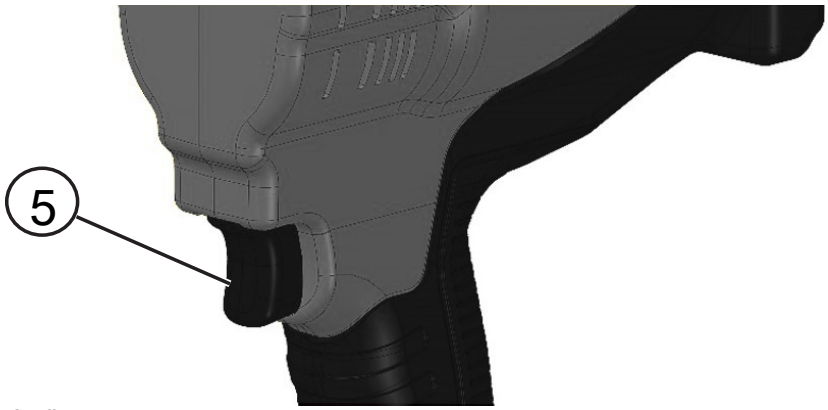

Obr. 8: Spouštěcí spínač

5	Spouštěcí spínač

1. Při použití standardního nýtu Avbolt nastavte na uživatelském rozhraní (číselnou hodnotu) „0“ a „0“. viz kapitola Uživatelské rozhraní [▶ 175].
2. Umístěte trhací nýt do sestavy přední části.
3. Nastavte nářadí do pracovní polohy.
4. Stiskněte a držte spoušť, dokud nebude nýt zcela usazen na určeném místě.
5. Po úplném usazení nýtu se nářadí automaticky vrátí do výchozí polohy.
6. Uvolněte spoušť.
7. Při vkládání dalšího nýtu do sestavy přední části nebo při upevňování dalšího nýtu zapadne trn do sběrného zásobníku.

Pokud uvolníte spoušť před dokončením usazování nýtu, nářadí se vrátí do výchozí polohy. Nebude-li nýt zcela usazen, zopakujte předcházející kroky.

Funkce reset

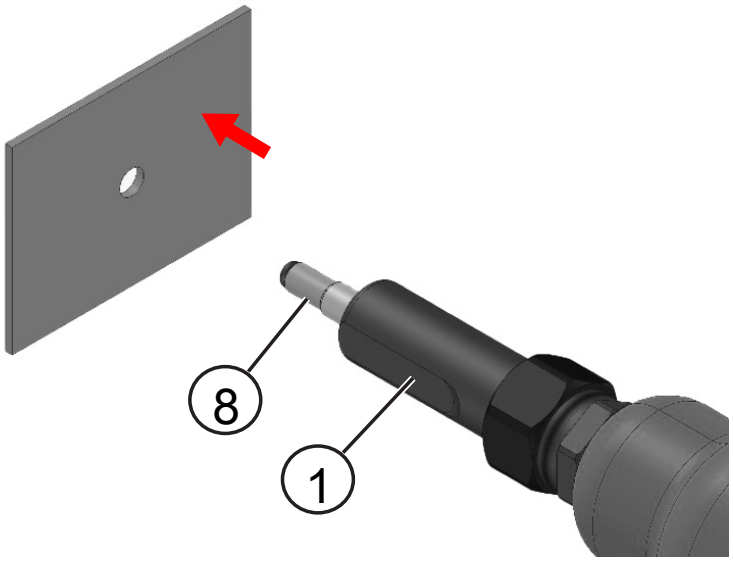

Obr. 9: Nýt

1	Sestava přední části	8	Nýt

Nepřesune-li se nářadí po uvolnění spouště do své výchozí polohy nebo dojde-li během zdvihu k jeho zastavení, obnovte jeho funkci rychlým stisknutím a uvolněním spouště (5). Nedojde-li takto k vyřešení vzniklého problému, vyjměte z nářadí baterii, vložte ji zpět a potom zopakujte předchozí krok. Není-li problém stále odstraněn, kontaktujte nejbližší autorizovaný servis.

Vyprázdnění sběrače odstřižených nýtů

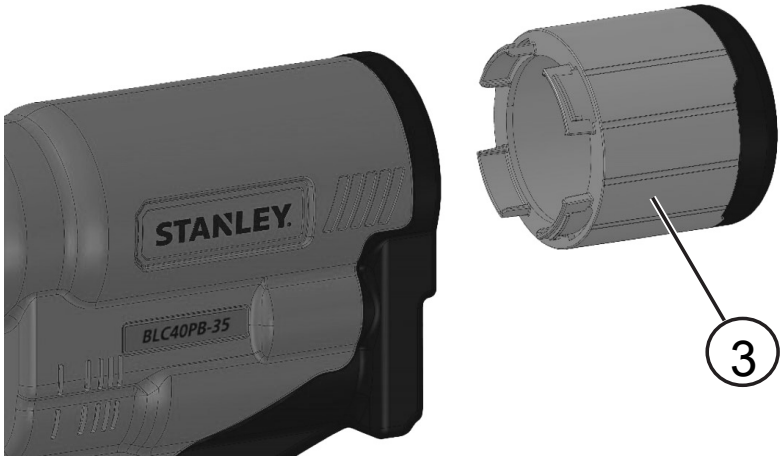

Obr. 10: Sběrný zásobník

3 Sběrný zásobník

Sběrný zásobník se používá k shromažďování odtržených trnů. Je nutno provádět vyprazdňování sběrného zásobníku podle úrovně jeho naplnění. Po přibližně 100 nýtech.

1. Nakloňte nářadí dozadu, aby mohly všechny odtržené trny spadnout do sběrače.
2. Sběrný zásobník (3) otevřete tím, že jej otočíte proti směru hodinových ručiček.
3. Vyprázdněte odtržené trny do vhodné recyklační nebo odpadní nádoby.
4. Při zavírání sběrného zásobníku (3) postupujte tak, že budete sběrný zásobník otáčet ve směru hodinových ručiček, dokud nezapadne v zavřené poloze.

6 Péče o nářadí

6.1 Intervaly údržby

Položka	Frekvence
Základní kontrola nářadí	Každý den
Čištění a mazání vybavení hlavice	Každý den nebo po 5000 úkonech
Kontrolujte čelisti se zaměřením na opotřebení nebo poškození	5 000 montážních úkonů
Kontrolujte kovadlinku se zaměřením na opotřebení nebo poškození	25 000 montážních úkonů
Úplná servisní prohlídka nářadí	150 000 montážních úkonů

U tohoto nářadí musí být proškolenými osobami prováděna pravidelná údržba a každý rok nebo po provedení každých 150 000 pracovních cyklů, dle aktuálnosti, musí být provedena komplexní kontrola.

Po provedení servisní prohlídky nebo údržby obnovte nastavení výchozí polohy nářadí tím, že rychle stisknete a uvolníte spoušť.

6.2 Čištění

Při čištění vybavení vždy používejte schválené prostředky pro ochranu zraku a sluchu.

6.2.1 Vnější povrch nářadí

Dbejte na to, aby nebyly větrací otvory (7) bezuhlíkového motoru zaneseny prachem a nečistotami. Je-li to nutné, použijte při odstranění prachu a nečistot z větracích otvorů měkký a navlhčený hadřík. Jakmile se ve větracích otvorech (7) hlavního krytu a v jejich blízkosti nahromadí prach a nečistoty, odstraňte je proudem suchého stlačeného vzduchu.

⚠ VÝSTRAHA

Při provádění tohoto postupu používejte schválené prostředky pro ochranu zraku a schválený respirátor

⚠ VÝSTRAHA

K čištění nekovových součástí nářadí nikdy nepoužívejte rozpouštědla nebo jiné agresivní látky. Tyto chemikálie mohou narušit materiály použité v těchto částech. Používejte pouze hadřík navlhčený v mýdlovém roztoku. Nikdy nedovolte, aby se do nářadí dostala jakákoli kapalina. Nikdy neponořujte žádnou část nářadí do kapaliny.

6.2.2 Čištění a servisní prohlídky sestavy

Rozeberte a vyčistěte sestavu přední části, přičemž obzvláštní pozornost věnujte čelistem. Před sestavením namažte mazacím tukem obsahujícím sulfid molybdeničitý. Postup při rozebírání a sestavování vyhledejte v části viz kapitola Vybavení hlavice [▶ 175].

6.2.3 Pokyny pro čištění nabíječky

⚠ VÝSTRAHA

Nebezpečí úrazu elektrickým proudem. Před čištěním nabíječku vždy odpojte od elektrické sítě.

Nečistoty a maziva mohou být z povrchu nabíječky odstraněny pomocí hadříku nebo měkkého kartáče bez kovových štětin. Nepoužívejte vodu ani žádné čisticí prostředky.

6.3 Nabíjecí akumulátor

Tato baterie s dlouhou životností musí být nabíjena v případě, kdy již neposkytuje dostatečný výkon pro dříve snadno prováděné pracovní operace. Po ukončení provozní životnosti baterie proveďte její likvidaci tak, aby nedošlo k ohrožení životního prostředí:

- Nechejte nářadí v chodu, dokud nedojde k úplnému vybití baterie a potom ji z nářadí vyjměte.
- Baterie Li-Ion lze recyklovat. Odevzdejte je prosím prodejci nebo do místní sběrny. Shromážděné baterie budou recyklovány nebo zlikvidovány tak, aby nedošlo k ohrožení životního prostředí.

7 Základní sestavy

7.1 Rozložený pohled

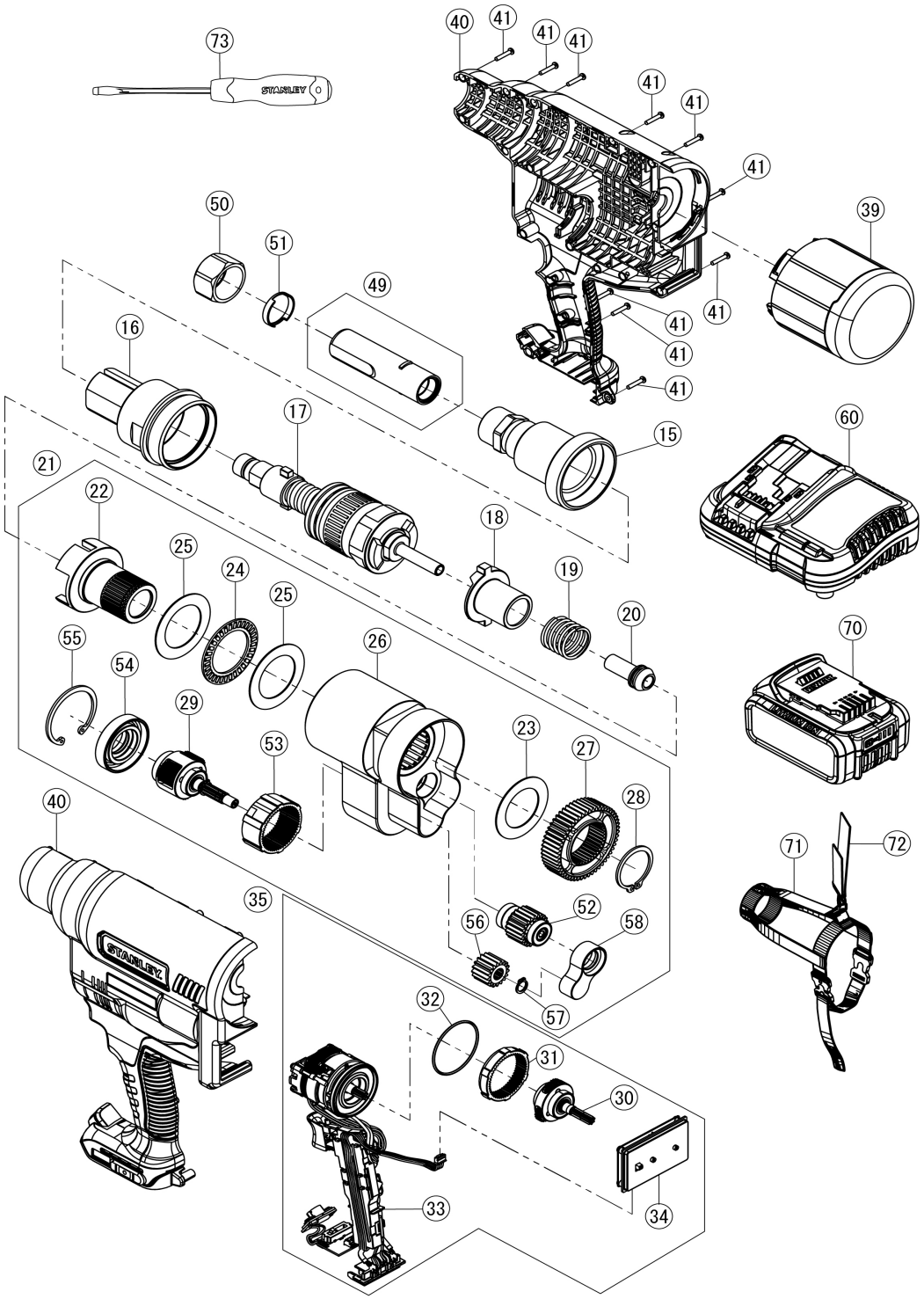

7.2 Obsah balení

Počet		Název dílu	Číslo dílu	Počet
15		ADAPTÉR KOVADLINKY	TRM01442	1
16		KRYT HŘÍDELE	TRM01441	1
17		SESTAVA TAŽNÉ HLAVY	TRM01443	1
18		SPOJKA HŘÍDELE	TRM01449	1
19		PRUŽINA SPOJKY HŘÍDELE	TRM01450	1
20		KONCOVÉ VODÍTKO	TRM01484	1
21		SESTAVA KRYTU PŘEVODOVKY	TRM01451	1
	22	HŘÍDEL	TRM01452	1
	23	PŘÍTLAČNÁ PODLOŽKA	TRM01460	1
	24	AXIÁLNÍ JEHLOVÉ LOŽISKO	TRM01458	1
	25	PŘÍTLAČNÝ KROUŽEK	TRM01459	2
	26	PŘEVODOVÁ SKŘÍŇ SA	TRM01455	1
	27	ČELNÍ OZUBENÉ KOLO	TRM01462	1
	28	POJISTNÝ KROUŽEK	TRM01463	1
	29	2. PLANETOVÉ KOLO PŘEVODOVKY SA	TRM01467	1
	52	PŘEDLOHOVÉ KOLO PŘEVODOVKY SA	TRM01464	1
	53	OZUBENÝ VĚNEC	TRM01475	1
	54	VÍKO KRYTU PŘEVODOVKY	TRM01476	1
	55	POJISTNÝ KROUŽEK	TRM01477	1
	56	ČELNÍ OZUBENÉ KOLO	TRM01473	1
	57	POJISTNÝ KROUŽEK	TRM01474	1
	58	DRŽÁK LOŽISKA SA	TRM01577	1
35		SESTAVA MOTORU A MODULU	TRM01481	1
	30	NOSIČ 1. PLANETOVÉHO KOLA PŘEVODOVKY SA	TRM01478	1
	31	OZUBENÝ VĚNEC	N112877	1
	32	O-KROUŽEK	TP124-511	1
	33	MOTOR A MODUL POHONU SA, PB3400	TRM01482	1
	34	SESTAVA DESEK S OBVODY UŽIVATELSKÉHO ROZHRANÍ	TRM01485	1
39		SBĚRNÝ ZÁSOBNÍK / SESTAVA SBĚRNÉHO ZÁSOBNÍKU	TRM01560	1
40		SESTAVA KRYTU, A9	TRM01490	1*
		SESTAVA KRYTU, QW	TRM01491	*
		SESTAVA KRYTU, JP	TRM01492	*
41		ZÁVITOŘEZNÉ ŠROUBY S VÁLCOVOU ZAOBLENOU HLAVOU S KŘÍŽOVÝM VYBRÁNÍM	TP124-513	19
49		SESTAVA PŘEDNÍ ČÁSTI PRO STANDARDNÍ NÝTY AVBOLT 5/16"	07220–07700	1*
50		POJISTNÁ MATICE	73200–02042	1
51		KROUŽEK ADAPTÉRU	73200–02043	1
60		NABÍJEČKA	DCB1104	1**
70		BATERIE	DCB182 NEBO DCB204	2**
71		TKANINOVÝ POSTROJ	TRM01589	1*

Počet	Název dílu	Číslo dílu	Počet
72	RAMENNÍ POPRUH	N463971	1*
73	ŠROUBOVÁK	60-821-23	1*

*V závislosti na kódech souprav.

**Kombinace baterie a nabíječky se mohou lišit podle dostupnosti / požadavku.

8 Ochrana životního prostředí

Třiďte odpad. Tento výrobek nesmí být likvidován v běžném domácím odpadu.

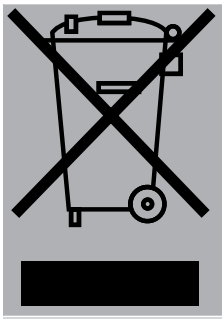

Nebudete-li výrobek STANLEY Engineered Fastening® již dále používat nebo přejete-li si jej nahradit novým výrobkem, nelikvidujte jej společně s běžným domácím odpadem. Zajistěte likvidaci tohoto výrobku v tříděném odpadu. Tříděný odpad umožňuje recyklaci a opětovné využití použitých výrobků a obalových materiálů. Opětovné použití recyklovaných materiálů pomáhá chránit životní prostředí před znečištěním a snižuje spotřebu surovin.

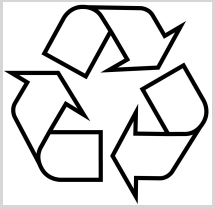

Při zakoupení nových výrobků vám prodejny, místní sběrny odpadů nebo recyklační stanice poskytnou informace o správné likvidaci elektro odpadů z domácnosti. Místo nejbližšího autorizovaného servisu můžete zjistit na příslušné adrese společnosti STANLEY Engineered Fastening®, která je uvedena v tomto návodu. Seznam autorizovaných servisů STANLEY Engineered Fastening® a všechny podrobnosti o poprodejním servisu najdete také na internetové adrese : www.StanleyEngineeredFastening.com

Plomba RBRC®

Plomba RBRC® (Rechargeable Battery Recycling Corporation) na bateriích typu NiCd, NiMH nebo Li-Ion (nebo na sestavě baterií) upozorňuje na to, že náklady na recyklaci těchto baterií (nebo sestavy baterií) po ukončení jejich provozní životnosti již byly zaplaceny společností DeWALT®. V některých zemích je zakázáno ukládání použitých baterií NiCd, NiMH nebo Li-Ion do odpadu nebo na veřejných skládkách a program Call 2 Recycle® ekologickou alternativu řešení tohoto problému.

Společnost Call 2 recycle, Inc. v kooperaci se společností DeWALT® a ostatními uživateli baterií, založili ve Spojených státech a v Kanadě program pro usnadnění odběru použitých baterií typu NiCd, NiMH a Li-Ion. Pomozte chránit životní prostředí a šetřete přírodní zdroje tím, že zašlete použité baterie typu NiCd, NiMH a Li-Ion do autorizovaného servisu společnosti DEWALT® nebo místnímu autorizovanému prodejci k recyklaci. Můžete také kontaktovat místní recyklační středisko, kde získáte informace o tom, kde můžete použité baterie odevzdat. RBRC® je registrovaná ochranná známka společnosti Call 2 recycle, Inc.

9 Prohlášení o shodě

9.1 Prohlášení o shodě pro EU

My, společnost **Stanley Engineered Fastening, Nippon POP Rivets and Fasteners Ltd., Hosoda, Noyori-cho, Toyohashi, Aichi, 441-8540 JAPAN**, prohlašujeme na svoji výlučnou zodpovědnost, že výrobek:

Popis:	**Nářadí na nýtovací šrouby**
Model:	**BLC40PB-35**

Výrobce prohlašuje, že výše uvedený výrobek je ve shodě se všemi příslušnými ustanoveními a požadavky následujících nařízení:

EU/2023/1230	Nařízení o strojních zařízeních
2014/30/EU	Směrnice týkající se elektromagnetické kompatibility
2011/65/EU	Směrnice RoHS

Výrobek, kterého se toto prohlášení týká, splňuje požadavky následujících harmonizovaných norem:

ISO 12100: 2010	Bezpečnost strojních zařízení - Všeobecné zásady pro konstrukci - Posouzení rizika a snižování rizika
EN 62841-1:2015/A11:2022	Elektromechanické ruční nářadí, přenosné nářadí a žací a zahradní stroje - Bezpečnost - Část 1: Obecné požadavky
EN IEC 55014-1: 2021	Elektromagnetická kompatibilita - Požadavky na spotřebiče pro domácnost, elektrické nářadí a podobné přístroje - Část 1: Emise
EN IEC 55014-2: 2021	Elektromagnetická kompatibilita - Požadavky na spotřebiče pro domácnost, elektrické nářadí a podobné přístroje - Část 2: Odolnost - Norma pro skupinu výrobků
EN IEC 61000-3-2: 2019/A2:2024	Elektromagnetická kompatibilita (EMC) - Část 3-2: Meze - Meze pro emise proudu harmonických (zařízení se vstupním fázovým proudem ≤ 16 A)
EN IEC 61000-3-3: 2013 + A2: 2021	Elektromagnetická kompatibilita (EMC) - Část 3-3: Meze - Omezování změn napětí, kolísání napětí a flikru v rozvodných sítích nízkého napětí pro zařízení se jmenovitým fázovým proudem ≤ 16 A, které není předmětem podmíněného připojení

Technická dokumentace je sestavena v souladu s požadavky Přílohy 1, části 1.7.4.1 a v souladu s následujícím nařízením: **Nařízení o strojních zařízeních EU/2023/1230** (Zákonné nařízení 2008 č. 1597 – Předpisy týkající se napájení strojních zařízení (bezpečnosti)).

Níže podepsaná osoba činí toto prohlášení jménem společnosti STANLEY Engineered Fastening

Daisuke Mori

Daisuke Mori

Director of Engineering, Japan

Nippon POP Rivets and Fasteners Ltd., Hosoda, Noyori-cho, Toyohashi, Aichi, 441-8540 JAPAN

Místo vydání:	**Aichi, Japan**
Datum vydání:	**26-03-2025**

Níže podepsaná osoba je odpovědná za sestavení souboru technické dokumentace pro výrobky prodávané v Evropské unii a činí toto prohlášení jménem společnosti Stanley Engineered Fastening.

Matthias Appel

Team Leader Technical Documentation

Stanley Engineered Fastening, Tucker GmbH, Max-Eyth-Str.1, 35394 Giessen, Germany

Toto strojní zařízení je ve shodě s požadavky směrnice o strojních zařízeních EU/2023/1230

9.2 Prohlášení o shodě pro Velkou Británii

My, společnost **Stanley Engineered Fastening, Nippon POP Rivets and Fasteners Ltd., Hosoda, Noyori-cho, Toyohashi, Aichi, 441-8540 JAPAN**, prohlašujeme na svoji výlučnou zodpovědnost, že výrobek:

Popis:	**Nářadí na nýtovací šrouby**
Model:	**BLC40PB-35**

Výrobce prohlašuje, že výše uvedený výrobek je ve shodě se všemi příslušnými ustanoveními a požadavky následujících platných nařízení:

Předpisy týkající se dodávek (bezpečnosti) strojních zařízení z roku 2008, S.I. 2008/1597 (v platném znění)
Nařízení o elektromagnetické kompatibilitě 2016, S.I. 2016/1091 (v platném znění)
Nařízení o omezení použití některých nebezpečných látek v elektrických a elektronických zařízeních z roku 2012 (v platném znění)

Uplatněny byly následující vyjmenované normy a technické specifikace:

ISO 12100: 2010	Bezpečnost strojních zařízení - Všeobecné zásady pro konstrukci - Posouzení rizika a snižování rizika
EN 62841-1:2015/A11:2022	Elektromechanické ruční nářadí, přenosné nářadí a žací a zahradní stroje - Bezpečnost - Část 1: Obecné požadavky
EN IEC 55014-1: 2021	Elektromagnetická kompatibilita - Požadavky na spotřebiče pro domácnost, elektrické nářadí a podobné přístroje - Část 1: Emise
EN IEC 55014-2: 2021	Elektromagnetická kompatibilita - Požadavky na spotřebiče pro domácnost, elektrické nářadí a podobné přístroje - Část 2: Odolnost - Norma pro skupinu výrobků
EN IEC 61000-3-2: 2019/A2:2024	Elektromagnetická kompatibilita (EMC) - Část 3-2: Meze - Meze pro emise proudu harmonických (zařízení se vstupním fázovým proudem ≤ 16 A)
EN IEC 61000-3-3: 2013 + A2: 2021	Elektromagnetická kompatibilita (EMC) - Část 3-3: Meze - Omezování změn napětí, kolísání napětí a flikru v rozvodných sítích nízkého napětí pro zařízení se jmenovitým fázovým proudem ≤ 16 A, které není předmětem podmíněného připojení

Technická dokumentace je sestavována v souladu s předpisy o dodávkách strojních zařízení (Bezpečnost) z roku 2008, S.I. 2008/1597 (ve znění pozdějších předpisů).

Níže podepsaná osoba činí toto prohlášení jménem společnosti STANLEY Engineered Fastening

Daisuke Mori

Daisuke Mori

Director of Engineering, Japan

Nippon POP Rivets and Fasteners Ltd., Hosoda, Noyori-cho, Toyohashi, Aichi, 441-8540 JAPAN

Místo vydání:	**Aichi, Japan**
Datum vydání:	**26-03-2025**

Níže podepsaná osoba je odpovědná za sestavení souboru technické dokumentace pro výrobky prodávané ve Spojeném království a činí toto prohlášení jménem společnosti Stanley Engineered Fastening.

Angus Seewraj

Director of Blind Fastener Engineering, UK

Stanley Engineered Fastening, 43 Hardwick Grange, Warrington, WA1 4RF, United Kingdom.

This machinery is in conformity with Supply of Machinery (Safety) Regulations 2008, S.I. 2008/1597 (as amended)

10 Chraňte svou investici

Záruka poskytovaná na nářadí STANLEY® Engineered Fastening

Společnost STANLEY® Engineered Fastening zaručuje, že každé její nářadí bylo pečlivě vyrobeno a že při normálním použití a při provádění běžné údržby se během jednoho (1) roku na tomto nářadí neobjeví závady způsobené vadou materiálu nebo špatným dílenským zpracováním.

Prodloužíme záruku na vaše nářadí (nevztahuje se na baterie a nabíječku) z jednoho (1) roku na dva (2) roky, provedete-li online registraci vašeho nářadí. (Viz Online registrace nářadí dole na této straně.)

Tato záruka se vztahuje na prvního kupujícího, který toto nářadí bude používat pouze pro určené účely.

Nevztahuje se na:

Běžné opotřebování

Tato záruka se nevztahuje na pravidelnou údržbu, opravy a náhradní díly vyměňované v důsledku běžného opotřebování.

Špatné a nesprávné použití

Tato záruka se nevztahuje na závady a poškození, která jsou výsledkem nesprávné obsluhy, nesprávného uložení, špatného a nesprávného použití, nehody nebo zanedbání údržby.

Neautorizovaný servis nebo neschválené úpravy

Vady nebo poškození vzniklé následkem servisních činností, zkoušení seřízení, instalace, údržby, úprav nebo modifikací provedených jakýmkoli způsobem kýmkoli jiným než společností STANLEY Engineered Fastening® nebo jejími autorizovanými servisními středisky jsou vyloučeny z rozsahu záruky.

Všechny ostatní záruky, ať už vyjádřené nebo předpokládané, včetně záruk obchodovatelnosti a vhodnosti pro daný účel, jsou tímto vyloučeny.

Nebude-li toto nářadí splňovat požadavky záruky, vraťte toto nářadí neprodleně do našeho nejbližšího autorizovaného servisu. Seznam autorizovaných servisů společnosti STANLEY® Engineered Fastening na území USA nebo Kanady získáte na následujícím bezplatném telefonním čísle (877) 364 2781.

Mimo území USA a Kanady navštivte naše internetové stránky www.StanleyEngineeredFastening.com, abyste mohli najít nejbližší autorizovaný servis STANLEY® Engineered Fastening.

Společnost STANLEY® Engineered Fastening potom provede bezplatnou výměnu jakékoli části nebo částí, u kterých byly zjištěny závady v důsledku vady materiálu nebo špatného dílenského zpracování. Nářadí bude odesláno zpět na náklady zákazníka. To představuje naši jedinou povinnost vyplývající z této záruky. Společnost STANLEY® Engineered Fastening v žádném případě neponese žádnou odpovědnost za jakékoli následné nebo speciální škody vyplývající z nákupu nebo používání tohoto nářadí.

Zaregistrujte vaši nýtovačku na slepé nýty online

Chcete-li provést registraci vaší záruky online, navštivte stránky https://www.stanleyengineeredfastening.com/support/warranty-registration-form

Děkujeme vám za zakoupení našeho nářadí pod značkou STANLEY® Engineered Fastening.

Návod k obsluze nářadí BLC40PB-35 je dostupný na adrese:

https://www.stanleyengineeredfastening.com/en/tools/Power-Tools/BLC40PB-35-Battery-Powered-Tool

STANLEY
Engineered Fastening

Kasutusjuhend

BLC40PB-35 Lock Bolt Tool

Akutoitega tööriistad

STANLEY
Assembly Technologies

Manual Number	Issue	C/N
TRM01497	1	202503-1

©2025 Stanley Black & Decker

Kõik õigused kaitstud.

Esitatud teavet ei tohi ühelgi viisil ja ühelgi teel (elektrooniliselt ega mehaaniliselt) reprodutseerida ja/või avalikustada STANLEY Engineered Fastening®-i eelneva sõnaselge kirjaliku loata. Esitatud teave põhineb toote turuleviimise ajal teadaolevatel andmetel. STANLEY Engineered Fastening®-i eesmärk on oma tooteid järjepidevalt edasi arendada ja seetõttu võivad tooted muutuda. Esitatud teave kehtib STANLEY Engineered Fastening®-i tarnitud toote kohta. Seetõttu ei saa STANLEY Engineered Fastening®-i pidada vastutavaks ühegi toote originaalspetsifikatsioonidest kõrvalekaldumisega kaasneva kahju eest.

Saadaolev teave on koostatud ülima põhjalikkusega. Ent STANLEY Engineered Fastening® ei võta sellegipoolest vastutust ühegi vea eest, mis puudutab teavet, ega sellest tulenevate tagajärgede eest. STANLEY Engineered Fastening® ei vastuta kahjude eest, mis tulenevad kolmandate isikute tegevusest. Vastavalt kaubamärgiseadusele ei ole STANLEY Engineered Fastening®-i kasutatud töönimed, kaubanimed, registreeritud kaubamärgid jms tasuta kasutamiseks.

Sisukord

1 Teave juhendi kohta ... 199
1.1 Tähistusviis ... 199
1.1.1 Definitsioonid. Ohutusega seotud märksõnad ja hoiatustähised ... 199
2 Enda ohutuse tagamine ... 201
2.1 Üldised ohutuseeskirjad ... 201
2.2 Tööpiirkonna ohutus ... 201
2.3 Elektriohutus ... 201
2.4 Isiklik ohutus ... 202
2.5 Elektritööriistade kasutamine ja hooldamine ... 202
2.6 Akutööriista kasutamine ja hooldamine ... 202
2.7 Tehnohooldus ... 203
2.8 Täiendavad ohutusnõuded ... 203
2.9 Sildid ja tähised ... 204
2.10 Olulised ohutusnõuded kõigi akulaadijate kasutamisel ... 205
2.11 Olulised ohutusnõuded kõikide akude kasutamisel ... 207
2.12 Ohutusnõuded liitiumioonakude (Li-Ion) kasutamisel ... 207
2.13 Muud ohud ... 208
3 Tehnilised andmed ... 209
3.1 Seadme tehnilised andmed ... 209
3.2 Akupatarei ja laadija tehnilised andmed ... 209
3.3 Ühe laadimisega paigaldatavate neetide hinnanguline arv ... 210
3.4 Paigalduse spetsifikatsioonid ... 210
3.5 Pakendi sisu ... 210
3.6 Põhikomponentide nimekiri ... 211
4 Tööriista seadistamine ... 213
4.1 Ettenähtud otstarve ... 213
4.2 Otsik ... 214
4.3 Kasutajaliides ... 214
4.4 Akulaadijad ... 215
4.4.1 Aku laadimine ... 216
4.4.2 Laadija töö ... 216
4.4.3 Liitiumioonakupatareid ... 217
4.5 Akupatareid ... 217
5 Kasutamine ... 219
5.1 Käte õige asend ... 219
5.2 Tööriista kasutamine ... 219
6 Tööriista hooldus ... 222
6.1 Hooldustööde sagedus ... 222
6.2 Puhastamine ... 222
6.2.1 Seadme väliskülg ... 222
6.2.2 Puhastamine ja hooldus ... 222
6.2.3 Laadija puhastamine ... 223
6.3 Laetav akupatarei ... 223

7 Üldskeemid 224

7.1 Koostejoonis 224

7.2 BOM 225

8 Keskkonnakaitse 227

9 Vastavusdeklaratsioon 228

9.1 ELi vastavusdeklaratsioon 228

9.2 ÜK vastavusdeklaratsioon 230

10 Kaitske oma investeeringut 232

1 Teave juhendi kohta

1.1 Tähistusviis

1.1.1 Definitsioonid. Ohutusega seotud märksõnad ja hoiatustähised

Käesolevas juhendis kasutatakse järgmisi hoiatussümboleid ja -sõnu, mis hoiatavad teid ohtlike olukordade ja kehavigastuste või varalise kahju ohu eest.

Hoiatused lõigu alguses

⚠ ETTEVAATUST

Ohu liik ja allikas

Tagajärjed eiramise korral

⇒ Tegevus ohu vältimiseks

Hoiatus keset lõiku

ETTEVAATUST! Ohu tüüp ja allikas Eiramise tagajärjed. Tegevus ohu vältimiseks

Hoiatuskolmnurk

Ohukolmnurk ⚠ tähistab inimeste surma või vigastuste ohtu. Ilma ohukolmnurgata hoiatused viitavad varalisele kahjule.

Märksõna

Märksõna näitab ohu raskusastet:

Märksõna	Tähendus
⚠ OHT	Tähistab tõenäolist ohuolukorda, mis juhul, kui seda ei väldita, lõppeb surma või raskete kehavigastustega
⚠ HOIATUS	Tähistab võimalikku ohuolukorda, mis juhul, kui seda ei väldita, võib lõppeda surma või raskete kehavigastustega
⚠ ETTEVAATUST	Tähistab võimalikku ohuolukorda, mis juhul, kui seda ei väldita, võib lõppeda kergete või mõõdukate kehavigastustega
MÄRKUS	Osutab kasutusviisile, mis ei seostu kehavigastustega, kuid mis võib põhjustada varalist kahju.

Ohu liik ja allikas

Selles lõigus kirjeldatakse ohu liiki ja selle põhjuseid.

Tagajärjed eiramise korral

Selles lõigus selgitatakse, mis juhtub, kui ohtu ei väldita.

Tegevus ohu vältimiseks

Nendes lõikudes näidatakse, kuidas on võimalik ohtu ära hoida. Neid abinõusid tuleb tingimata rakendada!

2 Enda ohutuse tagamine

Kõik, kes seadet paigaldavad või kasutavad, peavad selle kasutusjuhendi läbi lugema, pöörates erilist tähelepanu järgmistele hoiatustele ja juhistele.

Selle toote väärkasutamine või vale hooldus võib lõppeda raskete vigastuste ja varalise kahjuga. Enne seadme kasutamist lugege kõik hoiatused ja kasutusjuhised läbi ning tehke need endale selgeks. Vigastusohu vähendamiseks tuleb elektritööriistade kasutamisel alati rakendada põhilisi ettevaatusabinõusid.

2.1 Üldised ohutuseeskirjad

⚠ HOIATUS

Lugege kõiki selle elektritööriistaga kaasas olevaid hoiatusi, juhiseid, jooniseid ja tehnilisi andmeid.

Kõigi juhiste täpne järgimine aitab vältida elektrilöögi, tulekahju ja/või raskete vigastuste ohtu.

Hoidke kõik hoiatused ja juhised tuleviku tarvis alles

Hoiatustes kasutatud mõiste „elektritööriist“ viitab võrgutoitel töötavatele (juhtmega) ja akutoitel töötavatele (juhtmeta) elektritööriistadele.

2.2 Tööpiirkonna ohutus

1. Tööpiirkond peab olema puhas ja korralikult valgustatud. Korralageduse ja puuduliku valgustuse korral võivad kergesti juhtuda õnnetused.
2. Ärge kasutage elektritööriistu plahvatusohtlikus keskkonnas, näiteks tuleohtlike vedelike, gaaside või tolmu läheduses. Elektritööriistad tekitavad sädemeid, mis võivad põhjustada tolmu või aurude süttimise.
3. Hoidke lapsed ja kõrvalised isikud elektritööriista kasutamise ajal eemal. Tähelepanu hajumisel võite kaotada tööriista üle kontrolli.

2.3 Elektriohutus

Lugege kõiki juhiseid:

1. Elektritööriista pistikud peavad sobima pistikupesaga. Ärge muutke pistikut mis tahes moel. Ärge kasutage maandatud elektritööriistade puhul adapterpistikut. Originaalpistikud ja nendega sobivad pistikupesad vähendavad elektrilöögi ohtu.
2. Vältige kokkupuudet maandatud pindadega, nagu torud, radiaatorid, pliidid ja külmikud. Elektrilöögi saamise oht suureneb, kui teie keha on maandatud.
3. Vältige elektritööriistade sattumist vihma või niiskuse kätte. Elektriseadmesse sattunud vesi suurendab elektrilöögi ohtu.
4. Käsitsege juhet ettevaatlikult. Ärge kunagi kasutage elektritööriista juhet selle kandmiseks, tõmbamiseks ega pistiku eemaldamiseks vooluvõrgust. Kaitske juhet kuumuse, õli, teravate servade ja liikuvate osade eest. Kahjustatud või sassis juhtmed suurendavad elektrilöögi ohtu.

5. Kui töötate elektritööriistaga õues, kasutage välitingimustesse sobivat pikendusjuhet. Välitingimustesse sobiva pikendusjuhtme kasutamine vähendab elektrilöögi ohtu.

2.4 Isiklik ohutus

1. Olge tähelepanelik, jälgige pidevalt oma tegevust ning kasutage elektritööriista mõistlikult. Ärge kasutage elektritööriista väsinuna ega alkoholi, uimastite või ravimite mõju all olles. Kui elektritööriistaga töötamise ajal tähelepanu kas või hetkeks hajub, võite saada raskeid kehavigastusi.
2. Kasutage isikukaitsevahendeid. Kandke alati silmade kaitset. Isikukaitsevahendid, nagu tolmumask, mittelibisevad jalanõud, kiiver ja kõrvaklapid, vähendavad vastavates tingimustes kasutamisel tervisekahjustusi.
3. Vältige tööriista ootamatut käivitumist. Enne vooluvõrku ühendamist ja/või aku paigaldamist, samuti enne tööriista kättevõtmist ja kandmist veenduge, et lüliti on väljalülitatud asendis. Kandes tööriista, sõrm lülitil, või ühendades toiteallikaga tööriista, mille lüliti on tööasendis, võib juhtuda õnnetus.
4. Enne elektritööriista sisselülitamist eemaldage kõik reguleerimis- ja mutrivõtmed. Tööriista pöörleva osa külge jäetud reguleerimis- või mutrivõti võib tekitada kehavigastusi.
5. Ärge küünitage. Seiske alati kindlalt jalgel ja hoidke tasakaalu. Siis on võimalik ettearvamatutes olukordades tööriista paremini valitseda.
6. Riietuge sobivalt. Ärge kandke lehvivaid rõivaid ega ehteid. Hoidke juuksed, riided ja kindad liikuvatest osadest eemal. Lehvivad riided, ehted ja pikad juuksed võivad jääda liikuvate osade vahele.
7. Kui seadmetega on kaasas tolmueemaldusliidesed ja kogumisseadmed, siis veenduge, et need on ühendatud ja et neid kasutatakse õigesti. Tolmukogumisseadme kasutamine võib vähendada tolmuga seotud ohte.
8. Hoolimata tööriistade sagedasel kasutamisel omandatud vilumusest ei tohi muutuda lohakaks ja eirata tööohutusnõudeid. Isegi hetkeline hooletus võib lõppeda raskete vigastustega.

2.5 Elektritööriistade kasutamine ja hooldamine

1. Ärge koormake elektritööriista üle. Kasutage kavandatavaks tööks sobivat elektritööriista. Elektritööriist tuleb tööga paremini ja ohutumalt toime ettenähtud koormusel.
2. Ärge kasutage elektritööriista, kui seda ei saa lülitist sisse ja välja lülitada. Elektritööriist, mida ei saa juhtida lülitist, on ohtlik ja vajab remonti.
3. Enne reguleerimist, tarvikute vahetamist ja tööriista hoiulepanemist eemaldage tööriist vooluvõrgust ja/või eemaldage aku. Nende ettevaatusabinõude rakendamine vähendab elektritööriista ootamatu käivitumise ohtu.
4. Hoidke kasutusel mitteolevaid elektritööriistu lastele kättesaamatus kohas. Ärge lubage tööriista kasutada inimestel, kes tööriista ei tunne või pole lugenud seda kasutusjuhendit. Oskamatutes kätes on elektritööriistad ohtlikud.
5. Hooldage elektritööriistu. Veenduge, et liikuvad osad on õiges asendis ega ole kinni kiilunud, detailid on terved ja puuduvad muud tingimused, mis võivad mõjutada tööriista tööd. Kahjustuste korral laske tööriista enne edasist kasutamist remontida. Paljude õnnetuste põhjuseks on halvasti hooldatud elektriseadmed.
6. Hoidke lõiketarvikud terava ja puhtana. Õigesti hooldatud ja teravate servadega lõikeriistad kiiluvad väiksema tõenäosusega kinni ning neid on lihtsam juhtida.
7. Kasutage elektritööriista, tarvikuid ja otsikuid vastavalt juhistele, arvestades töötingimusi ja tehtava töö iseloomu. Elektritööriista kasutamine mittesihtotstarbeliselt võib põhjustada ohtlikke olukordi.
8. Hoidke käepidemed ja haardepinnad kuivad, puhtad ning vabad õlist ja määretest. Libedad käepidemed ja haardepinnad ei võimalda ootamatutes olukordades tööriista ohutult käsitseda ja juhtida.

2.6 Akutööriista kasutamine ja hooldamine

1. Kasutage laadimiseks ainult tootja määratud laadijat. Ühele akule sobiv laadija võib teise aku laadimisel põhjustada tuleohtu.

2. Kasutage elektritööriistu ainult ettenähtud akudega. Teist tüüpi akude kasutamine võib põhjustada vigastus- ja tuleohtu.
3. Kui akut ei kasutata, hoidke seda eemal kirjaklambritest, müntidest, võtmetest, naeltest, kruvidest jms metallesemetest, mis võivad tekitada lühise. Aku klemmide lühistamine võib põhjustada põletusi ja tulekahju.
4. Valedes tingimustes võib akust eralduda vedelikku. Vältige sellega kokkupuutumist. Juhusliku kokkupuute korral loputage veega. Kui akuvedelik satub silma, tuleb pöörduda arsti poole. Akust eraldunud vedelik võib põhjustada ärritust ja põletusi.
5. Ärge kasutage akupatareid või tööriista, mis on kahjustatud või ümber ehitatud. Kahjustunud või muudetud konstruktsiooniga akude kasutamisel võib esineda kõrvalekaldeid, mis võivad lõppeda tulekahju, plahvatuse või vigastusohuga.
6. Kaitske akupatareid ja tööriista tule ja kõrge temperatuuri eest. Kokkupuutel leekidega või temperatuuriga üle 130 °C võib tagajärjeks olla plahvatus.
7. Järgige kõiki laadimisjuhiseid ja ärge laadige akupatareid ega tööriista väljaspool juhistes märgitud temperatuurivahemikku. Valesti või väljaspool ettenähtud temperatuurivahemikku laadimine võib kahjustada akut ja suurendada tulekahju ohtu.

2.7 Tehnohooldus

1. Laske tööriista korrapäraselt hooldada kvalifitseeritud hooldustehnikul, kes kasutab ainult originaalvaruosi. Nii tagate elektriseadme ohutuse.
2. Ärge hooldage kahjustunud akupatareisid. Akupatareisid tuleb lasta hooldada ainult tootjal või volitatud teenusepakkujatel.

2.8 Täiendavad ohutusnõuded

⚠ ETTEVAATUST

Tööriista ehitust ei tohi mingil moel muuta.

Tööriista ehituse muutmine tühistab kõik garantiid. Ümberehitamine võib lõppeda varalise kahju ja/või kasutaja raskete vigastustega.

⚠ ETTEVAATUST

Kandke alati nõuetekohast turvavarustust

Kasutage alati kaitseprille. Tavalised prillid ei ole kaitseprillid. Kui paigaldamisel tekib ohtralt tolmu, tuleb kasutada ka näokatet või tolmumaski. Kasutage alati nõuetekohast turvavarustust:

⇒ ANSI Z87.1 nõuetele vastavad silmade kaitsevahendid (CAN/CSA Z94.3),

⇒ ANSI S12.6 (S3.19) nõuetele vastavad kuulmiskaitsevahendid,

⇒ NIOSHi/OSHA/MSHA nõuetele vastavad hingamisteede kaitsevahendid.

⚠ ETTEVAATUST

Kandke alati kõrvaklappe või -troppe.

Kandke seadme kasutamise ajal alati sobivat kõrvade kaitset, mis vastab ANSI S12.6 (S3.19) nõuetele. Mõnedes tingimustes ja kasutamiskestuse juures võib toote põhjustatav müra kahjustada kuulmist.

⚠ ETTEVAATUST

Tööriista kukkumise või selle otsa komistamise oht

Kui te tööriista ei kasuta, asetage see stabiilsele pinnale, kus see ei saa ümber minna ega kukkuda. Mõned suurte akudega tööriistad seisavad aku peal püsti, kuid võivad kergesti ümber minna.

⚠ ETTEVAATUST

Nõuetele mittevastavad rakmed võivad põhjustada raskeid vigastusi

Vigastuste vältimine:

⇒ Rakmed peavad kasutamise ajal olema korralikult ja õigesti kinnitatud. Ärge kasutage rakmeid, mille pandlad või rakmed ise on kahjustatud.

1. Ärge kasutage seadet muuks kui ettenähtud otstarbeks (milleks on STANLEY Engineered Fasteningi umbneetide paigaldamine).
2. Kasutage ainult tootja soovitatud osi, neete ja tarvikuid.
3. Vältige tööriista kukkumist või väärkasutamist, näiteks haamrina.
4. Hoolitsege, et tööriista käepide oleks kuiv, puhas ning vaba õlist ja määretest.
5. Ärge jätke töötavat tööriista järelevalveta ja eemaldage aku, kui tööriista ei kasutata.
6. Enne vooluvõrku ühendamist ja/või aku paigaldamist, samuti enne tööriista kättevõtmist ja kandmist hoidke käsi päästikust eemal.
7. Ärge käivitage tööriista, kui see on inimes(t)e poole suunatud.
8. Ärge kasutage tööriista, kui otsik on eemaldatud.
9. Vältige mustuse või võõrkehade/-ainete sattumist tööriista õhuavadesse, kuna selle tagajärjel võib tööriist rikki minna.

2.9 Sildid ja tähised

Tööriistal olevad tähised

Kuupäevakoodi asukoht

Korpusele, tööriista ja aku vahelisele pinnale on trükitud kuupäevakood, mis sisaldab ka tootmisaastat.

Seadmel, laadijal ja akul olevad sildid

Lisaks juhendis kasutatavatele sümbolitele võivad tööriista, laadija ja aku siltidel olla järgmised sümbolid.

	Enne kasutamist lugege kasutusjuhendit.		Vältige kokkupuudet veega.
	Enne kasutamist lugege kasutusjuhendit.		Laske defektsed juhtmed kohe välja vahetada.
	Kanda silmade kaitset.		Toiteliini tõrge.

	Kandke kõrvade kaitset.		Probleem akupatarei või laadijaga.
	Kandke hingamisteede kaitset.		Ärge puudutage neid elektrit juhtivate esemetega.
	Akut laetakse.	+40°c +4°c	Laadige ainult temperatuurivahemikus 4 °C kuni 40 °C.
	Aku laetud.		Kõrvaldage akupatarei keskkonda arvestades.
	Kuuma/külma aku laadimiskaitse.		Akut ei tohi põletada.
Li Ion	Laeb liitiumioonakupatareisid.		Laadimisaja leiate peatükist „Tehnilised andmed“.
	Kasutamiseks ainult siseruumides		Ärge laadige kahjustatud akusid.
	Nähtav kiirgus. Ärge vaadake otse valguse suunas.		Elektrilöögiohu tähis.
	Laadige DEWALT®-i/POP®Avdel®-i akupatareisid ainult nende jaoks ette nähtud DEWALT®-i/POP®Avdel®-i laadijatega. Kui laete DEWALT®-i/POP®Avdel®-i laadijaga muid kui DEWALT®-i/POP®Avdel®-i akupatareisid, võivad need puruneda või põhjustada muid ohtlikke olukordi.		Teie DEWALT®-i laadija on vastavalt standardile EN60335 topeltisolatsiooniga. Seetõttu ei ole maandusjuhet vaja.

2.10 Olulised ohutusnõuded kõigi akulaadijate kasutamisel

Hoidke need juhised alles.

See kasutusjuhend sisaldab ühilduvate akulaadijate olulisi ohutus- ja kasutusjuhiseid (vt tehnilisi andmeid).

⚠ HOIATUS

Elektrilöök vedeliku tõttu

Elektrilöögi oht. Vältige vedelike sattumist laadijasse. Tagajärjeks võib olla elektrilöök.

⚠ HOIATUS

Elektrilöögi- või tuleoht

Et vähendada vigastusohtu:

⇒ Soovitame kasutada rikkevoolukaitset, mille rakendumisvool on 30 mA või vähem.

⚠ ETTEVAATUST

Põletuse oht

Et vähendada vigastusohtu:

⇒ Laadige ainult DEWALT®-i laetavaid akusid. Teist tüüpi akud võivad plahvatada ning põhjustada kehavigastusi ja kahjusid.

⚠ ETTEVAATUST

Ohud, kui lapsed mängivad seadmetega

Et vähendada vigastusohtu:

⇒ Lapsi peab valvama, et nad selle seadmega ei mängiks.

MÄRKUS

Teatud tingimustel, kui laadija on vooluvõrku ühendatud, võivad laadijasse sattunud võõrkehad selle kontaktid lühistada. Ärge laske laadija õõnsustesse pääseda elektrit juhtivatel materjalidel, nagu terasvill, foolium ja metallipuru. Ühendage laadija alati vooluvõrgust lahti, kui selle pesas pole akut. Enne puhastamist eemaldage laadija vooluvõrgust.

1. Enne laadija kasutamist lugege läbi kõik juhised ja hoiatustähised laadijal, akul ja akuga kasutataval seadmel.
2. Ärge üritage akut laadida mõne muu laadijaga peale käesolevas juhendis toodute. Laadija ja aku on ette nähtud koos kasutamiseks.
3. Need laadijad on mõeldud ainult DEWALT®-i laetavate akude laadimiseks. Muu kasutuse tagajärjeks on tulekahju või (surmava) elektrilöögi oht.
4. Ärge jätke laadijat vihma või lume kätte.
5. Laadija eemaldamisel vooluvõrgust tõmmake pistikust, mitte juhtmest. See vähendab pistiku ja juhtme kahjustamise ohtu.
6. Paigutage juhe nii, et sellele ei astuta peale, selle otsa ei komistata ning seda ei kahjustata ega kulutata muul viisil.
7. Ärge asetage laadija peale ühtegi eset ega laadijat pehmele pinnale, et mitte blokeerida ventilatsiooniavasid ega põhjustada laadija ülekuumenemist. Paigutage laadija soojusallikatest eemale. Laadija ventilatsioon on tagatud korpuse pealmisel ja alumisel küljel olevate avade kaudu.
8. Ärge kasutage laadijat kahjustunud juhtme või pistikuga – laske need kohe välja vahetada.
9. Ärge kasutage laadijat, mis on saanud tugeva löögi, maha kukkunud või muul viisil kahjustunud. Viige see volitatud teenindusse.
10. Ärge võtke laadijat koost; viige see volitatud hooldusesindusse, kui seda on vaja hooldada või remontida. Valesti kokkupanemine võib põhjustada (surmava) elektrilöögi või tulekahju ohtu.
11. Enne laadija puhastamist eemaldage see vooluvõrgust. See vähendab elektrilöögi ohtu. Aku eemaldamine ei vähenda seda ohtu.
12. Ärge kunagi üritage kahte laadijat omavahel ühendada.
13. Laadija on mõeldud kasutamiseks standardse majapidamise elektrivooluga (vt laadija tehnilisi andmeid). Ärge üritage seda kasutada teistsuguse pingega. See ei kehti autolaadija puhul.
14. Ärge kasutage pikendusjuhet, kui see pole hädavajalik. Vale pikendusjuhtme kasutamine võib kaasa tuua tuleohu, elektrilöögi või surmava elektrilöögi.

2.11 Olulised ohutusnõuded kõikide akude kasutamisel

Asendusakude tellimisel märkige ära katalooginumber ja pinge. Aku ei ole ostes täielikult laetud. Enne aku ja laadija kasutamist lugege alltoodud ohutusjuhiseid. Seejärel järgige laadimisjuhiseid.

Lugege kõiki juhiseid

1. Ärge laadige ega kasutage akut plahvatusohtlikus keskkonnas, näiteks tuleohtlike vedelike, gaaside või tolmu läheduses. Aku asetamisel laadijasse või sealt eemaldamisel võivad aurud või tolm süttida.
2. Ärge kunagi asetage akupatareid jõuga laadijasse. Ärge muutke mingil moel akupatarei ehitust, et see ühilduks laadijaga, kuna aku võib plahvatada, põhjustades raskeid kehavigastusi.
3. Laadige akusid ainult sobivate DEWALT®-i laadijatega.
4. Ärge kastke akut vette ega muudesse vedelikesse ning vältige pritsmeid.
5. Ärge hoidke ega kasutage tööriista ja akut kohas, kus temperatuur võib ületada 40 °C (näiteks suvel kuuride või metallehitiste läheduses). Võimalikult pika kasutusea tagamiseks hoidke akupatareisid kuivas ja jahedas kohas.
6. Kui akut ei kasutata, hoidke seda eemal kirjaklambritest, müntidest, võtmetest, naeltest, kruvidest jms metallesemetest, mis võivad tekitada lühise.
7. Ärge visake akusid vette.

⚠ HOIATUS

Tuleoht. Ärge kunagi üritage akupatareid mingil põhjusel avada. Kui aku korpus on pragunenud või muul viisil kahjustunud, ärge pange akut laadijasse. Akupatareid ei tohi lõhkuda, maha pillata ega muul viisil kahjustada. Ärge kasutage akut ega laadijat, mis on saanud tugeva löögi, maha kukkunud, millegi alla jäänud või muul viisil kahjustunud (näiteks naelaga läbi torgatud, haamriga löödud, peale astutud). See võib põhjustada (surmava) elektrilöögi. Kahjustatud akud tuleb tagastada ümbertöötlemiseks hooldusesindusse.

⚠ HOIATUS

Tuleoht. Ärge hoidke ega kandke akupatareisid nii, et metallesemed puutuvad kokku akuklemmidega. Akupatareide transportimisel tuleb veenduda, et akuklemmid on kaitstud ja hästi isoleeritud teiste materjalidega kokkupuutumise eest, et vältida lühist.

⚠ ETTEVAATUST

Kui te tööriista ei kasuta, asetage see stabiilsele pinnale, kus see ei saa ümber minna ega kukkuda. Mõned suurte akudega tööriistad seisavad aku peal püsti, kuid võivad kergesti ümber minna.

2.12 Ohutusnõuded liitiumioonakude (Li-Ion) kasutamisel

1. Ärge põletage akupatareid isegi siis, kui see on tõsiselt kahjustatud või täielikult lõpuni kasutatud. Akupatarei võib tules plahvatada. Liitiumioonakude põletamisel eraldub mürgiseid aure ja aineid.
2. Kui aku sisu satub nahale, peske seda kohta kohe neutraalse seebi ja veega. Kui akuvedelik satub silma, siis loputage avatud silma veega 15 minutit või kuni ärritus lakkab. Meditsiiniline märkus: aku elektrolüüt koosneb vedelate orgaaniliste süsivesinike ja liitiumisoolade segust.
3. Avatud akuelementide sisu võib põhjustada hingamisteede ärritust. Minge värske õhu kätte. Sümptomite püsimisel pöörduge arsti poole.

⚠ HOIATUS

Akuvedelikust tingitud põletusoht

Akuvedelik võib sädeme või leegiga kokku puutudes olla tuleohtlik.

2.13 Muud ohud

Ka asjakohaste ohutusnõuete järgimisel ja turvaseadeldiste kasutamisel ei saa teatud ohte vältida. Need on järgmised.

- Kuulmiskahjustused.
- Õhkupaiskuvatest osakestest põhjustatud kehavigastuste oht.
- Põletushaavade oht, mida tekitavad kasutamisel kuumenevad tarvikud.
- Pikemaajalisest kasutamisest põhjustatud kehavigastuste oht.

3 Tehnilised andmed

MÄRKUS

Seadet ei tohi mingil juhul ise hooldada, välja arvatud otsiku vahetamine.

3.1 Seadme tehnilised andmed

Tehnilised andmed	Seade	BLC40PB-35
Pinge	VDC	18 nom. (20 max)
Tüüp		3
Aku tüüp		Li-ioon
Kaal (ilma akuta)	kg	4,7

Müra ja vibratsiooni koguväärtused (kolme telje vektorsumma) vastavalt standarditele EN 60745-1 ja EN 62841-1:

Tehnilised andmed	Seade	Väärtus
LPA (helirõhk)	dB(A)	82
KPA (helirõhu määramatus)	dB(A)	2
LWA (helivõimsus)	dB(A)	90
KWA (helivõimsuse määramatus)	dB(A)	2
Ah vibratsioonitase	m/s²	0,4
K, vibratsiooni määramatus	m/s²	1,5

Tehnilised andmed	Seade	4,0 Ah	5,0 Ah
Kaal	kg	5,35	5,35
Pikkus	mm	361,1	361,1
Kõrgus	mm	333,6	333,6
Käik	mm	40	
Tõmbejõud	N	35000	
Neetide nimiläbimõõt	mm	AVBOLT Standard 5/16"	

3.2 Akupatarei ja laadija tehnilised andmed

Akupatarei**	Seade	Väärtus
Aku tüüp		Li-ioon
Pinge	VDC	18 nom. (20 max)
Mahtuvus	Ah	4,0/5,0
Kaal	kg	0,61/0,62
Laadimise kestus	min	60/75

Laadija**	Seade	–	JP	QW/GB/XE/XD/KR	A9
Aku tüüp		Li-ioon	Li-ioon	Li-ioon	Li-ioon
Aku tüüp, võrgupinge	VAC	120	100	230	220
Sisendsagedus	Hz	60	50/60	50	50
Kaal	kg	0,5	0,5	0,5	0,5

Kaitsmed		
Euroopa	230 V tööriistad	10 A, vooluvõrk
Ühendkuningriik ja Iirimaa	230 V tööriistad	3 A, pistikupesa

* BLC40PB-35 ühildub DEWALT®-i 18 V või 20 V max liugtüüpi liitiumioonakudega.

** Laadimise kestus põhineb DEWALT®-i laadijal DCB1104 DEWALT®.

3.3 Ühe laadimisega paigaldatavate neetide hinnanguline arv

Needi nimiläbimõõt	Aku 4,0 Ah	Aku 5,0 Ah
Ø 8,0 mm	320	440

MÄRKUS

Need väärtused on esitatud üldise teabena ning need on arvutatud täis laetud aku korral. Tulemused võivad varieeruda olenevalt needi materjalist, tööriista/aku seisukorrast ja töökeskkonnast.

3.4 Paigalduse spetsifikatsioonid

Kinnitusvahend	
Tüüp	Suurus
AVBOLT® Standard	5/16"

3.5 Pakendi sisu

Kirjeldus	Osa number	BLC40PB-35-A91821	BLC40PB-35-A91822	BLC40PB-35-A9-B-KIT	BLC40PB-35-QW1822	BLC40PB-35-JP1822
Põhiseade	BLC40PB-35-B (TRM01501)	1	1	1	1	1
Laadija	DCB1104	1	1	–	1	1
Aku (4,0 Ah)	DCB182 või DCB204	1	2	–	2	2
Kasutusjuhend	TRM01497	1	1	1	1	1
Tekstiilrakmed	TRM01589	–	1	–	1	1

Kirjeldus	Osa number	BLC40PB-35-A91821	BLC40PB-35-A91822	BLC40PB-35-A9-B-KIT	BLC40PB-35-QW1822	BLC40PB-35-JP1822
Õlarihm	N463971	–	1	–	1	1
Kruvikeeraja	60-821-23	1	1	–	1	1
Otsik (AVBOLT® Standard 5/16")	72200-07700	1	1	–	–	–

MÄRKUS

Aku ja laadija võivad varieeruda olenevalt saadavusest/vajadusest.

3.6 Põhikomponentide nimekiri

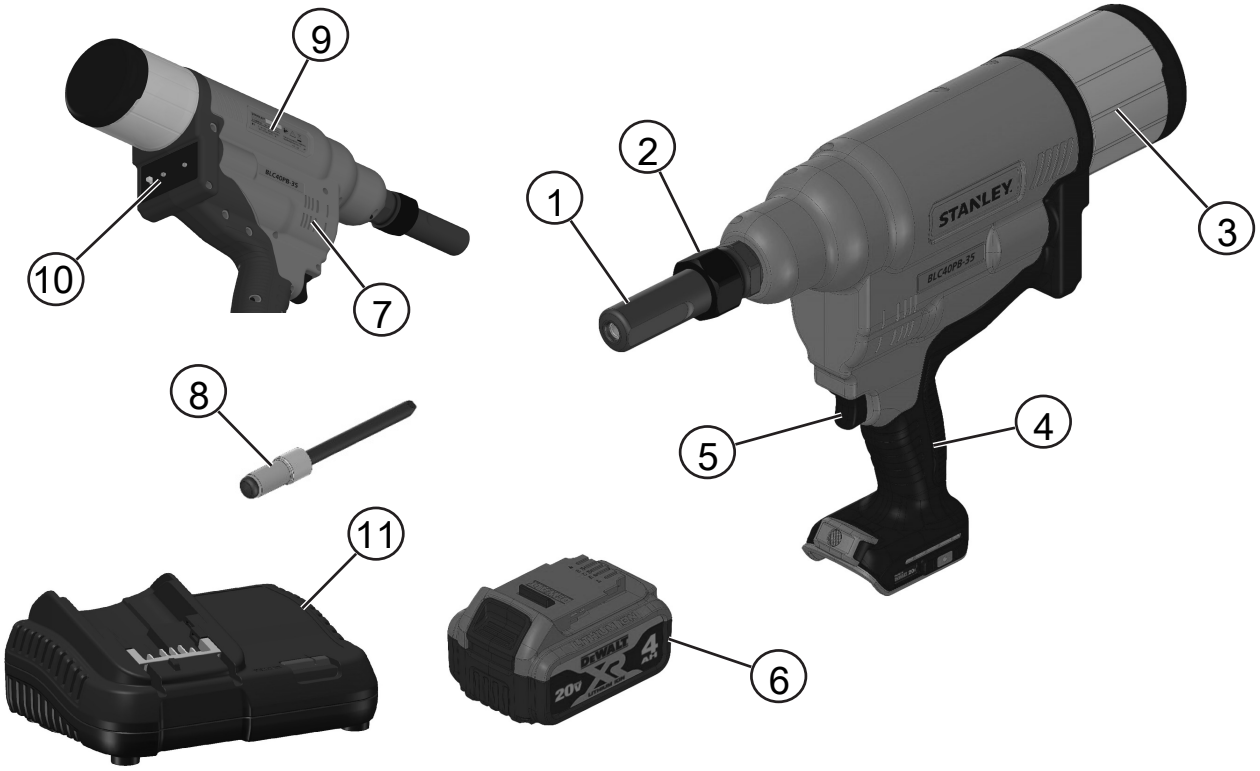

Joonis 1: BLC40PB-35 needipüstol

1	Otsik	2	Lukustusmutter
3	Südamike kollektor	4	Käepide
5	Päästik	6	Aku [näidatud 4,0 Ah]
7	Väljalaskeava	8	Neet
9	Mudeli nr / seerianr	10	Kasutajaliides
11	Laadija		

MÄRKUS

Olenevalt kohalikust saadavusest võib aku sildil olla kirjas 18 V või 20 V (max), tööriist ühildub mõlema Dewalt®-i versiooniga.

4 Tööriista seadistamine

4.1 Ettenähtud otstarve

See tööriist on mõeldud STANLEY Engineered Fastening®-i umbneetide paigaldamiseks.

MÄRKUS

Seda tööriista tohivad kasutada ainult kogenud kasutajad

Ärge lubage lastel tööriista puutuda. Kogenematuid kasutajaid tuleb juhendada.

⇒ See seade ei ole mõeldud ilma järelevalveta kasutamiseks väikeste laste või füüsiliselt nõrkade isikute poolt.

⇒ Seade ei ole mõeldud kasutamiseks isikute (sealhulgas laste) poolt, kelle füüsilised, sensoorsed või vaimsed võimed on piiratud või kellel puuduvad vajalikud kogemused, teadmised ja oskused, välja arvatud juhul, kui neid juhendab nende ohutuse eest vastutav isik. Lapsi ei tohi kunagi jätta selle seadmega üksi.

MÄRKUS

Ärge kasutage seadet niiskes või märjas keskkonnas ega plahvatusohtlike gaaside või vedelike läheduses.

Enne seadme kasutuselevõtmist lugege kõik ohutusalased hoiatused ja juhised läbi.

Paigaldusseadmega töötades tuleb alati kanda sobivat kõrvade ja silmade kaitset.

⚠ HOIATUS

See võib lõppeda kahjustuste või kehavigastustega.

Elektritööriista ega selle ühegi osa ehitust ei tohi muuta.

⚠ HOIATUS

Enne tööriista reguleerimist eemaldage alati akupatarei.

Enne kasutamist

1. Valige sobiva suurusega otsik ja alustage paigaldamisega.
2. Veenduge, et aku on täis laetud.
3. Paigaldage akupatarei seadmesse.
4. Vajutage korraks kiiresti päästikut, et viia tööriist lähteasendisse.

4.2 Otsik

⚠ HOIATUS

Enne tööriista reguleerimist eemaldage alati akupatarei.

Otsik neetidele AVBOLT® Standard 5/16" osa numbriga: 07220-07700

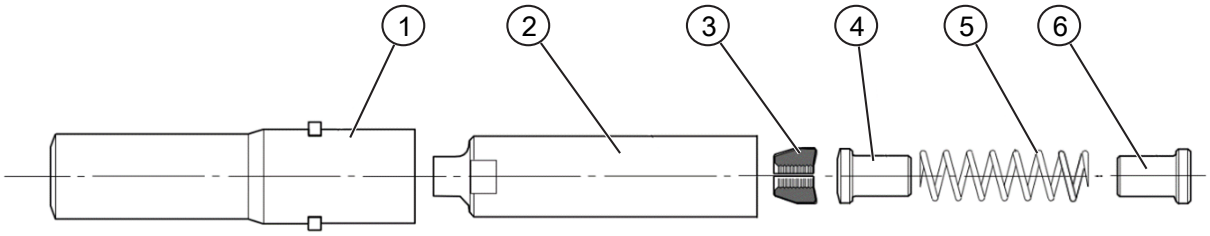

Joonis 2: Otsik

Nimetus	Kirjeldus	Osa number
1	Alasi	07220-07701
2	Padrun	07220-07702
3	Haaratsid	73411-03303
4	Tõukur	07220-07703
5	Vedru	07220-06305
6	Vedrujuhik	07220-07704

Otsiku paigaldamise juhised:

1. Katke haaratsid (3) õhukese molübdeenliitiummäärde kihiga.
2. Paigaldage vedrujuhik (6), vedru (5) ja tõukur (4). Asetage need otsapidi ühetasasele pinnale.
3. Toetage kolm haaratsit (3) tõukurile (4).
4. Langetage padrun (2) ettevaatlikult kokkupandud osade kohale.
5. Hoidke tööriista tagurpidi. Kruvige kokkupandud padrun korralikult töörista otsas oleva kolvi külge. Kinnitage sobiva mutrivõtmega.
6. Asetage alasi (1) padruni (2) peale ja tööriista otsa.
7. Asetage adapteri rõngas nii, et adapteri rõnga pilu asetub alasi (1) käppadele.
8. Asetage lukustusmutter alasi kohale ja kinnitage see sobiva mutrivõtme abil tööriista külge.

Lukustusmutri soovituslik pingutusmoment: 30–50 Nm.

4.3 Kasutajaliides

Tööriista tagaküljel asuv kasutajaliidese paneel koosneb sundkäigulülitist (12) ja kahest pöördlülitist (13).

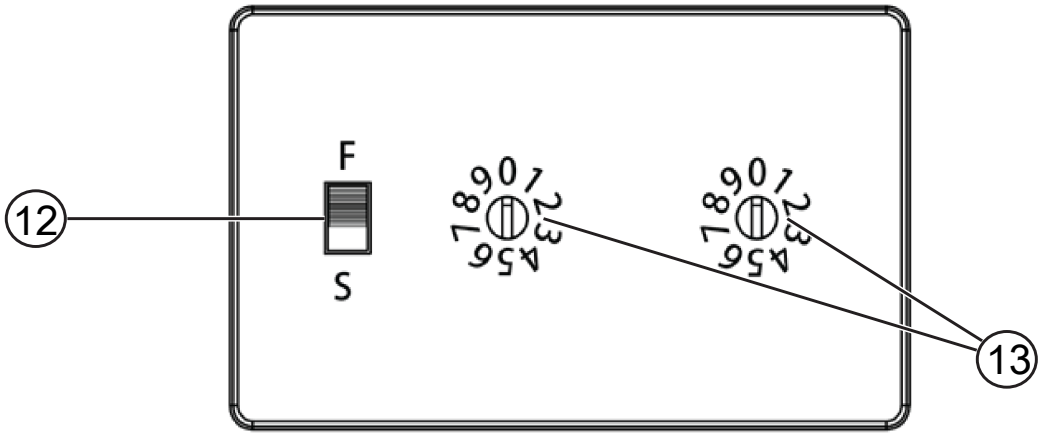

Joonis 3: Kasutajaliides

12	Sundkäigu lüliti	13	Pöördlülitid

AVBOLT®-i standardneet

Standardse Avbolti needi kasutamisel seadke mõlemad pöördlülitid asendisse 0 ja 0. Pöördlüliti (13) suunda saab määrata lüliti õõnsa külje järgi. Pöörake lülitit (13) kaasasoleva lapikkruvikeerajaga. Sundkäigu lülitit (12) saab standardse Avbolti needi kasutamisel lülitada mõlemas suunas.

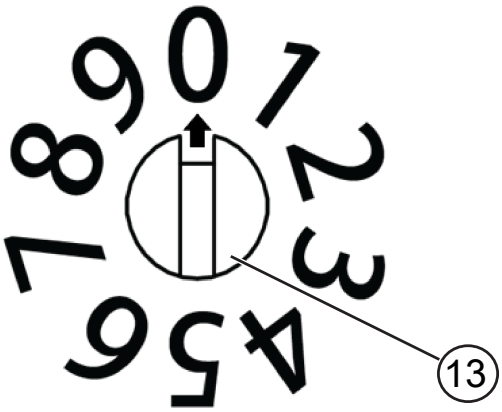

Joonis 4: Pöördlüliti

4.4 Akulaadijad

Seade töötab DEWALT®-i laadijaga. Enne laadija kasutamist tutvuge kõigi ohutusnõuetega. Laadija ei vaja reguleerimist ja selle kasutamine on tehtud võimalikult lihtsaks.

4.4.1 Aku laadimine

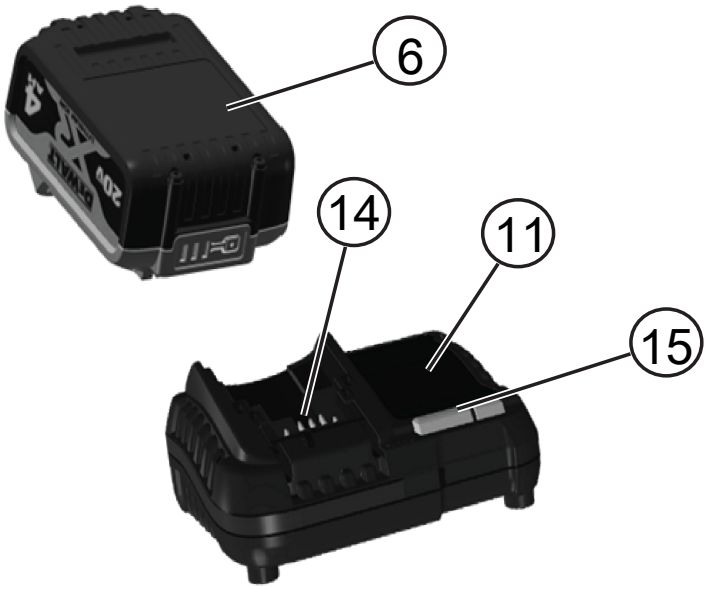

Joonis 5: Akupatarei paigaldamine

6	Akupatarei	11	Laadija
14	Aku laadimisühendus	15	Laadimislamp

1. Enne aku sisestamist ühendage akulaadija sobiva pistikupesaga. (Vt laadija tehnilisi andmeid.)
2. Sisestage akupatarei laadijasse ja veenduge, et see asetseb korralikult laadijas. Punane tuli (laadimine) vilgub püsivalt, mis tähendab, et laadimine on alanud.
3. Laadimine on lõpetatud, kui punane tuli jääb püsivalt põlema. Aku on täis laetud ja seda võib kasutada või laadijasse jätta.
4. Akupatarei eemaldamiseks laadijast vajutage akupatareil aku vabastusnuppu.

MÄRKUS

Liitiumioon-akupatareide maksimaalse võimsuse ja eluea tagamiseks laadige akupatarei enne esmakordset kasutamist täis.

4.4.2 Laadija töö

Aku laetuse taset vaadake alltoodud tabelist.

Laadimisnäidikud:		
	Laadimine	
	Täis laetud	
	Kuuma/külma aku laadimiskaitse*	

Punane tuli vilgub edasi, kuid selle toimingu ajal süttib kollane märgutuli. Kui aku on saavutanud sobiva temperatuuri, lülitub kollane tuli välja ja laadimine jätkub.

See laadija ei lae vigast akupatareid. Laadija näitab, et aku on vigane, kui tuli ei sütti või kuvatakse probleemse aku või laadija vilkumismuster.

MÄRKUS

See võib tähendada ka seda, et viga on laadijas. Kui laadija viitab probleemile, viige laadija ja akupatarei kontrollimiseks volitatud hooldusesindusse.

Kuuma/külma aku laadimiskaitse

Kui laadija tuvastab, et aku on liiga kuum või liiga külm, rakendub automaatselt kuuma/külma aku laadimiskaitse, mis peatab laadimise seniks, kuni aku on saavutanud sobiva temperatuuri. Seejärel lülitub laadija automaatselt laadimisrežiimile. See funktsioon tagab aku maksimaalse tööea. Külm akupatarei laeb umbes poole aeglasemalt kui soe akupatarei. Akupatarei laeb kogu laadimistsükli jooksul aeglasemalt ja maksimaalne laadimiskiirus ei taastu isegi aku soojenemisel.

4.4.3 Liitiumioonakupatareid

STANLEY Engineered Fastening®-i liitiumioonakuga tööriistadel on elektrooniline kaitsesüsteem, mis kaitseb akut ülekoormuse, ülekuumenemise ja laustühjenemise eest. Elektroonilise kaitsesüsteemi rakendumisel lülitub tööriist automaatselt välja. Sellisel juhul hoidke liitiumioonakut laadijas, kuni see on täis laetud.

4.5 Akupatareid

Akupatarei paigaldamine seadmesse ja sellest eemaldamine

Joonis 6: Akupatarei

6	Akupatarei

MÄRKUS

Parima tulemuse saamiseks veenduge, et akupatarei on täis laetud. Kui aku on tühjaks saanud, lülitub tööriist hoiatamata välja.

Akupatarei paigaldamine käepidemesse

1. Joondage akupatarei tööriista käepidemes olevate rööbastega.
2. Libistage see käepidemesse, kuni akupatarei asetseb kindlalt seadmes ja ei tule enam lahti.

Akupatarei eemaldamine käepidemest

1. Vajutage aku vabastusnuppu ja tõmmake akupatarei kindlalt tööriista käepidemest välja.
2. Sisestage akupatarei laadijasse, järgides kasutusjuhendis laadija kohta toodud juhiseid.

Hoiutingimused

- Hoidmiseks on parim kuiv ja jahe koht, kuhu ei paista otsene päikesevalgus ning kus temperatuur ei ole liiga kõrge ega madal. Akude optimaalse jõudluse ja tööea tagamiseks hoidke neid kasutamisvälisel ajal toatemperatuuril.
- Pikemaks ajaks hoiule panekul soovitatakse aku täis laadida ning asetada see jahedasse ja kuiva ning päikesevalguse eest kaitstud kohta.

MÄRKUS

Akut ei tohi hoida täielikult tühjenenuna. Akut tuleb enne kasutamist laadida.

5 Kasutamine

⚠ ETTEVAATUST

Järgige alati ohutusnõudeid ja kohaldatavaid eeskirju.

⚠ ETTEVAATUST

Et vähendada raskete kehavigastuste ohtu, tuleb aku enne seadistamist või lisaseadmete ja tarvikute paigaldamist ja eemaldamist lahti ühendada. Seadme ootamatu käivitumine võib lõppeda vigastustega.

⚠ ETTEVAATUST

Et vähendada raskete kehavigastuste ohtu, hoidke käsi alati õiges asendis.

⚠ ETTEVAATUST

Et vähendada raskete kehavigastuste ohtu, hoidke tööriista alati kindlas haardes ja olge valmis ootamatusteks.

5.1 Käte õige asend

Käte õige asendi korral on üks käsi põhikäepidemel. Tööriista saab käsitseda nii vasaku kui ka parema käega.

5.2 Tööriista kasutamine

Umbneedi paigaldamiseks järgige alltoodud juhiseid:

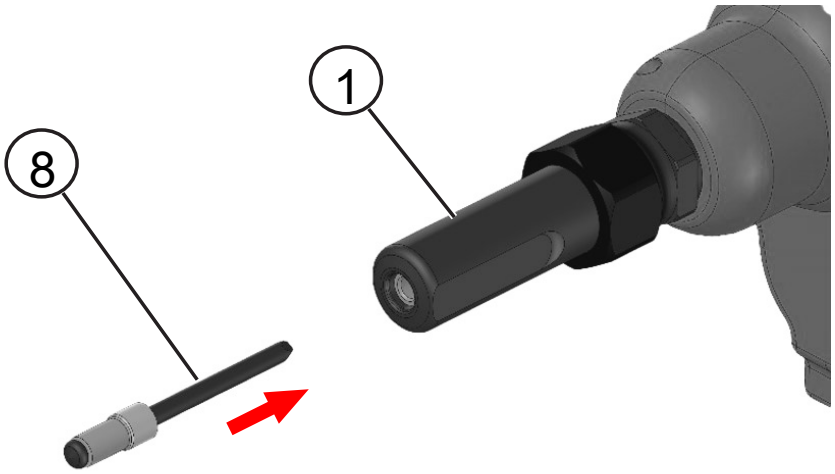

Joonis 7: Umbneedi paigaldamine

1	Otsik	8	Neet

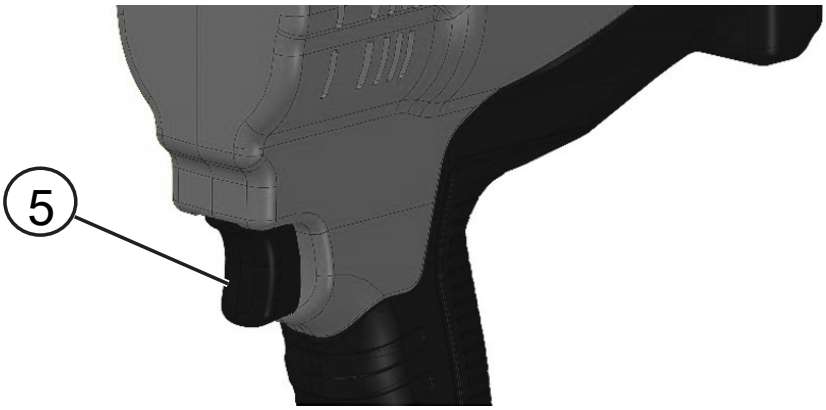

Joonis 8: Päästik

5	Päästik

1. Avbolti standardneedi puhul määrake kasutajaliidese (numbriliseks) väärtuseks 0 ja 0. Vt ptk Kasutajaliides [▶ 214].
2. Asetage umbneet otsikusse.
3. Seadke tööriist õigesse asendisse.
4. Vajutage ja hoidke päästikut all, kuni neet on lõplikult paigaldatud.
5. Kui umbneet on korralikult paigaldatud, pöördub tööriist automaatselt lähteasendisse.
6. Vabastage päästik.
7. Järgmise needi asetamisel otsikusse või järgmise needi paigaldamisel kukutatakse südamik kollektorisse.

Kui vabastate päästiku enne needi lõplikku paigaldamist, pöördub tööriist tagasi lähteasendisse. Kui neet ei ole korralikult paigaldatud, korrake eelmisi samme.

Lähtestusfunktsioon

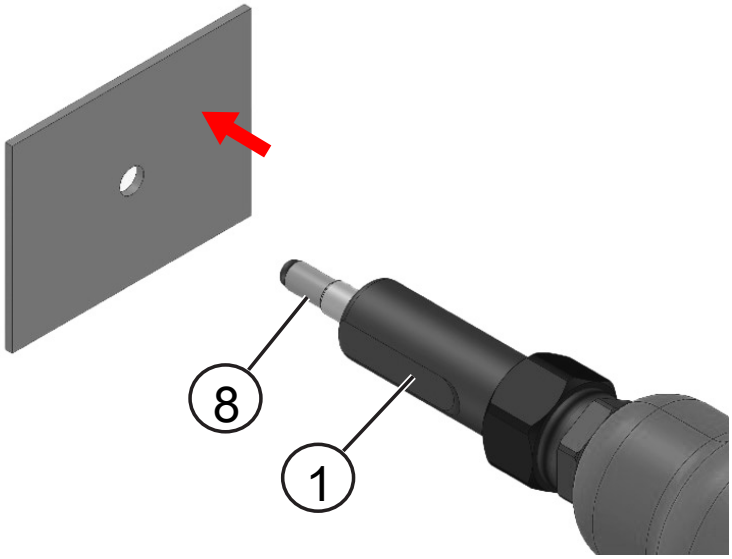

Joonis 9: Neet

1	Otsik	8	Neet

Kui tööriist ei pöördu pärast päästiku vabastamist lähteasendisse või peatub seadistatud käigu ajal, lähtestage tööriist, vajutades korraks päästikut (5). Kui probleem ei lahene, eemaldage aku, paigaldage see uuesti ja seejärel korrake eelmist punkti. Kui probleem ei lahene, võtke ühendust kohaliku hooldusesindusega.

Südamike kollektori tühjendamine

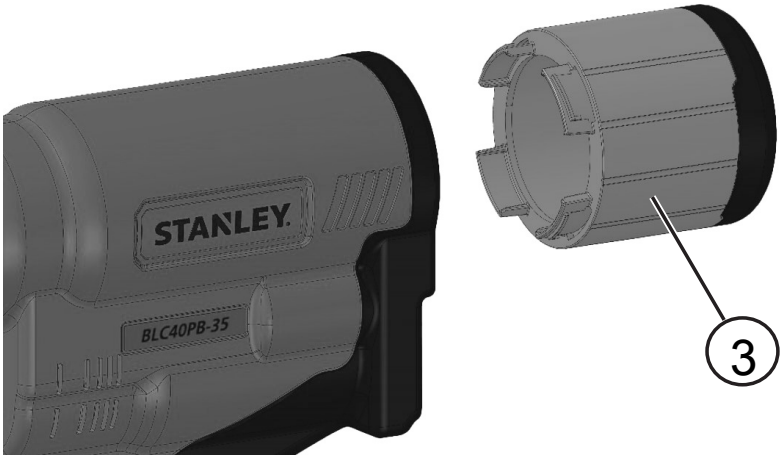

Joonis 10: Südamike kollektor

3	Südamike kollektor

Südamike kollektorisse kogutakse kasutatud südamikud. Kollektori täitudes on vaja südamike kollektorit tühjendada. Umbkaudu 100 needi järel.

1. Kallutage tööriista tahapoole, et kasutatud südamikud pudeneksid kollektorisse.
2. Südamike kollektori (3) avamiseks keerake kollektorit vastupäeva.
3. Visake kasutatud südamikud sobivasse taaskasutuskonteinerisse või prügikasti.
4. Südamike kollektori (3) sulgemiseks keerake südamike kollektorit päripäeva, kuni see klõpsatusega kohale asetub.

6 Tööriista hooldus

6.1 Hooldustööde sagedus

Nimetus	Sagedus
Seadme üldine ülevaatus	Iga päev
Puhastage ja määrige otsikut	Iga päev või iga 5000 töötsükli järel
Kontrollige haaratseid kulumise ja kahjustuste suhtes	5000 kinnitustsüklit
Kontrollige alasit kulumise ja kahjustuste suhtes	25000 töötsüklit
Tööriista täishooldus	150000 töötsüklit

Regulaarse hooldusega peab tegelema koolitatud personal ja iga aasta või iga 150 000 töötsükli tagant, olenevalt sellest, kumb jõuab varem kätte, tuleb teha põhjalik ülevaatus.

Pärast hooldustööde tegemist vajutage korraks kiiresti päästikut, et viia seade lähteasendisse.

6.2 Puhastamine

Seadme puhastamise ajal kandke alati sobivat silmade ja kõrvade kaitset.

6.2.1 Seadme väliskülg

Hoolitsege, et harjadeta mootori õhu väljalaskeavadesse (7) ei koguneks mustust ja tolmu. Vajadusel eemaldage niisutatud pehme lapi abil väljalaskeavadest mustus ja tolm. Väljalaskeavade (7) ja nende ümbruse määrdumisel eemaldage mustus ja tolm elektritööriista põhikorpuselt kuiva suruõhu abil.

⚠ HOIATUS

Selle töö tegemisel tuleb kanda nõuetekohaseid kaitseprille ja tolmumaski

⚠ HOIATUS

Tööriista mittemetallist osade puhastamiseks ei tohi kasutada lahusteid ega muid kemikaale. Need kemikaalid võivad nimetatud osade materjale nõrgendada. Kasutage ainult vee ja neutraalse seebiga niisutatud lappi. Vältige vedelike sattumist tööriista sisemusse; ärge kastke tööriista ega selle osi vedelikku.

6.2.2 Puhastamine ja hooldus

Võtke lahti ja puhastage otsik, pöörates erilist tähelepanu haaratsitele. Enne kokkupanemist määrige molübdeendisulfiidmäärdega. Vt ptk Otsik [▶ 214] kokkupanemiseks ja lahtivõtmiseks.

6.2.3 Laadija puhastamine

⚠ HOIATUS

Elektrilöögi oht. Enne laadija puhastamist eemaldage see vahelduvvooluvõrgust.

Mustuse võib laadija korpuselt eemaldada lapi või metallivaba pehme harjaga. Ärge kasutage vett ega puhastuslahuseid.

6.3 Laetav akupatarei

Seda pika tööeaga akut tuleb laadida, kui see ei anna enam piisavalt voolu töödel, mis varem käisid kergelt.

Aku kasutusea lõpus tuleb see kõrvaldada keskkonnanõudeid arvestades.

- Laske akupatareil seadme töötades täielikult tühjeneda ja eemaldage aku seejärel tööriistast.
- Liitiumioonelemendid on taaskasutatavad. Viige need edasimüüjale või kohalikku jäätmejaama. Kogutud akud suunatakse taaskasutusse või kõrvaldatakse nõuetekohaselt.

7 Üldskeemid

7.1 Koostejoonis

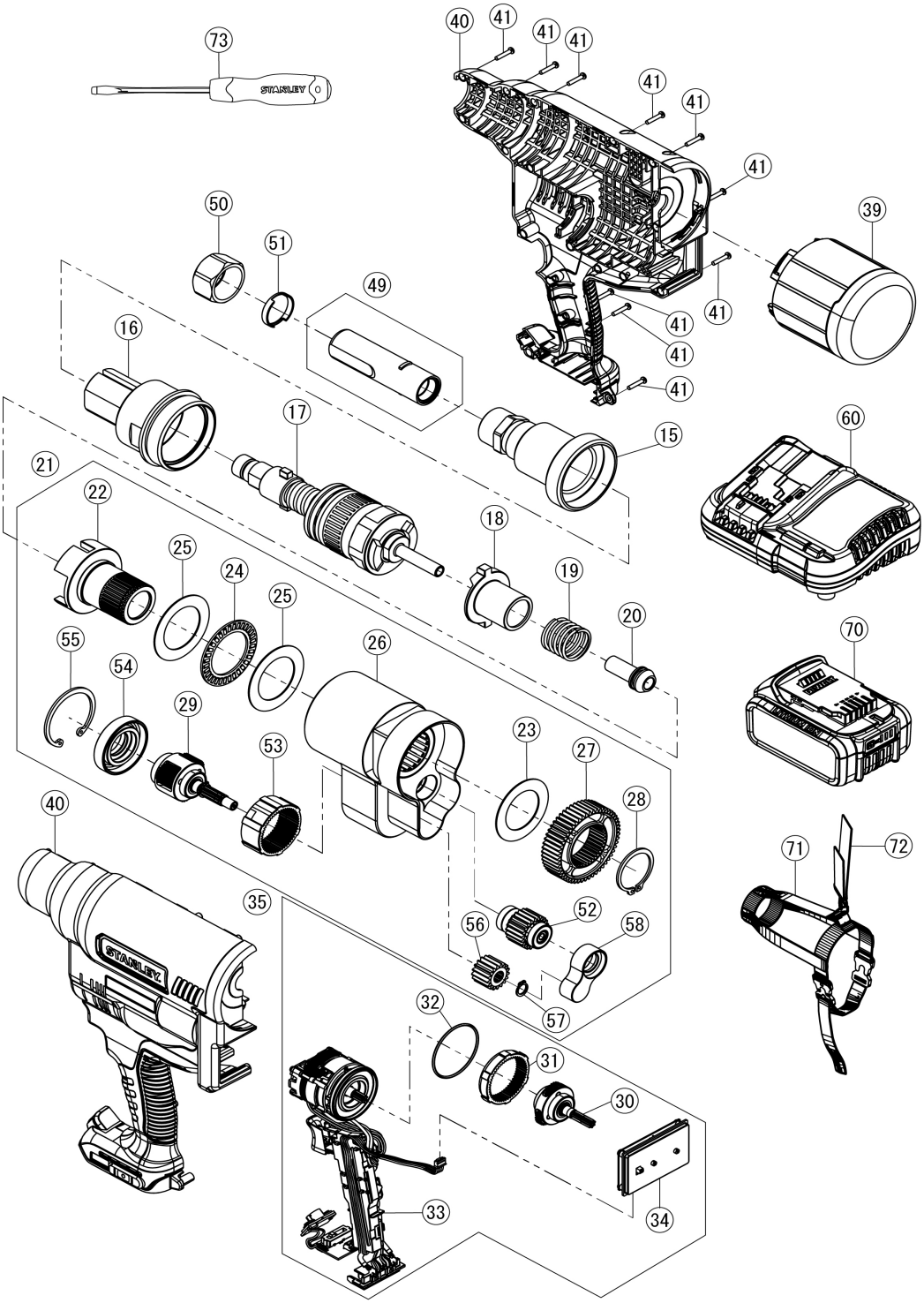

7.2 BOM

Number		Osa nimetus	Osa number	Kogus
15		ALASI ADAPTER	TRM01442	1
16		MASTI KORPUS	TRM01441	1
17		TÕMBEOTSIKU MEHHANISM	TRM01443	1
18		VÕLLI ÜHENDUSLÜLI	TRM01449	1
19		VÕLLI ÜHENDUSLÜLI VEDRU	TRM01450	1
20		SABAJUHIK	TRM01484	1
21		REDUKTOR	TRM01451	1
	22	VÕLL	TRM01452	1
	23	SURVESEIB	TRM01460	1
	24	TUGINÕELLAAGER	TRM01458	1
	25	TUGILAAGRI VÕRU	TRM01459	2
	26	SA KÄIGUMEHHANISMI KORPUS	TRM01455	1
	27	SIRGHAMMASTEGA SILINDERÜLEKANNE	TRM01462	1
	28	VEDRURÕNGAS	TRM01463	1
	29	SA 2. PLANETAAR	TRM01467	1
	52	SA PARASIITHAMMASRATAS	TRM01464	1
	53	ÜLEKANNE, RÕNGAS	TRM01475	1
	54	REDUKTORI KATE	TRM01476	1
	55	VEDRURÕNGAS	TRM01477	1
	56	SIRGHAMMASTEGA SILINDERÜLEKANNE	TRM01473	1
	57	VEDRURÕNGAS	TRM01474	1
	58	SA LAAGRITUGI	TRM01577	1
35		MOOTOR JA MOODUL	TRM01481	1
	30	SA 1. PLANETAARKANDUR	TRM01478	1
	31	ÜLEKANNE, RÕNGAS	N112877	1
	32	RÕNGASTIHEND	TP124-511	1
	33	SA MOOTOR JA MOODUL, PB3400	TRM01482	1
	34	UI PLAAT	TRM01485	1
39		KOLLEKTOR / KOLLEKTORIPLOKK	TRM01560	1
40		KORPUS, A9	TRM01490	1*
		KORPUS, QW	TRM01491	*
		KORPUS, JP	TRM01492	*
41		RISTPEAGA ISEKEERMESTAVAD KRUVID	TP124-513	19
49		OTSIK AVBOLT STD 5/16"	07220-07700	1*
50		LUKUSTUSMUTTER	73200-02042	1
51		ADAPTERI RÕNGAS	73200-02043	1
60		LAADIJA	DCB1104	1**
70		AKU	DCB182 VÕI DCB204	2**
71		TEKSTIILRAKMED	TRM01589	1*
72		ÕLARIHM	N463971	1*
73		KRUVIKEERAJA	60-821-23	1*

* Olenevalt komplektikoodidest.

** Aku ja laadija võivad varieeruda olenevalt saadavusest/vajadusest.

8 Keskkonnakaitse

Jäätmete sortimine. Seda toodet ei tohi kõrvaldada koos olmejäätmetega.

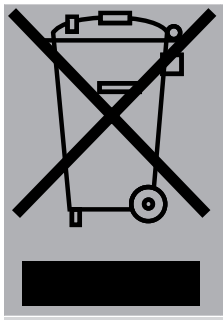

Kui kunagi peaks selguma, et teie STANLEY Engineered Fastening®-i toode on muutunud kasutuks või vajab väljavahetamist, ärge visake seda majapidamisjäätmete hulka. Viige toode vastavasse kogumispunkti. Kasutatud toodete ja pakendite eraldi kogumine võimaldab materjale taaskasutada. Materjalide taaskasutamine aitab vältida keskkonna saastamist ja vähendab toorainepuudust.

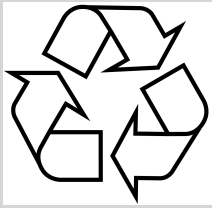

Kohalikud eeskirjad võivad nõuda elektroonikajäätmete eraldamist olmejäätmetest ning nende viimist prügilasse või jaemüüjale, kellelt ostate uue toote. Lähima volitatud remonditöökoja leidmiseks võite pöörduda STANLEY Engineered Fastening®-i kohalikku esindusse, mille aadressi leiate käesolevast kasutusjuhendist. STANLEY Engineered Fastening®-i volitatud remonditöökodade nimekirja ja müügijärgse teeninduse üksikasjad ning kontaktandmed võite leida ka internetiaadressilt www.StanleyEngineeredFastening.com

RBRC® tihend

RBRC® (Rechargeable Battery Recycling Corporation) tempel nikkelkaadmium-, nikkelmetallhüdriid- või liitiumioonakudel (või akupatareidel) näitab, et DEWALT® on juba tasunud nende akude (või akupatareide) tulevase ringlussevõtmise kulud. Mõningates piirkondades on ebaseaduslik visata kasutatud nikkelkaadmium-, nikkelmetallhüdriid- ja liitiumioonakusid prügikasti või olmejäätmete hulka – programm Call 2 Recycle® pakub sellele keskkonnasõbralikku alternatiivi.

Call 2 Recycle, Inc. on koostöös DEWALT®-i ja teiste akukasutajatega loonud Ameerika Ühendriikides ja Kanadas programmi, mille eesmärk on hõlbustada kasutatud nikkelkaadmium-, nikkelmetallhüdriid- ja liitiumioonakude kogumist. Aidake kaitsta meie keskkonda ja säästa loodusvarasid, viies kasutatud nikkelkaadmium-, nikkelmetallhüdriid- ja liitiumioonakud ringlussevõtmiseks tagasi DEWALT®-i volitatud teeninduskeskusse või kohalikule jaemüüjale. Samuti võite pöörduda kohaliku ringlussevõtukeskuse poole, et saada teavet selle kohta, kuhu viia kasutatud aku. RBRC® on ettevõtte Call 2 Recycle, Inc. registreeritud kaubamärk.

9 Vastavusdeklaratsioon

9.1 ELi vastavusdeklaratsioon

Stanley Engineered Fastening, Nippon POP Rivets and Fasteners Ltd., Hosoda, Noyori-cho, Toyohashi, Aichi, 441-8540 JAPAN, kinnitab ainuvastutajana, et alljärgnev toode:

Kirjeldus:	**Needipüstol**
Mudel:	**BLC40PB-35**

Tootja kinnitab, et eespool nimetatud toode vastab järgmiste määruste kõikidele asjakohastele sätetele ja nõuetele:

EU/2023/1230	Masinamäärus
2014/30/EL	EMÜ direktiiv
2011/65/EL	RoHS direktiiv

mida käesolev deklaratsioon puudutab, vastab järgmistele ühtlustatud standarditele:

ISO 12100:2010	Masinate ohutus – projekteerimise üldpõhimõtted – riskihindamine ja riskide vähendamine
EN 62841-1:2015/A11:2022	Elektrimootoriga käsitööriistad, teisaldatavad tööriistad ning muru- ja aiamasinad – ohutus – 1. osa: Üldnõue
EN IEC 55014-1: 2021	Elektromagnetiline ühilduvus – nõuded kodumasinatele, elektritööriistadele ja samalaadsetele seadmetele – 1. osa: Kiirgus
EN IEC 55014-2: 2021	Elektromagnetiline ühilduvus – nõuded kodumasinatele, elektritööriistadele ja samalaadsetele seadmetele – 2. osa: Immuunsus – tooteperekonna standard
EN IEC 61000-3-2: 2019/A2:2024	Elektromagnetiline ühilduvus (EMC) – osa 3-2: Piirväärtused – harmoonilise voolu piirväärtused (seadme sisendvool ≤16 A faasi kohta)
EN IEC 61000-3-3: 2013 + A2: 2021	Elektromagnetiline ühilduvus (EMC) – osa 3-3: Piirväärtused – pingemuutuste, pingekõikumiste ja väreluse piiramine üldkasutatavates madalpingevõrkudes seadmete puhul, mille nimivool on ≤16 A faasi kohta ja mille suhtes ei kohaldata tingimuslikku ühendamist.

Tehniline dokumentatsioon on koostatud vastavalt 1. lisa punktile 1.7.4.1 kooskõlas järgmise määrusega: **EL/2023/1230 – masinamäärus** (juriidilist jõudu omavad dokumendid 2008 nr 1597 – masinate tarnimise (ohutuse) eeskirjad).

Allakirjutanu on vormistanud käesoleva deklaratsiooni STANLEY Engineered Fasteningi nimel.

Daisuke Mori

Daisuke Mori

Director of Engineering, Japan

Nippon POP Rivets and Fasteners Ltd., Hosoda, Noyori-cho, Toyohashi, Aichi, 441-8540 JAPAN

Väljaandmise koht:	**Aichi, Jaapan**
Väljaandmise kuupäev:	**26.03.2025**

Allakirjutanud volitatud esindaja on vastutav Euroopa Liidus müüdavate toodete tehnilise toimiku koostamise eest ja on vormistanud deklaratsiooni Stanley Engineered Fasteningi nimel.

Matthias Appel

Team Leader Technical Documentation

Stanley Engineered Fastening, Tucker GmbH, Max-Eyth-Str.1, 35394 Gießen, Germany

CE Seade vastab masinamäärusele EL/2023/1230

9.2 ÜK vastavusdeklaratsioon

Stanley Engineered Fastening, Nippon POP Rivets and Fasteners Ltd., Hosoda, Noyori-cho, Toyohashi, Aichi, 441-8540 JAPAN, kinnitab ainuvastutajana, et alljärgnev toode:

Kirjeldus:	**Needipüstol**
Mudel:	**BLC40PB-35**

Tootja kinnitab, et eespool nimetatud toode vastab järgmiste kohaldatavate määruste kõikidele asjakohastele sätetele ja nõuetele:

Masinate tarnimise (ohutuse) eeskirjad 2008, S.I. 2008/1597 (muudetud)
Elektromagnetilise ühilduvuse eeskirjad 2016, S.I. 2016/1091 (muudetud)
Eeskirjad teatavate ohtlike ainete kasutamise piiramise kohta elektri- ja elektroonikaseadmetes 2012 (muudetud)

Kohaldatud on järgmisi eristandardeid ja tehnilisi spetsifikatsioone:

ISO 12100:2010	Masinate ohutus – projekteerimise üldpõhimõtted – riskihindamine ja riskide vähendamine
EN 62841-1:2015/A11:2022	Elektrimootoriga käsitööriistad, teisaldatavad tööriistad ning muru- ja aiamasinad – ohutus – 1. osa: Üldnõue
EN IEC 55014-1: 2021	Elektromagnetiline ühilduvus – nõuded kodumasinatele, elektritööriistadele ja samalaadsetele seadmetele – 1. osa: Kiirgus
EN IEC 55014-2: 2021	Elektromagnetiline ühilduvus – nõuded kodumasinatele, elektritööriistadele ja samalaadsetele seadmetele – 2. osa: Immuunsus – tooteperekonna standard
EN IEC 61000-3-2: 2019/A2:2024	Elektromagnetiline ühilduvus (EMC) – osa 3-2: Piirväärtused – harmoonilise voolu piirväärtused (seadme sisendvool ≤16 A faasi kohta)
EN IEC 61000-3-3: 2013 + A2: 2021	Elektromagnetiline ühilduvus (EMC) – osa 3-3: Piirväärtused – pingemuutuste, pingekõikumiste ja väreluse piiramine üldkasutatavates madalpingevõrkudes seadmete puhul, mille nimivool on ≤16 A faasi kohta ja mille suhtes ei kohaldata tingimuslikku ühendamist.

Tehniline dokumentatsioon on koostatud vastavalt masinate tarnimise (ohutuse) eeskirjadele 2008, S.I. 2008/1597 (muudetud).

Allakirjutanu on vormistanud käesoleva deklaratsiooni STANLEY Engineered Fasteningi nimel.

Daisuke Mori

Daisuke Mori

Director of Engineering, Japan

Nippon POP Rivets and Fasteners Ltd., Hosoda, Noyori-cho, Toyohashi, Aichi, 441-8540 JAPAN

Väljaandmise koht:	**Aichi, Jaapan**
Väljaandmise kuupäev:	**26.03.2025**

Allakirjutanud volitatud esindaja on vastutav Ühendkuningriigis müüdavate toodete tehnilise toimiku koostamise eest ja on vormistanud deklaratsiooni Stanley Engineered Fasteningi nimel.

Angus Seewraj

Director of Blind Fastener Engineering, UK

Stanley Engineered Fastening, 43 Hardwick Grange, Warrington, WA1 4RF, United Kingdom.

UK CA **This machinery is in conformity with Supply of Machinery (Safety) Regulations 2008, S.I. 2008/1597 (as amended)**

STANLEY Engineered Fastening

10 Kaitske oma investeeringut

STANLEY® Engineered Fasteningi tööriista garantii

STANLEY® Engineered Fastening garanteerib, et kõik elektritööriistad on hoolikalt valmistatud ja neil ei esine materjali- ega tootmisdefekte tavatingimustes kasutades ja hooldades üheaastase (1) perioodi jooksul.

Pikendame teie tööriista (sh aku ja laadija) garantiiperioodi ühelt (1) aastalt kahele (2) aastale, kui registreerite oma tööriista interneti teel. (Vt lõiku seadme internetis registreerimise kohta käesoleva lehekülje lõpus.)

Garantii kehtib seadme esmaostjale ainult ettenähtud otstarbel kasutamiseks.

Erandid

Tavaline kulumine

Garantii ei kata tavapärasest kulumisest tingitud perioodilist hooldust, remonti ega osade vahetust.

Kuritarvitamine ja väärkasutamine

Garantii ei hõlma defekte ega kahjustusi, mis on tingitud valesti kasutamisest, hoiustamisest, väärkasutamisest või kuritarvitamisest, õnnetusest või hooletusest (nt füüsiline kahju).

Volitamata hooldus või muudatused

Garantii ei hõlma defekte ega kahjustusi, mis on tingitud kellegi muu kui STANLEY® Engineered Fasteningi või tema volitatud hooldusesinduse poolsest teenindusest, seadistuste katsetamisest, paigaldusest, hooldusest, muutmisest või modifitseerimisest.

Käesolevaga välistatakse kõik muud otsesed ja kaudsed garantiid, sealhulgas igasugused garantiid seoses turustatavuse või otstarbeks sobivusega.

Kui seade ei vasta garantiile, saatke see viivitamata lähimasse meie tehase volitatud hooldusesindusse. STANLEY® Engineered Fasteningi USA või Kanada volitatud hooldusesinduste nimekirja saamiseks helistage meie tasuta numbril (877)364 2781.

Kui asute väljaspool USAd ja Kanadat, külastage meie veebilehte www.StanleyEngineeredFastening.com, et leida teile lähim STANLEY® Engineered Fasteningi esindus.

Sel juhul vahetab STANLEY® Engineered Fastening tasuta välja osa või osad, millel tuvastame materjali- või tootmisdefektist tuleneva vea, ning tagastab seadme omal kulul. See on meie ainuvastutus antud garantii põhjal. STANLEY® Engineered Fastening ei ole mitte mingil juhul vastutav kaudse või erandliku kahju eest, mis tuleneb selle seadme ostmisest või kasutamisest.

Registreerige oma needipüstol internetis

Registreerige oma garantii internetiaadressil https://www.stanleyengineeredfastening.com/support/warranty-registration-form

Täname, et valisite STANLEY® Engineered Fasteningi seadme kaubamärgiga Stanley Assembly Technologies.

BLC40PB-35 kasutusjuhendi leiate järgmiselt aadressilt:

https://www.stanleyengineeredfastening.com/en/tools/Power-Tools/BLC40PB-35-Battery-Powered-Tool

STANLEY
Engineered Fastening

Εγχειρίδιο Χρήσης

BLC40PB-35 Lock Bolt Tool

Ηλεκτρικά εργαλεία μπαταρίας

STANLEY
Assembly Technologies

Manual Number	Issue	C/N
TRM01497	1	202503-1

©2025 Stanley Black & Decker

Με την επιφύλαξη κάθε δικαιώματος.

Οι παρεχόμενες πληροφορίες δεν επιτρέπεται να αναπαραχθούν εν όλω ή εν μέρει και/ή να δημοσιοποιηθούν με οποιονδήποτε τρόπο (ηλεκτρονικά ή μηχανικά) χωρίς προηγούμενη ρητή και γραπτή άδεια από τη STANLEY Engineered Fastening®. Οι παρεχόμενες πληροφορίες βασίζονται στα δεδομένα που ήταν γνωστά κατά την ημερομηνία της εισαγωγής του προϊόντος αυτού στην αγορά. Η STANLEY Engineered Fastening® ακολουθεί μια πολιτική συνεχούς βελτίωσης των προϊόντων και επομένως τα προϊόντα μπορεί να υπόκεινται σε αλλαγή. Οι παρεχόμενες πληροφορίες έχουν εφαρμογή στο προϊόν όπως αυτό παραδίδεται από τη STANLEY Engineered Fastening®. Επομένως, η STANLEY Engineered Fastening® δεν μπορεί να θεωρηθεί υπεύθυνη για οποιαδήποτε ζημιά προκληθεί λόγω αποκλίσεων από τις αρχικές προδιαγραφές του προϊόντος.

Οι διαθέσιμες πληροφορίες έχουν στοιχειοθετηθεί με τη μέγιστη προσοχή. Ωστόσο, η STANLEY Engineered Fastening® δεν θα αποδεχθεί καμία ευθύνη σε σχέση με τυχόν σφάλματα στις πληροφορίες ούτε και για τις συνέπειες αυτών. Η STANLEY Engineered Fastening® δεν θα αποδεχθεί καμία ευθύνη για ζημιές προκαλούμενες από δραστηριότητες πραγματοποιούμενες από τρίτους. Οι ονομασίες εργασίας, οι εμπορικές ονομασίες, τα καταχωρημένα εμπορικά σήματα κλπ. που χρησιμοποιούνται από τη STANLEY® Engineered Fastening δεν θα πρέπει να θεωρούνται ότι είναι ελεύθερα, βάσει την νομοθεσίας περί της προστασίας των εμπορικών σημάτων.

Πίνακας περιεχομένων

1 Σχετικά με το εγχειρίδιο 238
1.1 Συμβάσεις παρουσίασης 238
1.1.1 Ορισμοί: Λέξεις-σήματα και σύμβολα ειδοποιήσεων για την ασφάλεια 238
2 Για την ασφάλειά σας 240
2.1 Γενικοί κανόνες ασφαλείας 240
2.2 Ασφάλεια στον χώρο εργασίας 240
2.3 Ασφάλεια χρήσης ηλεκτρικού ρεύματος 240
2.4 Ατομική ασφάλεια 241
2.5 Χρήση και φροντίδα των ηλεκτρικών εργαλείων 241
2.6 Χρήση και φροντίδα εργαλείου εργασίας 242
2.7 Σέρβις 242
2.8 Πρόσθετες πληροφορίες ασφαλείας 242
2.9 Ετικέτες και εικονίδια 244
2.10 Σημαντικές οδηγίες ασφαλείας για όλους τους φορτιστές μπαταριών 245
2.11 Σημαντικές οδηγίες ασφαλείας για όλα τα πακέτα μπαταριών 246
2.12 Ειδικές οδηγίες ασφαλείας για μπαταρίες λιθίου ιόντων (LI-ION) 247
2.13 Υπολειπόμενοι κίνδυνοι 248
3 Προδιαγραφές 249
3.1 Προδιαγραφές εργαλείου 249
3.2 Προδιαγραφές πακέτου μπαταριών και φορτιστή 249
3.3 Πριτσίνια ανά φόρτιση, κατ' εκτίμηση 250
3.4 Προδιαγραφές τοποθέτησης 250
3.5 Περιεχόμενα συσκευασίας 250
3.6 Λίστα των βασικών μερών 251
4 Προετοιμασία του εργαλείου 253
4.1 Προβλεπόμενη χρήση 253
4.2 Εξοπλισμός μύτης 254
4.3 Διεπαφή χρήστη 254
4.4 Φορτιστές 255
4.4.1 Φόρτιση μπαταρίας 256
4.4.2 Διαδικασία φόρτισης 256
4.4.3 Πακέτα μπαταριών ιόντων λιθίου 257
4.5 Πακέτα μπαταριών 257
5 Διαδικασία λειτουργίας 259
5.1 Σωστή τοποθέτηση των χεριών 259
5.2 Λειτουργία του εργαλείου 259
6 Σέρβις του εργαλείου 262
6.1 Συχνότητα συντήρησης 262
6.2 Καθαρισμός 262
6.2.1 Εξωτερικό εργαλείου 262
6.2.2 Συναρμολόγηση καθαρισμού και σέρβις 263
6.2.3 Οδηγίες καθαρισμού του φορτιστή 263
6.3 Επαναφορτιζόμενο πακέτο μπαταριών 263

7 Γενικά συγκροτήματα 264
7.1 Τρισδιάστατη απεικόνιση 264
7.2 BOM 265
8 Προστασία του περιβάλλοντος 267
9 Δήλωση συμμόρφωσης 268
9.1 Δήλωση συμμόρφωσης EE 268
9.2 Δήλωση συμμόρφωσης UK 270
10 Προστατέψτε την επένδυσή σας 272

1 Σχετικά με το εγχειρίδιο

1.1 Συμβάσεις παρουσίασης

1.1.1 Ορισμοί: Λέξεις-σήματα και σύμβολα ειδοποιήσεων για την ασφάλεια

Το παρόν εγχειρίδιο οδηγιών χρησιμοποιεί τα σύμβολα και τις λέξεις ειδοποιήσεων ασφαλείας που θα αναφερθούν παρακάτω για να σας επιστήσουν την προσοχή σχετικά με επικίνδυνες καταστάσεις και με τον κίνδυνο σωματικών σας βλαβών ή υλικών ζημιών.

Προειδοποιήσεις στην αρχή μιας ενότητας

⚠ ΠΡΟΣΟΧΗ

Τύπος και πηγή του κινδύνου

Συνέπειες αν αγνοηθεί

⇒ Ενέργεια για αποτροπή του κινδύνου

Προειδοποίηση εντός μιας ενότητας

ΠΡΟΣΟΧΗ! Τύπος και πηγή του κινδύνου Συνέπειες αν αγνοηθεί. Ενέργεια για αποτροπή ενός κινδύνου

Προειδοποιητικό τρίγωνο

Το προειδοποιητικό τρίγωνο ⚠ υποδεικνύει κινδύνους θανάτου ή τραυματισμού για άτομα. Οι προειδοποιήσεις χωρίς προειδοποιητικό τρίγωνο υποδεικνύουν υλική ζημιά.

Λέξη-σήμα

Η λέξη-σήμα υποδεικνύει τη σοβαρότητα του κινδύνου:

Λέξη-σήμα	Σημασία
⚠ ΚΙΝΔΥΝΟΣ	Υποδεικνύει μια επικείμενη επικίνδυνη κατάσταση η οποία, αν δεν αποφευχθεί, θα έχει ως συνέπεια θάνατο ή σοβαρό τραυματισμό
⚠ ΠΡΟΕΙΔΟΠΟΙΗΣΗ	Υποδεικνύει μια δυνητικά επικίνδυνη κατάσταση η οποία, αν δεν αποφευχθεί, θα μπορούσε να έχει ως συνέπεια θάνατο ή σοβαρό τραυματισμό
⚠ ΠΡΟΣΟΧΗ	Υποδεικνύει μια δυνητικά επικίνδυνη κατάσταση η οποία, εάν δεν αποφευχθεί, ενδέχεται να προκαλέσει τραυματισμό μικρής ή μέτριας σοβαρότητας
ΣΗΜΕΙΩΣΗ	Υποδεικνύει μια πρακτική που δεν σχετίζεται με τραυματισμό ατόμων, η οποία, αν δεν αποφευχθεί, ενδέχεται να προκαλέσει υλικές ζημιές.

Τύπος και πηγή του κινδύνου

Αυτή η παράγραφος περιγράφει τον τύπο του κινδύνου και τι τον προκαλεί.

Συνέπειες αν αγνοηθεί

Αυτή η παράγραφος εξηγεί τι γίνεται αν δεν αποτραπεί ο κίνδυνος.

Ενέργεια για αποτροπή του κινδύνου

Αυτές οι παράγραφοι υποδεικνύουν πώς μπορεί να αποτραπεί ο κίνδυνος. Αυτά τα μέτρα πρέπει να ληφθούν οπωσδήποτε!

2 Για την ασφάλειά σας

Αυτό το εγχειρίδιο οδηγιών πρέπει να το διαβάσει κάθε άτομο που εγκαθιστά ή χρησιμοποιεί αυτό το εργαλείο, δίνοντας ιδιαίτερη προσοχή στις προειδοποιήσεις ασφαλείας και οδηγίες ασφαλείας που ακολουθούν.

Η ακατάλληλη χρήση ή συντήρηση αυτού του προϊόντος θα μπορούσε να έχει ως αποτέλεσμα σοβαρό τραυματισμό και υλικές ζημιές. Διαβάστε και κατανοήστε όλες τις προειδοποιήσεις και τις οδηγίες χρήσης πριν χρησιμοποιήσετε αυτόν τον εξοπλισμό. Όταν χρησιμοποιείτε ηλεκτρικά εργαλεία, πρέπει να τηρείτε πάντα βασικές προφυλάξεις ασφαλείας για να μειώνετε τον κίνδυνο τραυματισμού.

2.1 Γενικοί κανόνες ασφαλείας

⚠ ΠΡΟΕΙΔΟΠΟΙΗΣΗ

Διαβάστε όλες τις προειδοποιήσεις ασφαλείας, τις οδηγίες, τις απεικονίσεις και τις προδιαγραφές που συνοδεύουν αυτό το ηλεκτρικό εργαλείο.

Αν δεν τηρηθούν όλες οι παρακάτω οδηγίες, μπορεί να προκληθεί ηλεκτροπληξία, πυρκαγιά και/ή σοβαρός τραυματισμός.

Φυλάξτε όλες τις προειδοποιήσεις και τις οδηγίες για μελλοντική αναφορά

Ο όρος «ηλεκτρικό εργαλείο» σε όλες τις προειδοποιήσεις, αναφέρεται σε εργαλείο που τροφοδοτείται με ρεύμα από το ηλεκτρικό δίκτυο (με καλώδιο) ή σε εργαλείο που λειτουργεί με μπαταρία (χωρίς καλώδιο).

2.2 Ασφάλεια στον χώρο εργασίας

1. Διατηρείτε τον χώρο εργασίας καθαρό και καλά φωτισμένο. Οι ατακτοποίητοι ή σκοτεινοί χώροι γίνονται αιτίες ατυχημάτων.
2. Μη χρησιμοποιείτε ηλεκτρικά εργαλεία σε εκρηκτικές ατμόσφαιρες, όπως όπου υπάρχουν εύφλεκτα υγρά, αέρια ή σκόνη. Τα ηλεκτρικά εργαλεία δημιουργούν σπινθήρες, οι οποίοι μπορεί να προκαλέσουν ανάφλεξη της σκόνης ή των αναθυμιάσεων.
3. Όταν χρησιμοποιείτε ηλεκτρικό εργαλείο, κρατάτε τα παιδιά και άλλα άτομα μακριά. Η απόσπαση της προσοχής μπορεί να σας προκαλέσει απώλεια του ελέγχου.

2.3 Ασφάλεια χρήσης ηλεκτρικού ρεύματος

Διαβάστε όλες τις οδηγίες:

1. Τα φις του ηλεκτρικού εργαλείου πρέπει να ταιριάζει στην πρίζα. Δεν επιτρέπεται με κανέναν τρόπο η μετασκευή του φις. Μην χρησιμοποιείτε προσαρμοστικά φις με γειωμένα ηλεκτρικά εργαλεία. Με μη τροποποιημένα φις και κατάλληλες πρίζες ελαττώνεται ο κίνδυνος ηλεκτροπληξίας.
2. Αποφεύγετε την επαφή του σώματός σας με γειωμένες επιφάνειες όπως σωλήνες, σώματα καλοριφέρ, κουζίνες και ψυγεία. Ο κίνδυνος ηλεκτροπληξίας αυξάνεται όταν το σώμα σας είναι γειωμένο.
3. Μην εκθέτετε τα ηλεκτρικά εργαλεία σε βροχή ή υγρασία. Νερό που διεισδύει σε ένα ηλεκτρικό εργαλείο θα αυξήσει τον κίνδυνο ηλεκτροπληξίας.

4. Μην κακομεταχειρίζεστε το καλώδιο. Μη χρησιμοποιείτε ποτέ το καλώδιο για να μεταφέρετε το ηλεκτρικό εργαλείο, να το τραβήξετε ή να το αποσυνδέσετε από την πρίζα. Κρατάτε το καλώδιο μακριά από θερμότητα, λάδια, αιχμηρά άκρα ή κινούμενα μέρη. Καλώδια που έχουν υποστεί ζημιά ή είναι μπερδεμένα αυξάνουν τον κίνδυνο ηλεκτροπληξίας.
5. Όταν εργάζεστε με ηλεκτρικό εργαλείο σε εξωτερικό χώρο, χρησιμοποιείτε καλώδιο προέκτασης κατάλληλο για εργασία σε εξωτερικούς χώρους. Η χρήση καλωδίου κατάλληλου για εργασία σε εξωτερικούς χώρους μειώνει τον κίνδυνο ηλεκτροπληξίας.

2.4 Ατομική ασφάλεια

1. Όταν χρησιμοποιείτε ηλεκτρικό εργαλείο, να είστε σε εγρήγορση, να συγκεντρώνεστε στην εργασία που κάνετε και να επιστρατεύετε την κοινή λογική. Μη χρησιμοποιείτε ηλεκτρικό εργαλείο εάν είστε κουρασμένος(-η) ή υπό την επήρεια ναρκωτικών, αλκοόλ ή φαρμακευτικής αγωγής. Μια στιγμή απροσεξίας κατά τη λειτουργία ηλεκτρικών εργαλείων μπορεί να επιφέρει σοβαρό ατομικό τραυματισμό.
2. Χρησιμοποιείτε ατομικό εξοπλισμό προστασίας. Φοράτε πάντα προστασία για τα μάτια. Η χρήση προστατευτικού εξοπλισμού, όπως μάσκας για τη σκόνη, αντιολισθητικών υποδημάτων ασφαλείας, κράνους ή προστατευτικών ακοής, για τις ανάλογες συνθήκες, θα ελαττώσει τους τραυματισμούς.
3. Αποτρέπετε την ακούσια ενεργοποίηση. Βεβαιωθείτε ότι ο διακόπτης λειτουργίας βρίσκεται στη θέση απενεργοποίησης πριν συνδέσετε το εργαλείο στην πηγή ρεύματος και/ή τοποθετήσετε το πακέτο μπαταριών, πριν πάρετε στα χέρια σας ή μεταφέρετε το εργαλείο. Η μεταφορά ηλεκτρικών εργαλείων με το δάκτυλο στον διακόπτη ή η σύνδεση εργαλείων στην πηγή ρεύματος με τον διακόπτη στη θέση ενεργοποίησης ενέχουν κίνδυνο ατυχήματος.
4. Αφαιρέστε κάθε κλειδί ρύθμισης ή μηχανικό κλειδί πριν ενεργοποιήσετε το ηλεκτρικό εργαλείο. Εάν αφήσετε ένα εργαλείο ή κλειδί πάνω σε κάποιο περιστρεφόμενο εξάρτημα του ηλεκτρικού εργαλείου, μπορεί να προκληθούν τραυματισμοί.
5. Μην τεντώνεστε υπερβολικά. Φροντίστε να έχετε πάντοτε την κατάλληλη στήριξη στα πόδια σας και να διατηρείτε την ισορροπία σας. Κατ’ αυτόν τον τρόπο θα έχετε καλύτερο έλεγχο του ηλεκτρικού εργαλείου σε απροσδόκητες καταστάσεις.
6. Φοράτε κατάλληλο ρουχισμό. Μη φοράτε ρούχα με χαλαρή εφαρμογή ούτε κοσμήματα. Κρατάτε τα μαλλιά, τα ρούχα και τα γάντια σας μακριά από κινούμενα μέρη. Τα ρούχα με χαλαρή εφαρμογή, τα κοσμήματα και τα μακριά μαλλιά μπορούν να πιαστούν σε κινούμενα μέρη.
7. Αν παρέχονται διατάξεις για τη σύνδεση συστημάτων απομάκρυνσης και συλλογής της σκόνης, βεβαιωθείτε ότι αυτές είναι συνδεδεμένες και χρησιμοποιούνται κατάλληλα. Η χρήση διατάξεων συλλογής της σκόνης μπορεί να μειώσει τους κινδύνους που προέρχονται από τη σκόνη.
8. Μην αφήνετε την εξοικείωση που έχετε αποκτήσει από τη συχνή χρήση εργαλείων να σας επιτρέψει να εφησυχάσετε και να αγνοείτε τις αρχές ασφαλούς χρήσης των εργαλείων. Μια απρόσεκτη ενέργεια μπορεί να προκαλέσει βαρύ τραυματισμό μέσα σε κλάσματα του δευτερολέπτου.

2.5 Χρήση και φροντίδα των ηλεκτρικών εργαλείων

1. Μην υπερφορτώνετε το ηλεκτρικό εργαλείο. Χρησιμοποιείτε το κατάλληλο ηλεκτρικό εργαλείο ανάλογα με την εφαρμογή. Το σωστό ηλεκτρικό εργαλείο θα εκτελέσει την εργασία καλύτερα και ασφαλέστερα με την ένταση χρήσης για την οποία σχεδιάστηκε.
2. Μη χρησιμοποιείτε το ηλεκτρικό εργαλείο εάν ο διακόπτης δεν το ενεργοποιεί και απενεργοποιεί. Οποιοδήποτε ηλεκτρικό εργαλείο δεν μπορεί να ελεγχθεί μέσω του διακόπτη του, είναι επικίνδυνο και πρέπει να επισκευαστεί.
3. Αποσυνδέστε το φις από την πηγή ρεύματος και/ή το πακέτο μπαταριών από το ηλεκτρικό εργαλείο πριν πραγματοποιήσετε οποιεσδήποτε ρυθμίσεις, αλλάξετε αξεσουάρ ή αποθηκεύσετε ηλεκτρικά εργαλεία. Αυτού του είδους τα μέτρα ασφαλείας ελαττώνουν τον κίνδυνο τυχαίας θέσης σε λειτουργία του ηλεκτρικού εργαλείου.
4. Φυλάσσετε μακριά από παιδιά τα ηλεκτρικά εργαλεία που δεν χρησιμοποιείτε. Μην αφήνετε να χρησιμοποιήσουν ηλεκτρικό εργαλείο άτομα που δεν είναι εξοικειωμένα με αυτό ή άτομα που δεν έχουν διαβάσει αυτές τις οδηγίες χρήσης. Τα ηλεκτρικά εργαλεία είναι επικίνδυνα στα χέρια μη εκπαιδευμένων χρηστών.

5. Συντηρείτε τα ηλεκτρικά εργαλεία. Ελέγχετε για προβλήματα ευθυγράμμισης ή για μάγκωμα των κινούμενων εξαρτημάτων, θραύση εξαρτημάτων, καθώς και για οποιοδήποτε άλλο πρόβλημα μπορεί να επηρεάσει τη λειτουργία του ηλεκτρικού εργαλείου. Αν το ηλεκτρικό εργαλείο έχει υποστεί ζημιά, φροντίστε να επισκευαστεί πριν το χρησιμοποιήσετε. Η ανεπαρκής συντήρηση των ηλεκτρικών εργαλείων αποτελεί αιτία πολλών ατυχημάτων.
6. Διατηρείτε τα κοπτικά εργαλεία αιχμηρά και καθαρά. Τα κατάλληλα συντηρημένα κοπτικά εργαλεία με αιχμηρά άκρα κοπής έχουν μικρότερες πιθανότητες να μαγκώσουν και ελέγχονται ευκολότερα.
7. Χρησιμοποιείτε το ηλεκτρικό εργαλείο, τα αξεσουάρ και εξαρτήματα εργασίας του εργαλείου κλπ. σύμφωνα με τις παρούσες οδηγίες, λαμβάνοντας υπ' όψη τις συνθήκες εργασίας και την προς εκτέλεση εργασία. Η χρήση του ηλεκτρικού εργαλείου για εργασίες διαφορετικές από τις προβλεπόμενες θα μπορούσε να οδηγήσει σε επικίνδυνη κατάσταση.
8. Διατηρείτε τις λαβές και τις επιφάνειες κρατήματος στεγνές, καθαρές και απαλλαγμένες από λάδι και γράσο. Οι ολισθηρές λαβές και επιφάνειες κρατήματος δεν επιτρέπουν τον ασφαλή χειρισμό και έλεγχο του εργαλείου σε μη αναμενόμενες καταστάσεις

2.6 Χρήση και φροντίδα εργαλείου εργασίας

1. Επαναφορτίζετε μόνο με τον φορτιστή που καθορίζει ο κατασκευαστής. Ένας φορτιστής που είναι κατάλληλος για ένα τύπο πακέτου μπαταριών μπορεί να δημιουργήσει κίνδυνο πυρκαγιάς όταν χρησιμοποιείται με άλλο πακέτο μπαταριών.
2. Χρησιμοποιείτε τα ηλεκτρικά εργαλεία μόνο με τα ειδικά καθορισμένα πακέτα μπαταριών. Η χρήση άλλων πακέτων μπαταριών μπορεί να προκαλέσει κίνδυνο τραυματισμού και πυρκαγιάς.
3. Όταν το πακέτο μπαταριών δεν χρησιμοποιείται, κρατάτε το μακριά από άλλα μεταλλικά αντικείμενα, όπως συνδετήρες, κέρματα, κλειδιά, καρφιά, βίδες ή άλλα μικρά μεταλλικά αντικείμενα που μπορούν να βραχυκυκλώσουν τους δύο ακροδέκτες του. Αν βραχυκυκλωθούν οι ακροδέκτες της μπαταρίας, μπορεί να προκληθούν εγκαύματα ή πυρκαγιά.
4. Αν οι μπαταρίες υποστούν κακομεταχείριση, μπορεί να διαρρεύσει υγρό. Αποφύγετε την επαφή με το υγρό αυτό. Αν κατά λάθος έρθετε σε επαφή, ξεπλύνετε με νερό. Σε περίπτωση που το υγρό έλθει σε επαφή με τα μάτια σας, ζητήστε επιπλέον και ιατρική βοήθεια. Το υγρό που εξέρχεται από την μπαταρία μπορεί να προκαλέσει ερεθισμούς ή εγκαύματα.
5. Μη χρησιμοποιήσετε πακέτο μπαταριών ή εργαλείο που έχει υποστεί ζημιά ή τροποποίηση. Οι μπαταρίες που έχουν υποστεί ζημιά ή τροποποίηση μπορεί να παρουσιάσουν απρόβλεπτη συμπεριφορά με αποτέλεσμα φωτιά, έκρηξη ή κίνδυνο τραυματισμού.
6. Μην εκθέσετε ένα πακέτο μπαταριών ή ένα εργαλείο σε φωτιά ή σε υπερβολική θερμοκρασία. Η έκθεση σε φωτιά ή σε θερμοκρασία μεγαλύτερη των 130 °C μπορεί να προκαλέσει έκρηξη.
7. Τηρείτε όλες τις οδηγίες φόρτισης και μη φορτίζετε το πακέτο μπαταριών ή το εργαλείο εκτός των ορίων θερμοκρασίας που ορίζονται στις οδηγίες. Η ακατάλληλη φόρτιση ή η φόρτιση σε θερμοκρασίες εκτός των προβλεπόμενων ορίων μπορεί να προξενήσει ζημιά στην μπαταρία και να αυξήσει τον κίνδυνο φωτιάς.

2.7 Σέρβις

1. Το σέρβις του ηλεκτρικού εργαλείου πρέπει να το αναλαμβάνει έμπειρος τεχνικός που χρησιμοποιεί μόνο γνήσια ανταλλακτικά. Έτσι θα εξασφαλίσετε τη διατήρηση της ασφάλειας του ηλεκτρικού εργαλείου.
2. Ποτέ μην κάνετε σέρβις σε πακέτα μπαταριών που έχουν υποστεί ζημιά. Το σέρβις στα πακέτα μπαταριών θα πρέπει να πραγματοποιείται μόνο από τον κατασκευαστή ή εξουσιοδοτημένους παρόχους σέρβις.

2.8 Πρόσθετες πληροφορίες ασφαλείας

⚠ ΠΡΟΣΟΧΗ

Ποτέ μην τροποποιήσετε το εργαλείο, με κανένα τρόπο

Οποιαδήποτε τροποποίηση στο εργαλείο θα καταστήσει άκυρη οποιεσδήποτε και όλες τις εγγυήσεις. Η τροποποίηση μπορεί να προκαλέσει κίνδυνο υλικής ζημιάς και/ή σοβαρό κίνδυνο τραυματισμού του χρήστη.

⚠ ΠΡΟΣΟΧΗ

Πάντα φοράτε πιστοποιημένο εξοπλισμό ασφαλείας

Χρησιμοποιείτε πάντα γυαλιά προστασίας. Τα καθημερινά γυαλιά οράσεως δεν είναι γυαλιά ασφαλείας. Χρησιμοποιείτε πάντα προσωπίδα ή μάσκα σκόνης αν η εργασία εγκατάστασης παράγει σκόνη. Πάντα φοράτε πιστοποιημένο εξοπλισμό ασφαλείας:

⇒ Προστασία ματιών ANSI Z87.1 (CAN/CSA Z94.3)

⇒ Προστασία ακοής ANSI S12.6 (S3.19)

⇒ Προστασία αναπνοής NIOSH/OSHA/MSHA.

⚠ ΠΡΟΣΟΧΗ

Πάντα φοράτε προστασία ακοής

Πάντα κατά τη χρήση φοράτε κατάλληλη ατομική προστασία ακοής που συμμορφώνεται με το πρότυπο ANSI S12.6 (S3.19). Υπό ορισμένες συνθήκες και διάρκεια χρήσης, ο θόρυβος από το προϊόν μπορεί να συμβάλει σε απώλεια ακοής.

⚠ ΠΡΟΣΟΧΗ

Κίνδυνος από σκόνταμμα ή πτώση στο εργαλείο

Όταν δεν χρησιμοποιείτε το εργαλείο, τοποθετείτε το στο πλάι του πάνω σε μια σταθερή επιφάνεια όπου δεν θα προκαλέσει κίνδυνο λόγω σκοντάμματος ή πτώσης. Ορισμένα εργαλεία με πακέτα μπαταριών μεγάλου μεγέθους μπορούν να σταθούν όρθια επάνω στο πακέτο μπαταριών, αλλά μπορούν να ανατραπούν εύκολα.

⚠ ΠΡΟΣΟΧΗ

Η ακατάλληλη χρήση της εξάρτυσης μπορεί να προκαλέσει σοβαρό τραυματισμό

Για να αποφύγετε τραυματισμό:

⇒ Βεβαιωθείτε ότι η εξάρτυση είναι στερεωμένη με ασφάλεια και σωστά όταν χρησιμοποιείται. Μη χρησιμοποιείτε εξάρτυση με οποιαδήποτε ζημιά στην εξάρτυση ή στις πόρπες.

1. Μην το χρησιμοποιείτε εκτός του σχεδιασμού της τοποθέτησης Τυφλών πριτσινιών STANLEY Engineered Fastening®.
2. Χρησιμοποιείτε μόνο εξαρτήματα, πριτσίνια και εξαρτήματα που συνιστώνται από τον κατασκευαστή.
3. Μην κακομεταχειρίζεστε το εργαλείο ρίχνοντάς το κάτω ή χρησιμοποιώντας το σαν σφυρί.
4. Διατηρείτε τις λαβές του εργαλείου στεγνές, καθαρές και απαλλαγμένες από λάδι και γράσο.
5. Ποτέ μην αφήνετε το εργαλείο χωρίς επίβλεψη όταν είναι ενεργοποιημένο και αποσυνδέετε την μπαταρία όταν δεν χρησιμοποιείται το εργαλείο.
6. Κρατάτε τα χέρια σας μακριά από τη σκανδάλη πριν τη σύνδεση σε πηγή ρεύματος και/ή πακέτο μπαταριών, πριν πάρετε στα χέρια σας ή μεταφέρετε το εργαλείο.
7. Μη χρησιμοποιείτε εργαλείο που έχει κατευθυνθεί προς οποιοδήποτε άτομο (ή άτομα).
8. Μη χρησιμοποιήσετε το εργαλείο αν έχει αφαιρεθεί το περίβλημα μύτης.
9. Κρατάτε τις ακαθαρσίες και τα ξένα υλικά έξω από τα ανοίγματα αερισμού του εργαλείου, γιατί θα προκαλέσουν δυσλειτουργία του εργαλείου.

2.9 Ετικέτες και εικονίδια

Σημάνσεις πάνω στο εργαλείο

Θέση κωδικού ημερομηνίας

Ο κωδικός ημερομηνίας, ο οποίος περιλαμβάνει το έτος, το μήνα και την τοποθεσία κατασκευής, είναι σταμπαρισμένος στο περίβλημα, στο σημείο που σχηματίζει τη σύνδεση τοποθέτησης μεταξύ εργαλείου και μπαταρίας.

Ετικέτες πάνω στο εργαλείο, τον φορτιστή και το πακέτο μπαταριών

Επιπλέον των εικονογραμμάτων που χρησιμοποιούνται στο παρόν εγχειρίδιο, οι ετικέτες πάνω στο εργαλείο, στον φορτιστή και στο πακέτο μπαταριών μπορεί να παρουσιάζουν τα παρακάτω εικονογράμματα.

	Διαβάστε το εγχειρίδιο οδηγιών πριν τη χρήση.		Να μην εκτίθεται σε νερό.
	Διαβάστε το εγχειρίδιο οδηγιών πριν τη χρήση.		Φροντίζετε για την άμεση αντικατάσταση τυχόν ελαττωματικών καλωδίων.
	Φοράτε προστασία ματιών.		Πρόβλημα γραμμής ρεύματος.
	Φοράτε προστατευτικά ακοής.		Πρόβλημα μπαταριών ή φορτιστή.
	Φοράτε προστασία αναπνοής.		Μην αγγίζετε με αγώγιμα αντικείμενα.
	Φόρτιση μπαταρίας.	+40°c +4°c	Η φόρτιση να γίνεται μόνο σε θερμοκρασία από 4 °C έως 40 °C.
	Φορτισμένη μπαταρία.		Απορρίψτε το πακέτο μπαταριών με τρόπο φιλικό προς το περιβάλλον.
	Καθυστέρηση λόγω θερμού/ψυχρού πακέτου μπαταριών.		Μην πετάξετε το πακέτο μπαταριών σε φωτιά.
Li Ion	Φορτίζει πακέτα μπαταριών ιόντων λιθίου.		Ανατρέξτε στα Τεχνικά χαρακτηριστικά σχετικά με τον χρόνο φόρτισης.
	Μόνο για χρήση σε εσωτερικό χώρο.		Μη φορτίζετε πακέτα μπαταριών που έχουν υποστεί ζημιά.
	Ορατή ακτινοβολία. Μην κοιτάζετε απευθείας μέσα στο φως.		Σύμβολο κινδύνου ηλεκτροπληξίας.

	Φορτίζετε τα πακέτα μπαταριών DEWALT®/POP®Avdel® μόνο με τους καθορισμένους φορτιστές DEWALT®/POP®Avdel®. Η φόρτιση άλλων πακέτων μπαταριών εκτός από τις καθορισμένες μπαταρίες DEWALT®/POP®Avdel® με φορτιστή DEWALT®/POP®Avdel® μπορεί να τα κάνει να εκραγούν ή να προκαλέσει άλλες επικίνδυνες καταστάσεις.		Ο συγκεκριμένος φορτιστής DEWALT® διαθέτει διπλή μόνωση σύμφωνα με το πρότυπο EN60335. Κατά συνέπεια, δεν απαιτείται καλώδιο γείωσης.

2.10 Σημαντικές οδηγίες ασφαλείας για όλους τους φορτιστές μπαταριών

Φυλάξτε αυτές τις οδηγίες:

Το παρόν εγχειρίδιο περιέχει σημαντικές οδηγίες ασφάλειας και χρήσης για συμβατούς φορτιστές μπαταριών (ανατρέξτε στα Τεχνικά χαρακτηριστικά).

⚠ ΠΡΟΕΙΔΟΠΟΙΗΣΗ

Ηλεκτροπληξία λόγω υγρού

Κίνδυνος ηλεκτροπληξίας. Μην επιτρέψετε να εισέλθει οποιοδήποτε υγρό μέσα στον φορτιστή. Μπορεί να προκληθεί ηλεκτροπληξία.

⚠ ΠΡΟΕΙΔΟΠΟΙΗΣΗ

Ηλεκτροπληξία ή πυρκαγιά

Για να μειώσετε τον κίνδυνο τραυματισμού:

⇒ Συνιστούμε τη χρήση διάταξης προστασίας από ρεύμα διαρροής με διαβάθμιση έντασης ρεύματος διαρροής 30 mA ή μικρότερη.

⚠ ΠΡΟΣΟΧΗ

Κίνδυνος εγκαυμάτων

Για να μειώσετε τον κίνδυνο τραυματισμού:

⇒ Φορτίζετε μόνο επαναφορτιζόμενες μπαταρίες DEWALT®. Άλλοι τύποι μπαταριών ενδέχεται να εκραγούν, προκαλώντας τραυματισμό ατόμων και ζημιές.

⚠ ΠΡΟΣΟΧΗ

Κίνδυνοι από παιδιά που παίζουν με συσκευές

Για να μειώσετε τον κίνδυνο τραυματισμού:

⇒ Τα παιδιά πρέπει να βρίσκονται υπό επίβλεψη, για να διασφαλίζεται ότι δεν παίζουν με τη συσκευή.

ΣΗΜΕΙΩΣΗ

Υπό ορισμένες συνθήκες, με τον φορτιστή συνδεδεμένο στην παροχή ρεύματος, οι εκτεθειμένες επαφές φόρτισης μέσα στον φορτιστή μπορεί να βραχυκυκλωθούν από ξένο υλικό. Πρέπει να κρατάτε μακριά από τις κοιλότητες του φορτιστή ξένα υλικά αγώγιμης φύσης, όπως, αλλά χωρίς να περιορίζονται σε, σύρμα τριψίματος, αλουμινόχαρτο ή οποιαδήποτε συσσώρευση μεταλλικών σωματιδίων. Πάντα αποσυνδέετε τον φορτιστή από την παροχή ρεύματος όταν δεν υπάρχει πακέτο μπαταριών στην κοιλότητα. Αποσυνδέετε τον φορτιστή από την πρίζα πριν επιχειρήσετε να τον καθαρίσετε.

1. Πριν χρησιμοποιήσετε τον φορτιστή, διαβάστε όλες τις οδηγίες και τις επισημάνσεις προσοχής πάνω στον φορτιστή, στο πακέτο μπαταριών και στο προϊόν όπου χρησιμοποιείται το πακέτο μπαταριών.
2. Μην επιχειρήσετε να φορτίσετε το πακέτο μπαταριών με οποιουσδήποτε φορτιστές άλλους από τους αναφερόμενους στο παρόν εγχειρίδιο. Ο φορτιστής και το πακέτο μπαταριών έχουν σχεδιαστεί ειδικά για να λειτουργούν μαζί.
3. Αυτοί οι φορτιστές δεν προορίζονται για χρήσεις άλλες από φόρτιση επαναφορτιζόμενων μπαταριών DEWALT®. Οποιεσδήποτε άλλες χρήσεις μπορεί να προκαλέσουν κίνδυνο πυρκαγιάς και ελαφράς ή θανατηφόρου ηλεκτροπληξίας.
4. Μην εκθέσετε τον φορτιστή σε βροχή ή χιόνι.
5. Τραβάτε το φις και όχι το καλώδιο όταν αποσυνδέετε τον φορτιστή. Έτσι θα μειωθεί ο κίνδυνος ζημιάς στο φις και το καλώδιο.
6. Να βεβαιώνεστε ότι το καλώδιο έχει διευθετηθεί έτσι ώστε να μην πατηθεί, να μην αποτελέσει αιτία παραπατήματος και να μην υποβληθεί με άλλο τρόπο σε ζημιά ή καταπόνηση.
7. Μην τοποθετείτε οποιοδήποτε αντικείμενο πάνω στον φορτιστή και μη τον τοποθετείτε πάνω σε μαλακή επιφάνεια που μπορεί να φράξει τα ανοίγματα αερισμού και να προκαλέσει υπερβολική εσωτερική θέρμανση. Τοποθετείτε τον φορτιστή μακριά από οποιαδήποτε πηγή θερμότητας. Ο αερισμός του φορτιστή επιτυγχάνεται μέσω ανοιγμάτων στο πάνω και κάτω μέρος του περιβλήματος.
8. Μη χρησιμοποιήσετε τον φορτιστή αν το καλώδιο ή το φις του έχει υποστεί ζημιά - φροντίστε να αντικατασταθούν άμεσα.
9. Μη χρησιμοποιήσετε τον φορτιστή αν έχει δεχτεί δυνατό χτύπημα, έχει πέσει, ή αν έχει υποστεί ζημιά με οποιονδήποτε άλλο τρόπο. Παραδώστε τον σε εξουσιοδοτημένο κέντρο σέρβις.
10. Μην αποσυναρμολογήστε τον φορτιστή. Παραδώστε τον σε εξουσιοδοτημένο κέντρο σέρβις όταν απαιτείται σέρβις ή επισκευή. Η λανθασμένη επανασυναρμολόγηση μπορεί να έχει ως αποτέλεσμα κίνδυνο ηλεκτροπληξίας, ακόμα και θανατηφόρου, ή πυρκαγιάς.
11. Αποσυνδέστε τον φορτιστή από την πρίζα πριν επιχειρήσετε οποιονδήποτε καθαρισμό. Έτσι θα μειωθεί ο κίνδυνος ηλεκτροπληξίας. Με την αφαίρεση του πακέτου μπαταριών δεν μειώνεται αυτός ο κίνδυνος.
12. Ποτέ μην επιχειρήσετε να συνδέσετε δύο φορτιστές μαζί.
13. Ο φορτιστής έχει σχεδιαστεί για λειτουργία με κανονικό οικιακό ηλεκτρικό ρεύμα (ανατρέξτε στις προδιαγραφές φορτιστή). Μην επιχειρήσετε να τον χρησιμοποιήσετε με οποιαδήποτε άλλη τάση. Αυτό δεν ισχύει για φορτιστή ειδικό για χρήση εντός οχήματος.
14. Μη χρησιμοποιήσετε καλώδιο προέκτασης εκτός αν είναι απολύτως απαραίτητο. Η χρήση ακατάλληλου καλωδίου προέκτασης θα μπορούσε να επιφέρει κίνδυνο πυρκαγιάς και ηλεκτροπληξίας ακόμα και θανατηφόρας.

2.11 Σημαντικές οδηγίες ασφαλείας για όλα τα πακέτα μπαταριών

Όταν παραγγέλνετε εφεδρικά πακέτα μπαταριών, φροντίστε να συμπεριλάβετε τον αριθμό καταλόγου και την τάση. Το πακέτο μπαταριών δεν είναι πλήρως φορτισμένο κατά την παράδοσή του. Πριν χρησιμοποιήσετε το πακέτο μπαταριών και τον φορτιστή, διαβάστε τις οδηγίες ασφαλείας που ακολουθούν. Έπειτα ακολουθήστε τις περιγραφόμενες διαδικασίες φόρτισης.

Διαβάστε όλες τις οδηγίες

1. Μη φορτίσετε ή χρησιμοποιήσετε την μπαταρία σε εκρήξιμη ατμόσφαιρα, όπως υπό την παρουσία εύφλεκτων υγρών, αερίων ή σκόνης. Η εισαγωγή ή αφαίρεση της μπαταρίας από τον φορτιστή μπορεί να προκαλέσει ανάφλεξη της σκόνης ή των αναθυμιάσεων.
2. Ποτέ μην αναγκάσετε το πακέτο μπαταριών να εισέλθει με τη βία στον φορτιστή. Μην τροποποιήσετε το πακέτο μπαταριών με οποιονδήποτε τρόπο για να ταιριάζει με μη συμβατό φορτιστή, γιατί το πακέτο μπαταριών μπορεί να σπάσει προκαλώντας σοβαρό τραυματισμό.
3. Φορτίζετε τα πακέτα μπαταριών μόνο στους προβλεπόμενους για αυτά φορτιστές DEWALT®.
4. Μην πιτσιλίζετε ή βυθίζετε το προϊόν σε νερό ή άλλα υγρά.
5. Μην αποθηκεύετε ή χρησιμοποιείτε το εργαλείο και το πακέτο μπαταριών σε θέσεις όπου η θερμοκρασία μπορεί να φθάσει ή να υπερβεί τους 40 ˚C (104 ˚F) (όπως σε εξωτερικά υπόστεγα ή μεταλλικά κτίρια το καλοκαίρι). Για τη βέλτιστη διάρκεια ζωής τους, αποθηκεύετε τα πακέτα μπαταριών σε δροσερό, ξηρό μέρος.
6. Όταν το πακέτο μπαταριών δεν χρησιμοποιείται, κρατάτε το μακριά από άλλα μεταλλικά αντικείμενα, όπως συνδετήρες, κέρματα, κλειδιά, καρφιά, βίδες ή άλλα μικρά μεταλλικά αντικείμενα που μπορούν να βραχυκυκλώσουν τους δύο ακροδέκτες του.
7. Μην πετάτε τις μπαταρίες σε νερό.

⚠ ΠΡΟΕΙΔΟΠΟΙΗΣΗ

Κίνδυνος φωτιάς. Ποτέ μην επιχειρήσετε να ανοίξετε το πακέτο μπαταριών για οποιονδήποτε λόγο. Αν το περίβλημα του πακέτου μπαταριών είναι ραγισμένο ή έχει υποστεί ζημιά, μην το εισάγετε στον φορτιστή. Μη συνθλίψετε, ρίξετε κάτω ή προξενήσετε ζημιά στο πακέτο μπαταριών. Μη χρησιμοποιήσετε πακέτο μπαταριών ή φορτιστή που έχει δεχθεί ισχυρό χτύπημα, έχει πέσει, έχει πατηθεί από όχημα ή έχει υποστεί ζημιά με οποιονδήποτε τρόπο (π.χ. τρυπηθεί από καρφί, χτυπηθεί με σφυρί, πατηθεί). Μπορεί να προκληθεί ελαφρά ή θανατηφόρος ηλεκτροπληξία. Τα πακέτα μπαταριών που έχουν υποστεί ζημιά θα πρέπει να παραδίδονται στο κέντρο σέρβις για ανακύκλωση.

⚠ ΠΡΟΕΙΔΟΠΟΙΗΣΗ

Κίνδυνος φωτιάς. Μην αποθηκεύετε ή μεταφέρετε το πακέτο μπαταριών με τρόπο που μεταλλικά αντικείμενα μπορούν να έρθουν σε επαφή με εκτεθειμένους ακροδέκτες μπαταρίας. Κατά τη μεταφορά μη τοποθετημένων πακέτων μπαταριών να βεβαιώνεστε ότι οι ακροδέκτες των μπαταριών είναι προστατευμένοι και καλά μονωμένοι από υλικά που θα μπορούσαν να έρθουν σε επαφή μαζί τους και να προκαλέσουν βραχυκύκλωμα.

⚠ ΠΡΟΣΟΧΗ

Όταν δεν χρησιμοποιείτε το εργαλείο, τοποθετείτε το στο πλάι του πάνω σε μια σταθερή επιφάνεια όπου δεν θα προκαλέσει κίνδυνο λόγω παραπατήματος ή πτώσης. Ορισμένα εργαλεία με πακέτα μπαταριών μεγάλου μεγέθους μπορούν να σταθούν όρθια επάνω στο πακέτο μπαταριών, αλλά μπορούν να ανατραπούν εύκολα.

2.12 Ειδικές οδηγίες ασφαλείας για μπαταρίες λιθίου ιόντων (LI-ION)

1. Μην αποτεφρώσετε το πακέτο μπαταριών ακόμη και εάν έχει υποστεί σοβαρή ζημιά ή έχει φθαρεί εντελώς. Το πακέτο μπαταριών μπορεί να εκραγεί στη φωτιά. Κατά την καύση πακέτων μπαταριών ιόντων λιθίου δημιουργούνται τοξικές αναθυμιάσεις και υλικά.
2. Αν τα περιεχόμενα της μπαταρίας έρθουν σε επαφή με το δέρμα, ξεπλύνετε αμέσως την περιοχή με ήπιο σαπούνι και νερό. Σε περίπτωση επαφής υγρού μπαταρίας με το μάτι, ξεπλύνετε με νερό με ανοιχτό μάτι για 15 λεπτά ή έως ότου σταματήσει ο ερεθισμός. Αν απαιτηθεί ιατρική βοήθεια, ο ηλεκτρολύτης της μπαταρίας αποτελείται από ένα μείγμα υγρών οργανικών ανθρακικών ενώσεων και αλάτων λιθίου.

3. Τα περιεχόμενα των ανοιγμένων μπαταριών μπορούν να προκαλέσουν ερεθισμό του αναπνευστικού συστήματος. Παρέχετε καθαρό αέρα. Αν τα συμπτώματα επιμένουν, ζητήστε ιατρική βοήθεια.

⚠ ΠΡΟΕΙΔΟΠΟΙΗΣΗ

Κίνδυνος εγκαυμάτων λόγω υγρού μπαταρίας

Το υγρό των μπαταριών μπορεί να είναι εύφλεκτο αν εκτεθεί σε σπινθήρα ή φλόγα.

2.13 Υπολειπόμενοι κίνδυνοι

Παρά την εφαρμογή των σχετικών κανονισμών ασφαλείας και την εφαρμογή διατάξεων ασφαλείας, ορισμένοι υπολειπόμενοι κίνδυνοι δεν μπορούν να αποφευχθούν. Αυτοί είναι:

- Βλάβη της ακοής.
- Κίνδυνος σωματικής βλάβης λόγω εκτινασσόμενων σωματιδίων.
- Κίνδυνος εγκαυμάτων επειδή τα αξεσουάρ θερμαίνονται πολύ κατά τη λειτουργία.
- Κίνδυνος σωματικής βλάβης λόγω παρατεταμένης χρήσης.

3 Προδιαγραφές

ΣΗΜΕΙΩΣΗ

Σε καμία περίπτωση δεν πρέπει να πραγματοποιηθεί καμία συντήρηση ή σέρβις εκτός από την αλλαγή εξοπλισμού μύτης.

3.1 Προδιαγραφές εργαλείου

Προδιαγραφές	Μονάδα	BLC40PB-35
Τάση	V DC	18 ονομ. (20 μεγ)
Τύπος		3
Τύπος μπαταρίας		Ιόντων λιθίου
Βάρος (χωρίς πακέτο μπαταριών)	kg	4,7

Συνολικές τιμές θορύβου και κραδασμών (τριαξονικό διανυσματικό άθροισμα) που προσδιορίζονται σύμφωνα με τα πρότυπα EN 60745-1 και EN 62841-1:

Προδιαγραφές	Μονάδα	Τιμή
LPA (ηχητική πίεση)	dB(A)	82
KPA (αβεβαιότητα ηχητικής πίεσης)	dB(A)	2
LWA (ηχητική ισχύς)	dB(A)	90
KWA (αβεβαιότητα ηχητικής ισχύος)	dB(A)	2
Στάθμη κραδασμών, Ah	m/s²	0,4
Αβεβαιότητα κραδασμών, K	m/s²	1,5

Προδιαγραφές	Μονάδα	4,0 Ah	5,0 Ah
Βάρος	kg	5,35	5,35
Μήκος	mm	361,1	361,1
Ύψος	mm	333,6	333,6
Διαδρομή	mm	40	
Δύναμη έλξης	N	35000	
Εύρος ονομ. διάμ. πριτσινιών	mm	AVBOLT Standard 5/16"	

3.2 Προδιαγραφές πακέτου μπαταριών και φορτιστή

Πακέτο μπαταριών**	Μονάδα	Τιμή
Τύπος μπαταρίας		Ιόντων λιθίου
Τάση	V DC	18 ονομ. (20 μεγ)
Χωρητικότητα	Ah	4,0/5,0
Βάρος	kg	0,61/0,62
Διάρκεια φόρτισης	λεπτά	60/75

Φορτιστής**	Μονάδα	X/E	JP	QW/GB/XE/XD/KR	A9
Τύπος μπαταρίας		Ιόντων λιθίου	Ιόντων λιθίου	Ιόντων λιθίου	Ιόντων λιθίου
Τάση δικτύου	V AC	120	100	230	220
Συχνότητα εισόδου	Hz	60	50/60	50	50
Βάρος	kg	0,5	0,5	0,5	0,5

Ασφάλειες		
Ευρώπη	Εργαλεία 230 V	10 Αμπέρ, στο δίκτυο ρεύματος
Ηv. Βασ. & Ιρλανδία	Εργαλεία 230 V	3 Αμπέρ, στα φις

* Το BLC40PB-35 είναι συμβατό με μπαταρίες DEWALT® τύπου slide 18 V ή 20 V max Li-Ion.

** Η διάρκεια φόρτισης βασίζεται στην μονάδα φόρτισης DCB1104 DEWALT®.

3.3 Πριτσίνια ανά φόρτιση, κατ' εκτίμηση

Ονομ. διαμ. πριτσινιών	Μπαταρία 4,0 Ah	Μπαταρία 5,0 Ah
Ø 8,0 mm	320	440

ΣΗΜΕΙΩΣΗ

Αυτές οι τιμές αναφέρονται ενδεικτικά μόνον και αποτελούν εκτιμήσεις που βασίζονται σε πλήρως φορτισμένη μπαταρία. Τα αποτελέσματα μπορεί να διαφέρουν ανάλογα με το υλικό των πριτσινιών, την κατάσταση του εργαλείου/της μπαταρίας και το περιβάλλον εργασίας.

3.4 Προδιαγραφές τοποθέτησης

Συνδετήρας	
Τύπος	Μέγεθος
AVBOLT® Standard	5/16"

3.5 Περιεχόμενα συσκευασίας

Περιγραφή	Αριθμός εξαρτήματος	BLC40PB-35-A91821	BLC40PB-35-A91822	BLC40PB-35-A9-B-KIT	BLC40PB-35-QW1822	BLC40PB-35-JP1822
Εργαλείο βάσης	BLC40PB-35-B (TRM01501)	1	1	1	1	1
Φορτιστής	DCB1104	1	1	-	1	1
Μπαταρία (4,0 Ah)	DCB182 ή DCB204	1	2	-	2	2
Εγχειρίδιο οδηγιών	TRM01497	1	1	1	1	1
Υφασμάτινη εξάρτυση	TRM01589	-	1	-	1	1
Λουρί ώμου	N463971	-	1	-	1	1

Περιγραφή	Αριθμός εξαρτήμα-τος	BLC40PB-35-A91821	BLC40PB-35-A91822	BLC40PB-35-A9-B-KIT	BLC40PB-35-QW1822	BLC40PB-35-JP1822
ΚΑΤΣΑΒΙΔΙ	60-821-23	1	1	-	1	1
Συγκρότημα μύτης (AVBOLT® Standard 5/16")	72200-07700	1	1	-	-	-

ΣΗΜΕΙΩΣΗ

Η μπαταρία και ο φορτιστής ενδέχεται να διαφέρουν ανάλογα με τη διαθεσιμότητα/απαιτήσεις.

3.6 Λίστα των βασικών μερών

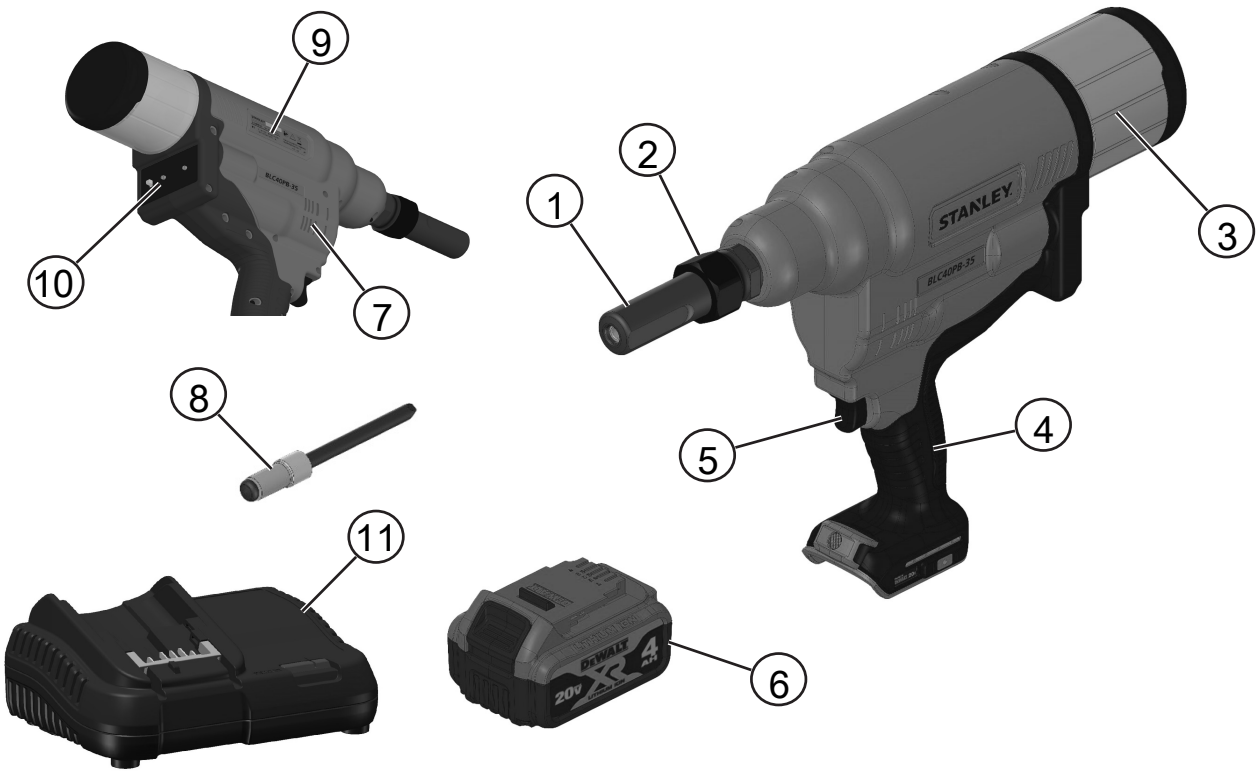

Εικ. 1: Εργαλείο πριτσινιών BLC40PB-35

1	Συγκρότημα μύτης	2	Παξιμάδι ασφάλισης
3	Συλλέκτης αξόνων	4	Λαβή
5	Σκανδάλη	6	Μπαταρία [εμφανίζεται 4,0 Ah]
7	Άνοιγμα εξαερισμού	8	Πριτσίνι
9	Μοντέλο αρ. / σειριακός αρ.	10	Διεπαφή χρήστη
11	Φορτιστής		

ΣΗΜΕΙΩΣΗ

Οι ετικέτες των μπαταριών μπορεί να είναι 18 V ή 20 V (μέγιστο) με βάση την τοπική διαθεσιμότητα, το εργαλείο είναι συμβατό και με τις δύο παραλλαγές Dewalt®.

4 Προετοιμασία του εργαλείου

4.1 Προβλεπόμενη χρήση

Αυτό το εργαλείο έχει σχεδιαστεί για εγκαταστάσεις τυφλών πριτσινιών STANLEY Engineered Fastening®.

ΣΗΜΕΙΩΣΗ

Αυτό το εργαλείο θα πρέπει να χρησιμοποιείται από έμπειρους χειριστές

Μην αφήνετε παιδιά να έρθουν σε επαφή με το εργαλείο. Απαιτείται επίβλεψη όταν το εργαλείο αυτό το χρησιμοποιούν άπειροι χρήστες.

⇒ Αυτή η συσκευή δεν προορίζεται για χρήση χωρίς επίβλεψη από μικρά παιδιά και εξασθενημένα ή ανάπηρα άτομα.

⇒ Το προϊόν αυτό δεν προορίζεται για χρήση από άτομα (περιλαμβανομένων παιδιών) που έχουν μειωμένες σωματικές, αισθητηριακές ή διανοητικές ικανότητες, έλλειψη πείρας, γνώσης ή δεξιοτήτων, εκτός αν τα άτομα αυτά επιβλέπονται από άτομο υπεύθυνο για την ασφάλειά τους. Τα παιδιά δεν πρέπει να μένουν ποτέ μόνα τους με το προϊόν.

ΣΗΜΕΙΩΣΗ

Μη χρησιμοποιείτε το εργαλείο υπό υγρές συνθήκες ή με την παρουσία εύφλεκτων υγρών ή αερίων.

Διαβάστε όλες τις προειδοποιήσεις ασφαλείας και όλες τις οδηγίες, πριν θέσετε σε υπηρεσία το εργαλείο.

Πάντα φοράτε εγκεκριμένα προστατευτικά αυτιών και ματιών καθ' όλη τη χρήση του εξοπλισμού εγκατάστασης.

⚠ ΠΡΟΕΙΔΟΠΟΙΗΣΗ

Θα μπορούσε να προκύψει ζημιά ή τραυματισμός.

Ποτέ μην τροποποιήσετε το ηλεκτρικό εργαλείο ή οποιοδήποτε εξάρτημά του.

⚠ ΠΡΟΕΙΔΟΠΟΙΗΣΗ

Πριν ρυθμίσετε το εργαλείο, πάντα αφαιρείτε το πακέτο μπαταριών.

Πριν τη χρήση

1. Επιλέξτε εξοπλισμό μύτης κατάλληλου μεγέθους και εγκαταστήστε τον.
2. Βεβαιωθείτε ότι η μπαταρία έχει φορτιστεί πλήρως.
3. Τοποθετήστε το πακέτο μπαταριών μέσα στο εργαλείο.
4. Πατήστε και απελευθερώστε γρήγορα τη σκανδάλη για να θέσετε το εργαλείο στη βασική θέση.

4.2 Εξοπλισμός μύτης

⚠ ΠΡΟΕΙΔΟΠΟΙΗΣΗ

Πριν ρυθμίσετε το εργαλείο, πάντα αφαιρείτε το πακέτο μπαταριών.

Συγκρότημα μύτης για AVBOLT® Standard 5/16" αριθμός εξαρτήματος: 07220-07700

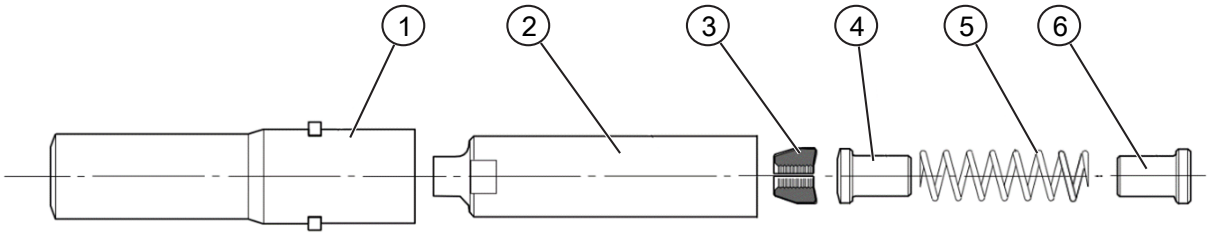

Εικ. 2: Συγκρότημα μύτης

Είδος	Περιγραφή	Αριθμός εξαρτήματος
1	Άκμονας	07220-07701
2	Χιτώνιο σύσφιγξης	07220-07702
3	Σιγόνες	73411-03303
4	Ακόλουθος	07220-07703
5	Ελατήριο	07220-06305
6	Οδηγός ελατηρίου	07220-07704

Οδηγίες τοποθέτησης συγκροτήματος μύτης:

1. Αλείψτε ελαφρά τις σιαγόνες (3) με γράσο Moly Lithium.
2. Οδηγίες τοποθέτησης οδηγού ελατηρίου (6), Ελατήριο (5) και Ακόλουθος (4). Τοποθετήστε τα στην άκρη σε μια επίπεδη, επίπεδη επιφάνεια.
3. Ισορροπήστε τις τρεις σιαγόνες (3) στον ακόλουθο (4).
4. Κατεβάστε προσεκτικά το Κολάρο (2) πάνω από τα συναρμολογημένα εξαρτήματα.
5. Κρατήστε το εργαλείο στραμμένο προς τα κάτω. Βιδώστε πλήρως το συναρμολογημένο κολάρο στο έμβολο της κεφαλής εργαλείου. Σφίξτε με κατάλληλο κλειδί.
6. Τοποθετήστε το αμόνι (1) πάνω από το κολάρο (2) και πάνω στο εργαλείο.
7. Τοποθετήστε τον δακτύλιο προσαρμογέα έτσι ώστε η υποδοχή του δακτυλίου προσαρμογέα να εφαρμόζει στις γλώσσες του αμονιού (1).
8. Τοποθετήστε το παξιμάδι ασφάλισης πάνω από το αμόνι και σφίξτε το πάνω στο εργαλείο με ένα κατάλληλο κλειδί.

Η συνιστώμενη ροπή σύσφιξης για το παξιμάδι ασφάλισης: 30Nm-50Nm.

4.3 Διεπαφή χρήστη

Ο πίνακας διεπαφής χρήστη στην πίσω πλευρά του εργαλείου αποτελείται από διακόπτη Έλξης Pull-to-force, Ώσης Pull-to-stroke (12) και δύο διακόπτες Περιστροφής (13).

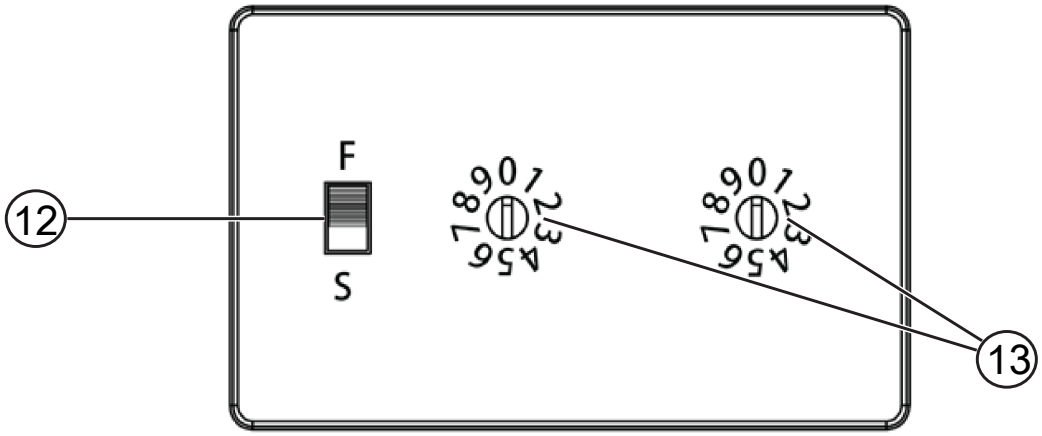

Εικ. 3: Διεπαφή χρήστη

12 Διακόπτης δυναμικής διαδρομής	13 Διακόπτης περιστροφής

Κανονικό πριτσίνι AVBOLT®

Όταν χρησιμοποιείτε ένα κανονικό πριτσίνι Avbolt, βάλτε και τους δύο περιστρεφόμενους διακόπτες (13) σε "0" και "0". Οι κατευθύνσεις του διακόπτη περιστροφής (13) μπορούν να προσδιοριστούν από την κοίλη πλευρά του διακόπτη. Χρησιμοποιήστε το παρεχόμενο ίσιο κατσαβίδι για να περιστρέψετε τον διακόπτη (13). Ο διακόπτης δυναμικής διαδρομής (12) μπορεί να ρυθμιστεί με κάθε τρόπο όταν χρησιμοποιείτε ένα κανονικό πριτσίνι Avbolt.

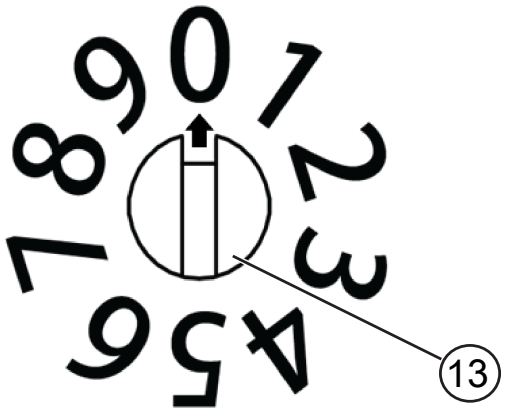

Εικ. 4: Διακόπτης περιστροφής

4.4 Φορτιστές

Το εργαλείο σας χρησιμοποιεί ένα φορτιστή DEWALT®. Φροντίστε να διαβάσετε όλες τις οδηγίες ασφαλείας πριν χρησιμοποιήσετε τον φορτιστή σας. Ο φορτιστής δεν απαιτεί καμία ρύθμιση και έχει σχεδιαστεί να λειτουργεί όσο το δυνατόν πιο απλά.

4.4.1 Φόρτιση μπαταρίας

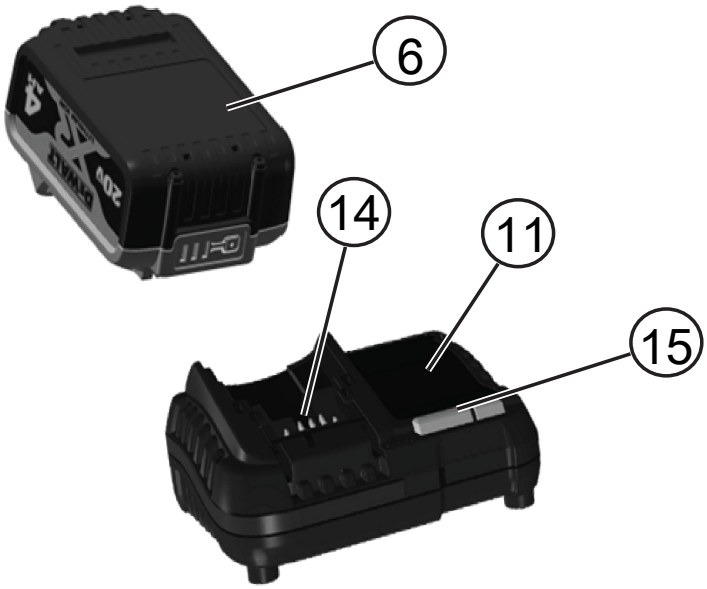

Εικ. 5: Τοποθέτηση του πακέτου μπαταριών

6	Πακέτο μπαταριών	11	Φορτιστής
14	Σύνδεση φορτιστή μπαταρίας	15	Λυχνία φορτιστή

1. Συνδέστε τον φορτιστή σε κατάλληλη πρίζα πριν τοποθετήσετε το πακέτο μπαταριών. (Ανατρέξτε στις Προδιαγραφές φορτιστών)
2. Εισάγετε το πακέτο μπαταριών στον φορτιστή και βεβαιωθείτε ότι έχει εδράσει πλήρως μέσα στον φορτιστή. Η κόκκινη λυχνία (φόρτισης) θα αναβοσβήνει συνεχώς υποδηλώνοντας ότι έχει αρχίσει η διαδικασία φόρτισης.
3. Η ολοκλήρωση της φόρτισης υποδεικνύεται από την κόκκινη φωτεινή ένδειξη που παραμένει αναμμένη συνεχώς. Το πακέτο μπαταρίας είναι πλήρως φορτισμένο και μπορεί να χρησιμοποιηθεί άμεσα ή να παραμείνει στον φορτιστή.
4. Για να αφαιρέσετε το πακέτο μπαταριών από τον φορτιστή, πατήστε το κουμπί απελευθέρωσης μπαταρίας στο πακέτο μπαταριών.

ΣΗΜΕΙΩΣΗ

Για να εξασφαλίσετε μέγιστη απόδοση και ζωή των πακέτων μπαταριών ιόντων λιθίου, φορτίστε πλήρως το πακέτο μπαταριών πριν την πρώτη χρήση.

4.4.2 Διαδικασία φόρτισης

Ανατρέξτε στον παρακάτω πίνακα σχετικά με την κατάσταση φόρτισης του πακέτου μπαταριών.

Ενδείξεις φόρτισης:		
	Φόρτιση	
	Ολοκληρώθηκε η φόρτιση	
	Καθυστέρηση λόγω θερμού/ψυχρού πακέτου μπαταριών*	

Σε αυτή τη διάρκεια, η κόκκινη λυχνία θα συνεχίσει να αναβοσβήνει, αλλά θα είναι αναμμένη και μια κίτρινη ενδεικτική λυχνία. Αφού η μπαταρία φθάσει σε κατάλληλη θερμοκρασία, η κίτρινη λυχνία θα σβήσει και ο φορτιστής θα συνεχίσει τη διαδικασία φόρτισης.

Αυτός ο φορτιστής δεν θα φορτίσει πακέτο μπαταριών που παρουσιάζει βλάβη. Ο φορτιστής θα υποδηλώσει τη βλάβη μπαταρίας μην ανάβοντας καθόλου τη λυχνία ή εμφανίζοντας ακολουθία αναβοσβησίματος που υποδηλώνει πρόβλημα πακέτου μπαταρίας ή φορτιστή.

ΣΗΜΕΙΩΣΗ

Αυτό θα μπορούσε επίσης να σημαίνει πρόβλημα με φορτιστή. Αν ο φορτιστής υποδεικνύει πρόβλημα, παραδώστε τον φορτιστή και το πακέτο μπαταριών για έλεγχο σε εξουσιοδοτημένο κέντρο σέρβις.

Καθυστέρηση λόγω θερμού/ψυχρού πακέτου μπαταριών

Όταν ο φορτιστής ανιχνεύσει μια πολύ θερμή ή ψυχρή μπαταρία, ξεκινά αυτόματα την καθυστέρηση λόγω θερμού/ψυχρού πακέτου μπαταριών, έως ότου η θερμοκρασία της μπαταρίας φθάσει σε μια κατάλληλη τιμή. Κατόπιν, ο φορτιστής αρχίζει αυτόματα τη φόρτιση του πακέτου. Αυτή η λειτουργία διασφαλίζει τη μέγιστη διάρκεια ζωής της μπαταρίας. Ένα κρύο πακέτο μπαταριών θα φορτιστεί με περίπου τη μισή ταχύτητα από ένα σχετικά θερμό πακέτο. Το πακέτο μπαταριών θα φορτιστεί με αυτή τη μικρότερη ταχύτητα σε όλον τον κύκλο φόρτισης και δεν θα επιστρέψει στη μέγιστη ταχύτητα φόρτισης ακόμα και αν η μπαταρία θερμανθεί.

4.4.3 Πακέτα μπαταριών ιόντων λιθίου

Τα εργαλεία Li-Ion (ιόντων λιθίου) της STANLEY Engineered Fastening® έχουν σχεδιαστεί με ένα ηλεκτρονικό σύστημα προστασίας το οποίο προστατεύει την μπαταρία από υπερφόρτωση, υπερθέρμανση ή βαθιά εκφόρτιση. Το εργαλείο απενεργοποιείται αυτόματα αν συμπλεχτεί το ηλεκτρονικό σύστημα προστασίας. Αν συμβεί αυτό, τοποθετήστε την μπαταρία ιόντων λιθίου στον φορτιστή έως ότου φορτιστεί πλήρως.

4.5 Πακέτα μπαταριών

Τοποθέτηση και αφαίρεση του πακέτου μπαταριών από το εργαλείο

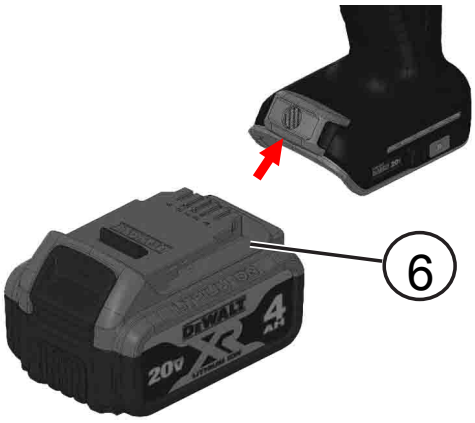

Εικ. 6: Πακέτο μπαταριών

6	Πακέτο μπαταριών

ΣΗΜΕΙΩΣΗ

Για τα καλύτερα αποτελέσματα, να βεβαιώνεστε ότι το πακέτο μπαταριών είναι πλήρως φορτισμένο. Το εργαλείο θα απενεργοποιηθεί χωρίς προειδοποίηση όταν η μπαταρία αποφορτιστεί πλήρως.

Για να εγκαταστήσετε το πακέτο μπαταριών μέσα στη λαβή

1. Ευθυγραμμίστε το πακέτο μπαταριών με τις ράγες μέσα στη λαβή του εργαλείου.
2. Σπρώξτε το πακέτο μπαταριών μέσα στη λαβή ώσπου να τερματίσει πλήρως και να ασφαλίσει στο εργαλείο και βεβαιωθείτε ότι δεν θα απασφαλιστεί.

Για να αφαιρέσετε το πακέτο μπαταριών από τη λαβή

1. Πατήστε το κουμπί απελευθέρωσης μπαταρίας και τραβήξτε σταθερά το πακέτο μπαταριών έξω από τη λαβή του εργαλείου.
2. Εισάγετε το πακέτο μπαταριών μέσα στον φορτιστή όπως περιγράφεται στο τμήμα περί φορτιστή του παρόντος εγχειριδίου.

Υποδείξεις για την αποθήκευση

- Το καλύτερο μέρος αποθήκευσης είναι ένα δροσερό και ξηρό μέρος, μακριά από το άμεσο ηλιακό φως και από υπερβολική ζέστη ή κρύο. Για βέλτιστη απόδοση και διάρκεια ζωής, αποθηκεύετε τα πακέτα μπαταριών σε θερμοκρασία δωματίου όταν δεν χρησιμοποιούνται.
- Για μεγάλο χρόνο αποθήκευσης, για τα καλύτερα αποτελέσματα συνιστάται να αποθηκεύετε το πακέτο μπαταριών πλήρως φορτισμένο, σε δροσερό, ξηρό μέρος, έξω από τον φορτιστή.

ΣΗΜΕΙΩΣΗ

Τα πακέτα μπαταριών δεν πρέπει να αποθηκεύονται τελείως αποφορτισμένα. Το πακέτο μπαταριών θα χρειαστεί να επαναφορτιστεί πριν τη χρήση.

5 Διαδικασία λειτουργίας

⚠ ΠΡΟΣΟΧΗ

Τηρείτε πάντοτε τις οδηγίες ασφαλείας και τους ισχύοντες κανονισμούς.

⚠ ΠΡΟΣΟΧΗ

Για να μειώσετε τον κίνδυνο σοβαρού τραυματισμού, αποσυνδέετε το πακέτο μπαταριών πριν πραγματοποιήσετε οποιεσδήποτε ρυθμίσεις ή πριν αφαιρέσετε/εγκαταστήσετε πρόσθετα εξαρτήματα εργασίας ή αξεσουάρ. Τυχόν αθέλητη εκκίνηση μπορεί να προκαλέσει τραυματισμό.

⚠ ΠΡΟΣΟΧΗ

Για να μειώσετε τον κίνδυνο σοβαρού τραυματισμού, χρησιμοποιείτε πάντα σωστή τοποθέτηση των χεριών.

⚠ ΠΡΟΣΟΧΗ

Για να μειώσετε τον κίνδυνο σοβαρού τραυματισμού, πάντα κρατάτε καλά το εργαλείο για να είστε προετοιμασμένοι σε περίπτωση ξαφνικής αντίδρασης.

5.1 Σωστή τοποθέτηση των χεριών

Για τη σωστή τοποθέτηση των χεριών απαιτείται ένα χέρι στην κύρια λαβή. Το εργαλείο μπορεί να χρησιμοποιηθεί είτε με το αριστερό είτε με το δεξιό χέρι.

5.2 Λειτουργία του εργαλείου

Για να τοποθετήσετε ένα τυφλό πριτσίνι, ακολουθήστε τις παρακάτω οδηγίες:

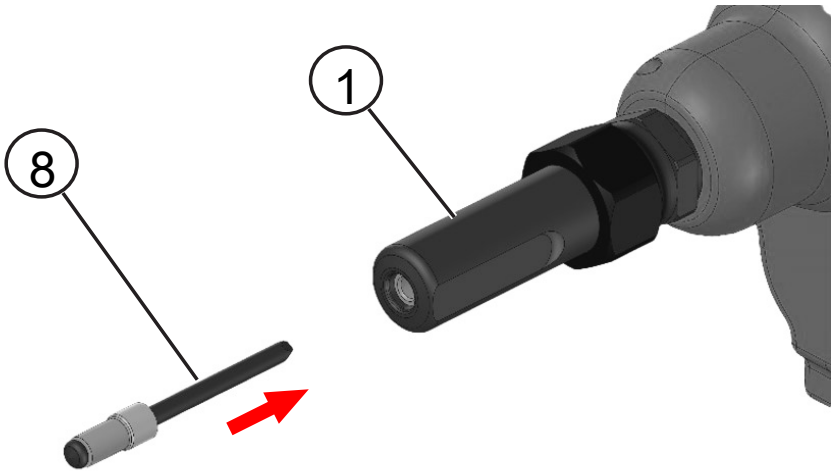

Εικ. 7: Τοποθετήστε ένα τυφλό πριτσίνι

1	Συγκρότημα μύτης	8	Πριτσίνι

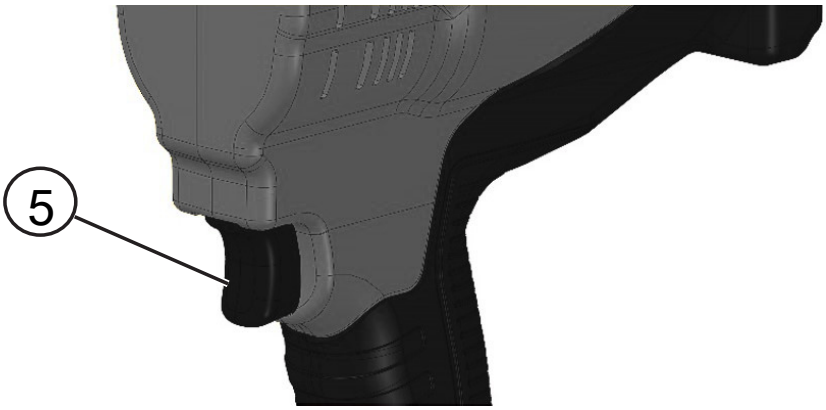

Εικ. 8: Σκανδάλη

5	Σκανδάλη

1. Για το κανονικό πριτσίνι Avbolt, ορίστε την τιμή της διεπαφής χρήστη (αριθμό) σε "0" και "0". Βλ. κεφάλαιο Διεπαφή χρήστη [▶ 254].
2. Τοποθετήστε το τυφλό πριτσίνι στο συγκρότημα μύτης.
3. Τοποθετήστε το εργαλείο.
4. Τραβήξτε και κρατήστε τη σκανδάλη μέχρι να στερεωθεί πλήρως το πριτσίνι στην εφαρμογή.
5. Μόλις το τυφλό πριτσίνι καθίσει τέρμα, το εργαλείο επιστρέφει αυτόματα στην αρχή.
6. Ελευθερώστε τη σκανδάλη.
7. Ο άξονας πέφτει στον συλλέκτη άξονα όταν τοποθετείτε ένα επόμενο πριτσίνι στο συγκρότημα μύτης ή στερεώνετε ένα επόμενο πριτσίνι.

Εάν αφήσετε τη σκανδάλη πριν ολοκληρώσετε τη ρύθμιση του πριτσινιού, το εργαλείο επιστρέφει στην αρχή.

Εάν το πριτσίνι δεν καθίσει τέρμα, επαναλάβετε τα προηγούμενα βήματα.

Λειτουργία Επαναφορά

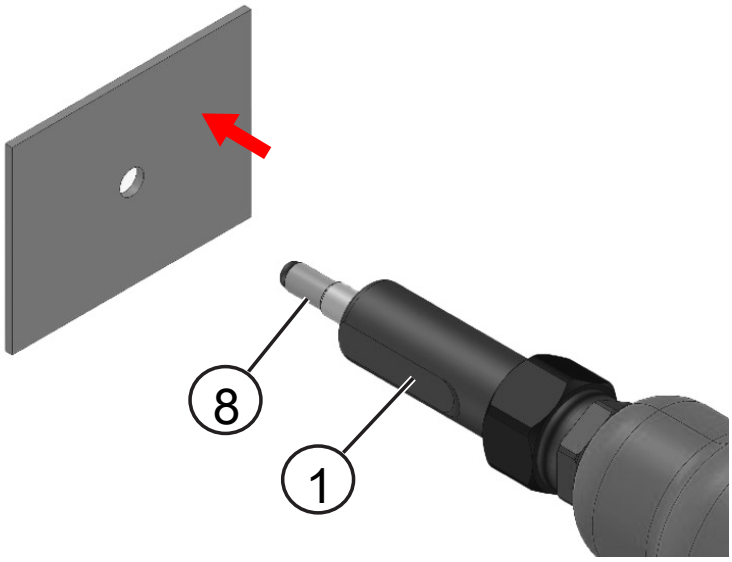

Εικ. 9: Πριτσίνι

1	Συγκρότημα μύτης	8	Πριτσίνι

Εάν το εργαλείο δεν μετακινηθεί στην αρχική του θέση μετά την απελευθέρωση της σκανδάλης ή σταματήσει κατά τη διάρκεια της διαδρομής ρύθμισης, επαναφέρετε το εργαλείο στην αρχή τραβώντας και απελευθερώνοντας γρήγορα τη σκανδάλη (5). Αν με αυτό τον τρόπο δεν επιλυθεί το πρόβλημα, αφαιρέστε την μπαταρία, επανατοποθετήστε την και μετά επαναλάβετε το προηγούμενο βήμα. Αν το πρόβλημα επιμείνει, επικοινωνήστε με τον τοπικό σας αντιπρόσωπο σέρβις.

Άδειασμα του συλλέκτη αξόνων

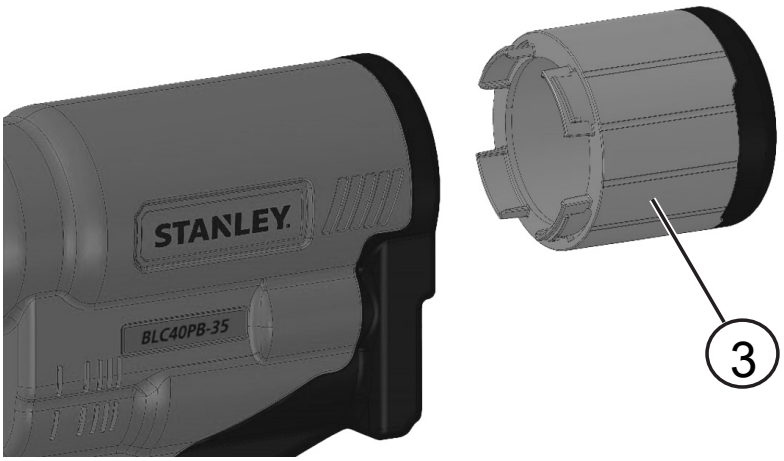

Εικ. 10: Συλλέκτης αξόνων

3	Συλλέκτης αξόνων

Ο συλλέκτης άξονα χρησιμοποιείται για τη συλλογή άχρηστων αξόνων. Πρέπει να αδειάσετε τον συλλέκτη αξόνων σύμφωνα με το επίπεδο πλήρωσης του συλλέκτη. Περίπου μετά από 100 πριτσίνια.

1. Γείρετε το εργαλείο προς τα πίσω για να επιτρέψετε στους χρησιμοποιημένους άξονες να πέσουν στον συλλέκτη αξόνων.
2. Για να ανοίξετε τον συλλέκτη αξόνων (3) περιστρέψτε τον συλλέκτη αριστερόστροφα.
3. Αδειάστε τους άχρηστους άξονες σε κατάλληλο δοχείο ανακύκλωσης ή κάδο απορριμμάτων.
4. Για να κλείσετε τον συλλέκτη αξόνων (3), περιστρέψτε τον συλλέκτη αξόνων δεξιόστροφα έως ότου ο συλλέκτης ασφαλίσει στη θέση του.

6 Σέρβις του εργαλείου

6.1 Συχνότητα συντήρησης

Είδος	Συχνότητα
Γενική επιθεώρηση εργαλείου	Κάθε μέρα
Καθαρισμός και λίπανση του εξοπλισμού μύτης	Καθημερινά ή 5000 εγκαταστάσεις
Ελέγξτε τις σιαγόνες για φθορά ή ζημιά	5.000 Εγκαταστάσεις
Ελέγξτε το αμόνι για φθορά ή ζημιά	25.000 Εγκαταστάσεις
Πλήρες σέρβις εργαλείου	150.000 Εγκαταστάσεις

Θα πρέπει να διενεργείται τακτικό σέρβις από εκπαιδευμένο προσωπικό, ενώ μια διεξοδική επιθεώρηση πρέπει να διεξάγεται κάθε χρόνο ή κάθε 150.000 κύκλους, όποιο προκύψει πρώτο.

Μετά το σέρβις ή τη συντήρηση, τραβήξτε γρήγορα και αφήστε τη σκανδάλη για να ρυθμίσετε το εργαλείο στην αρχική θέση.

6.2 Καθαρισμός

Πάντα φοράτε εγκεκριμένα προστατευτικά ματιών και ακοής σε όλη τη διάρκεια καθαρισμού του εξοπλισμού.

6.2.1 Εξωτερικό εργαλείου

Διατηρήστε τα ανοίγματα εξαερισμού του κινητήρα χωρίς ψήκτρες (7) απαλλαγμένα από σκόνη και βρωμιά. Αν χρειάζεται, χρησιμοποιήστε ένα μαλακό, υγρό πανί για να αφαιρέσετε σκόνη και ακαθαρσίες από τα ανοίγματα εξαερισμού. Φυσήξτε τη βρωμιά και τη σκόνη από το περίβλημα του κύριου ηλεκτρικού εργαλείου με στεγνό αέρα τόσο συχνά όσο η βρωμιά μαζεύεται μέσα και γύρω από τις οπές εξαερισμού (7).

⚠ ΠΡΟΕΙΔΟΠΟΙΗΣΗ

Φοράτε εγκεκριμένη προστασία ματιών και εγκεκριμένη μάσκα σκόνης όταν εκτελείτε αυτή τη διαδικασία

⚠ ΠΡΟΕΙΔΟΠΟΙΗΣΗ

Μη χρησιμοποιείτε ποτέ διαλύτες ή άλλα ισχυρά χημικά για τον καθαρισμό των μη μεταλλικών τμημάτων του εργαλείου. Τα χημικά αυτά μπορεί να εξασθενήσουν τα υλικά που χρησιμοποιούνται σ΄ αυτά τα εξαρτήματα. Χρησιμοποιείτε ένα πανί που έχετε υγράνει ελαφρά μόνο με νερό και ήπιο απορρυπαντικό. Ποτέ μην αφήσετε οποιοδήποτε υγρό να εισέλθει στο εργαλείο. Ποτέ μη βυθίσετε κανένα μέρος του εργαλείου σε υγρό.

6.2.2 Συναρμολόγηση καθαρισμού και σέρβις

Αποσυναρμολογήστε και καθαρίστε το συγκρότημα μύτης με ιδιαίτερη προσοχή στις σιαγόνες. Λιπάνετε με γράσο δισουλφιδίου του μολυβδαινίου πριν τη συναρμολόγηση. Βλ. κεφάλαιο Εξοπλισμός μύτης [▶ 254] για συναρμολόγηση και αποσυναρμολόγηση.

6.2.3 Οδηγίες καθαρισμού του φορτιστή

⚠ ΠΡΟΕΙΔΟΠΟΙΗΣΗ

Κίνδυνος ηλεκτροπληξίας. Αποσυνδέστε τον φορτιστή από την πρίζα εναλλασσόμενου ρεύματος (AC) πριν τον καθαρίσετε.

Ακαθαρσίες και γράσο μπορούν να απομακρυνθούν από το εξωτερικό του φορτιστή με ένα πανί ή μια μαλακή, μη μεταλλική βούρτσα. Μη χρησιμοποιείτε νερό ή οποιαδήποτε διαλύματα καθαρισμού.

6.3 Επαναφορτιζόμενο πακέτο μπαταριών

Αυτό το μεγάλης διάρκειας ζωής πακέτο μπαταριών πρέπει να επαναφορτίζεται όταν δεν είναι σε θέση να παράγει επαρκή ισχύ σε εργασίες που γινόντουσαν εύκολα πιο πριν. Στο τέλος της ωφέλιμης διάρκειας ζωής της, απορρίψτε την με τρόπο που σέβεται το περιβάλλον:

- Εξαντλήστε το πακέτο μπαταριών με λειτουργία του εργαλείου και κατόπιν αφαιρέστε το από το εργαλείο.
- Οι μπαταρίες ιόντων λιθίου είναι ανακυκλώσιμες. Παραδώστε τις στο κατάστημα αγοράς ή σε τοπικό σταθμό ανακύκλωσης. Τα συλλεγόμενα πακέτα μπαταριών θα ανακυκλώνονται ή θα απορρίπτονται με σωστό τρόπο.

7 Γενικά συγκροτήματα

7.1 Τρισδιάστατη απεικόνιση

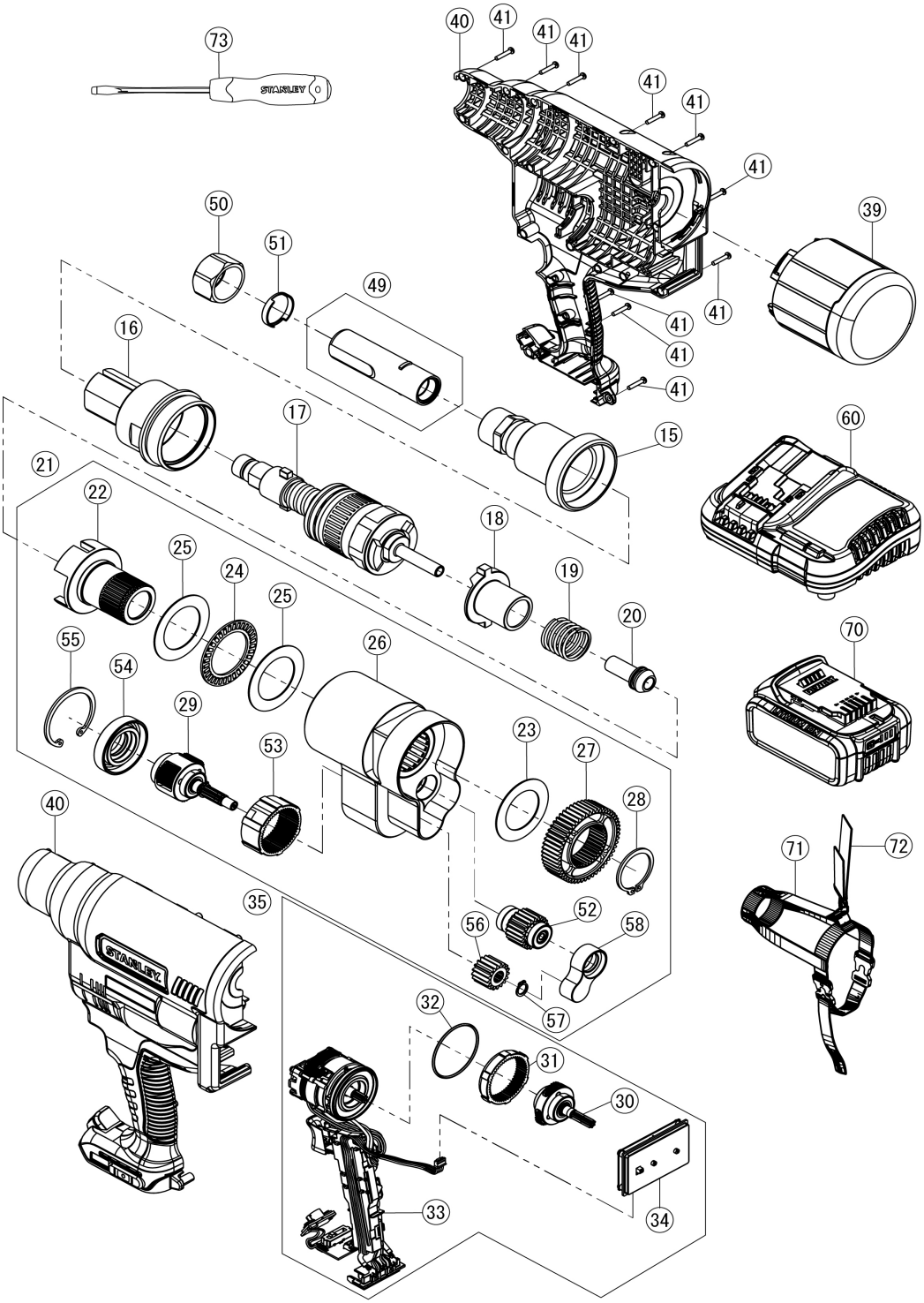

7.2 BOM

Αριθμός		Όνομα ανταλλακτικού	Αριθμός ανταλλακτικού	Ποσότη-τα
15		ΠΡΟΣΑΡΜΟΓΕΑΣ ΑΜΟΝΙΟΥ	TRM01442	1
16		ΠΕΡΙΒΛΗΜΑ ΑΞΟΝΑ	TRM01441	1
17		ΣΥΓΚΡΟΤΗΜΑ ΚΕΦΑΛΗΣ ΕΛΞΗΣ	TRM01443	1
18		ΣΥΜΠΛΕΚΤΗΣ ΑΤΡΑΚΤΟΥ	TRM01449	1
19		ΕΛΑΤΗΡΙΟ ΣΥΜΠΛΕΚΤΗ ΑΤΡΑΚΤΟΥ	TRM01450	1
20		ΟΔΗΓΟΣ ΟΥΡΑΣ	TRM01484	1
21		ΣΥΓΚΡΟΤΗΜΑ ΠΕΡΙΒΛΗΜΑΤΟΣ ΓΡΑΝΑΖΙΩΝ	TRM01451	1
	22	ΑΤΡΑΚΤΟΣ	TRM01452	1
	23	ΡΟΔΕΛΑ ΩΣΗΣ	TRM01460	1
	24	ΡΟΥΛΕΜΑΝ ΚΥΛΙΝΔΡΟΥ ΒΕΛΟΝΑΣ ΩΣΗΣ	TRM01458	1
	25	ΔΙΑΔΡΟΜΗ ΩΣΗΣ	TRM01459	2
	26	ΠΕΡΙΒΛΗΜΑ ΓΡΑΝΑΖΙΩΝ SA	TRM01455	1
	27	ΓΡΑΝΑΖΙ ΜΕΤΑΔΟΣΗΣ	TRM01462	1
	28	ΔΑΚΤΥΛΙΟΣ ΣΥΓΚΡΑΤΗΣΗΣ	TRM01463	1
	29	2Ο ΠΛΑΝΗΤΙΚΟ SA	TRM01467	1
	52	ΓΡΑΝΑΖΙ ΡΕΛΑΝΤΙ SA	TRM01464	1
	53	ΓΡΑΝΑΖΙ, ΔΑΚΤΥΛΙΟΣ	TRM01475	1
	54	ΚΑΛΥΜΜΑ ΠΕΡΙΒΛΗΜΑΤΟΣ ΓΡΑΝΑΖΙΩΝ	TRM01476	1
	55	ΔΑΚΤΥΛΙΟΣ ΣΥΓΚΡΑΤΗΣΗΣ	TRM01477	1
	56	ΓΡΑΝΑΖΙ ΜΕΤΑΔΟΣΗΣ	TRM01473	1
	57	ΔΑΚΤΥΛΙΟΣ ΣΥΓΚΡΑΤΗΣΗΣ	TRM01474	1
	58	ΣΤΗΡΙΓΜΑ ΡΟΥΛΕΜΑΝ SA	TRM01577	1
35		ΣΥΓΚΡΟΤΗΜΑ ΚΙΝΗΤΗΡΑ ΚΑΙ ΜΟΝΑΔΑΣ	TRM01481	1
	30	1ΟΣ ΠΛΑΝΗΤΙΚΟΣ ΦΟΡΕΑΣ SA	TRM01478	1
	31	ΓΡΑΝΑΖΙ, ΔΑΚΤΥΛΙΟΣ	N112877	1
	32	ΔΑΚΤΥΛΙΟΣ Ο	TP124-511	1
	33	ΚΙΝΗΤΗΡΑΣ ΚΑΙ ΜΟΝΑΔΑ SA, PB3400	TRM01482	1
	34	ΣΥΓΚΡΟΤΗΜΑ ΠΛΑΚΕΤΑΣ ΔΧ	TRM01485	1
39		ΣΥΛΛΕΚΤΗΣ/ΣΥΓΚΡΟΤΗΜΑ ΣΥΛΛΕΚΤΗ	TRM01560	1
40		ΣΥΓΚΡΟΤΗΜΑ ΠΕΡΙΒΛΗΜΑΤΟΣ, A9	TRM01490	1*
		ΣΥΓΚΡΟΤΗΜΑ ΠΕΡΙΒΛΗΜΑΤΟΣ, QW	TRM01491	*
		ΣΥΓΚΡΟΤΗΜΑ ΠΕΡΙΒΛΗΜΑΤΟΣ, JP	TRM01492	*
41		ΑΥΤΟΔΙΑΤΡΗΤΙΚΕΣ ΣΤΑΥΡΟΒΙΔΕΣ	TP124-513	19
49		ΣΥΓΚΡΟΤΗΜΑ ΜΥΤΗΣ AVBOLT STD 5/16"	07220-07700	1*
50		ΠΑΞΙΜΑΔΙ ΑΣΦΑΛΙΣΗΣ	73200-02042	1
51		ΔΑΚΤΥΛΙΟΣ ΠΡΟΣΑΡΜΟΓΗΣ	73200-02043	1
60		ΦΟΡΤΙΣΤΗΣ	DCB1104	1**
70		ΜΠΑΤΑΡΙΑ	DCB182 OR DCB204	2**
71		ΥΦΑΣΜΑΤΙΝΗ ΕΞΑΡΤΥΣΗ	TRM01589	1*
72		ΛΟΥΡΙ ΩΜΟΥ	N463971	1*
73		ΚΑΤΣΑΒΙΔΙ	60-821-23	1*

*Ανάλογα με τους κωδικούς κιτ.

**Η μπαταρία και ο φορτιστής ενδέχεται να διαφέρουν ανάλογα με τη διαθεσιμότητα/απαιτήσεις.

8 Προστασία του περιβάλλοντος

Χωριστή συλλογή. Το προϊόν αυτό δεν πρέπει να απορρίπτεται μαζί με τα κανονικά οικιακά απορρίμματα.

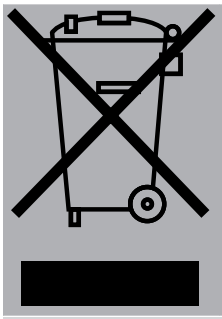

Αν μελλοντικά διαπιστώσετε ότι το προϊόν STANLEY Engineered Fastening® που έχετε χρειάζεται αντικατάσταση, ή εάν δεν το χρειάζεστε πια, μην το απορρίψετε μαζί με τα οικιακά απορρίμματα. Παραδώστε το προϊόν αυτό σε σημείο χωριστής συλλογής. Η χωριστή συλλογή χρησιμοποιημένων προϊόντων και συσκευασιών επιτρέπει την ανακύκλωση και επαναχρησιμοποίηση των υλικών. Η επαναχρησιμοποίηση ανακυκλωμένων υλικών συντελεί στην αποτροπή της ρύπανσης του περιβάλλοντος και μειώνει την απαίτηση για πρώτες ύλες.

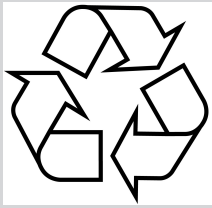

Οι τοπικοί κανονισμοί μπορεί να προβλέπουν ξεχωριστή συλλογή ηλεκτρικών προϊόντων από τα νοικοκυριά σε δημοτικές θέσεις συγκέντρωσης απορριμμάτων ή από το κατάστημα όταν αγοράζετε ένα νέο προϊόν. Ενημερωθείτε για το πλησιέστερο εξουσιοδοτημένο κέντρο επισκευών της περιοχής σας, επικοινωνώντας με τα τοπικά σας γραφεία της STANLEY Engineered Fastening® στη διεύθυνση που αναγράφεται στο παρόν εγχειρίδιο. Εναλλακτικά, μια λίστα με τα εξουσιοδοτημένα κέντρα επισκευών STANLEY Engineered Fastening® και πλήρεις λεπτομέρειες για τις υπηρεσίες που παρέχονται μετά την πώληση, καθώς και στοιχεία επικοινωνίας υπάρχουν στο διαδίκτυο, στη διεύθυνση:
www.StanleyEngineeredFastening.com

Η σφραγίδα RBRC®

Η σφραγίδα RBRC® (Εταιρεία ανακύκλωσης επαναφορτιζόμενων μπαταριών) στις μπαταρίες (ή πακέτα μπαταριών) νικελίου-καδμίου, νικελίου-υδριδίου μετάλλου ή ιόντων λιθίου υποδεικνύει ότι το κόστος για την ανακύκλωση αυτών των μπαταριών (ή πακέτων μπαταριών) έχει είδη πληρωθεί από την DeWALT®. Σε ορισμένες περιοχές, είναι παράνομο να τοποθετείτε τις χρησιμοποιημένες μπαταρίες νικελίου-καδμίου, νικελίου-υδριδίου μετάλλου ή ιόντων λιθίου στα απορρίμματα ή στον κύκλο στερεών δημοτικών αποβλήτων και το πρόγραμμα Call 2 Recycle® παρέχει μια φιλική προς το περιβάλλον επιλογή.

Η Call 2 Recycle, Inc., σε συνεργασία με την DeWALT® και άλλους χρήστες μπαταριών, έχει δημιουργήσει το πρόγραμμα στις Ηνωμένες Πολιτείες και στον Καναδά για να διευκολύνει τη συλλογή των χρησιμοποιημένων μπαταριών νικελίου-καδμίου, νικελίου-υδριδίου μετάλλου ή ιόντων λιθίου. Βοηθήστε να προστατέψουμε το περιβάλλον μας και να εξοικονομήσουμε φυσικούς πόρους επιστρέφοντας τις μεταχειρισμένες μπαταρίες νικελίου-καδμίου, νικελίου-υδριδίου μετάλλου ή ιόντων λιθίου σε ένα εξουσιοδοτημένο κέντρο σέρβις DeWALT® ή στον τοπικό σας έμπορο για ανακύκλωση. Μπορείτε επίσης να επικοινωνήσετε με το τοπικό σας κέντρο ανακύκλωσης για πληροφορίες σχετικά με το πού πρέπει να παραδώσετε τη μεταχειρισμένη μπαταρία. Το RBRC® είναι καταχωρημένο εμπορικό σήμα της Call 2 Recycle, Inc.

9 Δήλωση συμμόρφωσης

9.1 Δήλωση συμμόρφωσης ΕΕ

Εμείς, η **Stanley Engineered Fastening, Nippon POP Rivets and Fasteners Ltd., Hosoda, Noyori-cho, Toyohashi, Aichi, 441-8540 ΙΑΠΩΝΙΑ**, δηλώνουμε με αποκλειστική μας ευθύνη ότι το προϊόν:

Περιγραφή:	**Εργαλείο Ασφάλισης μπουλονιών**
Μοντέλο:	**BLC40PB-35**

Ο κατασκευαστής δηλώνει ότι το προϊόν που αναφέρεται παραπάνω συμμορφώνεται με όλες τις σχετικές διατάξεις και απαιτήσεις του ακόλουθου κανονισμού:

ΕΕ/2023/1230	Κανονισμός Μηχανημάτων
2014/30/ΕΕ	Οδηγία Ηλεκτρομαγνητικής συμβατότητας (ΗΜΣ)
2011/65/ΕΕ	Οδηγία RoHS

Στο οποίο αφορά η παρούσα δήλωση συμμορφώνεται με τα ακόλουθα εναρμονισμένα πρότυπα:

ISO 12100:2010	Ασφάλεια μηχανών-Γενικές αρχές σχεδιασμού-Αξιολόγηση διακινδύνευσης και μείωση διακινδύνευσης
EN 62841-1:2015/A11:2022	Ηλεκτρικά μηχανοκίνητα εργαλεία χειρός, φορητά εργαλεία και μηχανήματα γκαζόν και κήπου – Ασφάλεια - Μέρος 1: Γενικές απαιτήσεις
EN IEC 55014-1: 2021	Ηλεκτρομαγνητική συμβατότητα - Απαιτήσεις για οικιακές συσκευές, ηλεκτρικά εργαλεία και παρόμοιες συσκευές - Μέρος 1: Εκπομπή
EN IEC 55014-2: 2021	Ηλεκτρομαγνητική συμβατότητα - Απαιτήσεις για οικιακές συσκευές, ηλεκτρικά εργαλεία και παρόμοιες συσκευές - Μέρος 2: Ανοσία - Πρότυπο οικογένειας προϊόντων
EN IEC 61000-3-2: 2019/A2:2024	Ηλεκτρομαγνητική συμβατότητα (EMC) - Μέρος 3-2: Όρια - Όρια για εκπομπές αρμονικού ρεύματος (ρεύμα εισόδου εξοπλισμού ≤ 16 A ανά φάση)
EN IEC 61000-3-3: 2013 + A2: 2021	Ηλεκτρομαγνητική συμβατότητα (EMC) - Μέρος 3-3: Όρια - Περιορισμός αλλαγών τάσης, διακυμάνσεων τάσης και αστάθεια σε δημόσια συστήματα τροφοδοσίας χαμηλής τάσης, για εξοπλισμό με ονομαστικό ρεύμα ≤16 A ανά φάση και δεν υπόκειται σε σύνδεση υπό όρους

Η τεχνική τεκμηρίωση συντάσσεται σύμφωνα με το Παράρτημα 1, ενότητα 1.7.4.1, σύμφωνα με τον ακόλουθο Κανονισμό: **EU/2023/1230 Κανονισμός για τα μηχανήματα** Statutory Instruments 2008 No 1597 - The Supply of Machinery (Safety) Regulations refers).

Ο κάτωθι υπογεγραμμένος δηλώνει τα παρόντα εξ ονόματος της STANLEY Engineered Fastening

Daisuke Mori

Daisuke Mori

Διευθυντής Μηχανικής, Ιαπωνία

Nippon POP Rivets and Fasteners Ltd., Hosoda, Noyori-cho, Toyohashi, Aichi, 441-8540 ΙΑΠΩΝΙΑ

Τόπος έκδοσης:	**Aichi, Ιαπωνία**
Ημερομηνία έκδοσης:	**26-03-2025**

Ο κάτωθι υπογεγραμμένος εξουσιοδοτημένος αντιπρόσωπος είναι υπεύθυνος για την κατάρτιση του τεχνικού φακέλου για προϊόντα πωλούμενα στην Ευρωπαϊκή Ένωση και δηλώνει τα παρόντα εκ μέρους της Stanley Engineered Fastening.

Matthias Appel

Team Leader Technical Documentation

Stanley Engineered Fastening, Tucker GmbH, Max-Eyth-Str.1, 35394 Gießen, Germany

CE

Ο παρών μηχανολογικός εξοπλισμός βρίσκεται σε συμμόρφωση με την Οδηγία Μηχανημάτων EU/2023/1230

9.2 Δήλωση συμμόρφωσης UK

Εμείς, η **Stanley Engineered Fastening, Nippon POP Rivets and Fasteners Ltd., Hosoda, Noyori-cho, Toyohashi, Aichi, 441-8540 ΙΑΠΩΝΙΑ**, δηλώνουμε με αποκλειστική μας ευθύνη ότι το προϊόν:

Περιγραφή:	**Εργαλείο Ασφάλισης μπουλονιών**
Μοντέλο:	**BLC40PB-35**

Ο κατασκευαστής δηλώνει ότι το προϊόν που αναφέρεται παραπάνω συμμορφώνεται με όλες τις σχετικές διατάξεις και απαιτήσεις των παρακάτω ισχυόντων κανονισμών:

Κανονισμοί (ασφαλείας) περί προμήθειας μηχανημάτων 2008 Διάταγμα Hν. Βασιλείου 2008/1597 (όπως τροποποιήθηκε)

Κανονισμοί περί Ηλεκτρομαγνητικής συμβατότητας 2016, Διάταγμα Hν. Βασιλείου 2016/1091 (όπως τροποποιήθηκε)

Κανονισμοί περί Περιορισμού της χρήσης ορισμένων επικίνδυνων ουσιών σε ηλεκτρικό και ηλεκτρονικό εξοπλισμό 2012 (όπως τροποποιήθηκε)

Έχουν εφαρμοστεί τα ακόλουθα καθορισμένα πρότυπα και τεχνικές προδιαγραφές:

ISO 12100:2010	Ασφάλεια μηχανών-Γενικές αρχές σχεδιασμού-Αξιολόγηση διακινδύνευσης και μείωση διακινδύνευσης
EN 62841-1:2015/A11:2022	Ηλεκτρικά μηχανοκίνητα εργαλεία χειρός, φορητά εργαλεία και μηχανήματα γκαζόν και κήπου – Ασφάλεια - Μέρος 1: Γενικές απαιτήσεις
EN IEC 55014-1: 2021	Ηλεκτρομαγνητική συμβατότητα - Απαιτήσεις για οικιακές συσκευές, ηλεκτρικά εργαλεία και παρόμοιες συσκευές - Μέρος 1: Εκπομπή
EN IEC 55014-2: 2021	Ηλεκτρομαγνητική συμβατότητα - Απαιτήσεις για οικιακές συσκευές, ηλεκτρικά εργαλεία και παρόμοιες συσκευές - Μέρος 2: Ανοσία - Πρότυπο οικογένειας προϊόντων
EN IEC 61000-3-2: 2019/A2:2024	Ηλεκτρομαγνητική συμβατότητα (EMC) - Μέρος 3-2: Όρια - Όρια για εκπομπές αρμονικού ρεύματος (ρεύμα εισόδου εξοπλισμού ≤ 16 A ανά φάση)
EN IEC 61000-3-3: 2013 + A2: 2021	Ηλεκτρομαγνητική συμβατότητα (EMC) - Μέρος 3-3: Όρια - Περιορισμός αλλαγών τάσης, διακυμάνσεων τάσης και αστάθεια σε δημόσια συστήματα τροφοδοσίας χαμηλής τάσης, για εξοπλισμό με ονομαστικό ρεύμα ≤16 A ανά φάση και δεν υπόκειται σε σύνδεση υπό όρους

Η τεχνική τεκμηρίωση συντάσσεται σύμφωνα με τους Κανονισμούς (ασφαλείας) προμήθειας μηχανημάτων 2008, Διάταγμα Hν. Βασιλείου 2008/1597 (όπως τροποποιήθηκε).

Ο κάτωθι υπογεγραμμένος δηλώνει τα παρόντα εξ ονόματος της STANLEY Engineered Fastening

Daisuke Mori

Daisuke Mori

Διευθυντής Μηχανικής, Ιαπωνία

Nippon POP Rivets and Fasteners Ltd., Hosoda, Noyori-cho, Toyohashi, Aichi, 441-8540 ΙΑΠΩΝΙΑ

Τόπος έκδοσης:	**Aichi, Ιαπωνία**

Ημερομηνία έκδοσης: **26-03-2025**

Ο κάτωθι υπογεγραμμένος εξουσιοδοτημένος αντιπρόσωπος είναι υπεύθυνος για την κατάρτιση του τεχνικού φακέλου για προϊόντα πωλούμενα στο Ηνωμένο Βασίλειο και δηλώνει τα παρόντα εκ μέρους της Stanley Engineered Fastening.

Angus Seewraj

Director of Blind Fastener Engineering, UK

Stanley Engineered Fastening, 43 Hardwick Grange, Warrington, WA1 4RF, United Kingdom.

UK CA **This machinery is in conformity with Supply of Machinery (Safety) Regulations 2008, S.I. 2008/1597 (as amended)**

STANLEY Engineered Fastening

10 Προστατέψτε την επένδυσή σας

Εγγύηση εργαλείου STANLEY® Engineered Fastening

Η STANLEY® Engineered Fastening εγγυάται ότι όλα τα ηλεκτρικά εργαλεία έχουν κατασκευαστεί προσεκτικά και ότι θα είναι απαλλαγμένα από ελάττωμα στο υλικό και στην εργασία υπό κανονικές συνθήκες χρήσης και σέρβις για περίοδο ενός (1) έτους.

Θα παρατείνουμε την εγγύηση στο εργαλείο σας (μη συμπεριλαμβανομένων των μπαταριών και του φορτιστή) από ένα (1) έτος σε δύο (2) έτη αν καταχωρίσετε το εργαλείο σας online. (Βλ Καταχώριση εργαλείου online στο κάτω μέρος αυτής της σελίδας.)

Η εγγύηση αυτή έχει εφαρμογή μόνο για τον πρώτο αγοραστή του εργαλείου για αρχική χρήση.

Εξαιρέσεις:

Κανονική φθορά

Περιοδική συντήρηση, επισκευές και ανταλλακτικά λόγω κανονικής φθοράς εξαιρούνται από την κάλυψη.

Κακομεταχείριση & κακή χρήση

Εξαιρούνται από την κάλυψη βλάβες ή ζημιές από ακατάλληλη λειτουργία, αποθήκευση, κακή χρήση ή κακομεταχείριση, ατύχημα ή αμέλεια, όπως φυσική ζημιά.

Σέρβις ή τροποποίηση χωρίς εξουσιοδότηση

Βλάβες ή ζημιές που προκύπτουν από σέρβις, ρύθμιση δοκιμής, εγκατάσταση, συντήρηση, μετατροπή ή τροποποίηση με οποιονδήποτε τρόπο από οποιονδήποτε άλλον πλην της STANLEY® Engineered Fastening ή τα εξουσιοδοτημένα κέντρα σέρβις, εξαιρούνται από την κάλυψη.

Με το παρόν αποκλείονται όλες οι άλλες εγγυήσεις, ρητές ή σιωπηρές, περιλαμβανομένων οποιονδήποτε εγγυήσεων εμπορευσιμότητας ή καταλληλότητας για συγκεκριμένη χρήση.

Σε περίπτωση που το προϊόν δεν ανταποκριθεί στην περίοδο εγγύησης, επιστρέψτε άμεσα το εργαλείο στο εξουσιοδοτημένο από το εργοστάσιό μας σημείο σέρβις που βρίσκεται πιο κοντά σας. Για μια λίστα εξουσιοδοτημένων κέντρων σέρβις STANLEY® Engineered Fastening σε ΗΠΑ ή Καναδά, επικοινωνήστε μαζί μας στον αριθμό μας δωρεάν κλήσης (877)364 2781.

Εκτός ΗΠΑ και Καναδά, επισκεφθείτε την ιστοσελίδα μας www.StanleyEnigineeredFastening.com για να βρείτε την πλησιέστερή σας θέση STANLEY® Engineered Fastening.

Η STANLEY® Engineered Fastening θα αντικαταστήσει, χωρίς δική σας χρέωση, οποιοδήποτε εξάρτημα ή εξαρτήματα βρούμε ότι έχουν υποστεί βλάβη λόγω ελαττωματικού υλικού ή εργασίας, και θα επιστρέψουμε το εργαλείο με προπληρωμένη αποστολή. Αυτό αποτελεί τη μοναδική μας υποχρέωση βάσει της παρούσας εγγύησης. Σε καμία περίπτωση δεν θα φέρει η STANLEY® Engineered Fastening την ευθύνη για οποιεσδήποτε παρεπόμενες ή ειδικές ζημίες προερχόμενες από την αγορά ή τη χρήση του παρόντος εργαλείου.

Καταχωρίστε online το εργαλείο σας τυφλών πριτσινιών

Για να καταχωρίσετε την εγγύησή σας online, επισκεφθείτε μας στο https://www.stanleyengineeredfastening.com/support/warranty-registration-form

Ευχαριστούμε που επιλέξατε ένα εργαλείο μάρκας Stanley Assembly Technologies της STANLEY® Engineered Fastening.

Μπορείτε να προσπελάσετε το Εγχειρίδιο λειτουργίας BLC40PB-35 στη διεύθυνση:

https://www.stanleyengineeredfastening.com/en/tools/Power-Tools/BLC40PB-35-Battery-Powered-Tool

STANLEY
Engineered Fastening

Használati útmutató

BLC40PB-35 Lock Bolt Tool

Akkumulátoros elektromos szerszámok

STANLEY
Assembly Technologies

Manual Number	Issue	C/N
TRM01497	1	202503-1

©2025 Stanley Black & Decker

Minden jog fenntartva.

A megadott információkat lemásolni és/vagy közzétenni semmilyen eszközzel és semmilyen szándékkal nem megengedett a STANLEY Engineered Fastening® előzetes írásbeli engedélye nélkül. A megadott információk ezen termék bevezetésének időpontjában ismert adatokon alapulnak. A STANLEY Engineered Fastening® üzletpolitikájának része a folyamatos termékfejlesztés, ezért a termékekben változások történhetnek. A megadott információk csak a STANLEY Engineered Fastening® által szállított eredeti állapotú termékre vonatkoznak. A STANLEY Engineered Fastening® ezért nem felelős a termék eredeti műszaki jellemzőitől való eltérések okozta károkért.

A rendelkezésre álló adatokat a legnagyobb gondossággal állítottuk össze. Ugyanakkor a STANLEY Engineered Fastening® nem vállal felelősséget az adatok esetleges hibáiért és azok következményeiért. A STANLEY Engineered Fastening® nem vállal felelősséget harmadik fél által végzett tevékenységből származó károkért. A STANLEY Engineered Fastening® által használt munkaneveket, márkaneveket, bejegyzett márkaneveket stb. a márkanevek védelmére vonatkozó jogszabályok alapján nem szabad szabadon használhatóként értelmezni.

Tartalomjegyzék

1 Tudnivalók erről a kézikönyvről 278
1.1 A bemutatott jelölések 278
1.1.1 Definíciók: Biztonsági jelzőszavak és riasztási szimbólumok 278
2 Az Ön biztonsága érdekében 280
2.1 Általános biztonsági szabályok 280
2.2 A munkaterület biztonsága 280
2.3 Elektromos biztonság 280
2.4 Személyes biztonság 281
2.5 Elektromos szerszámok használata és gondozása 281
2.6 Akkumulátoros szerszámok használata és gondozása 282
2.7 Szerviz 282
2.8 További biztonsági információk 282
2.9 Címkék és ikonok 284
2.10 Fontos biztonsági utasítás az összes akkumulátortöltőre vonatkozóan 285
2.11 Fontos biztonsági utasítások az összes akkucsomagra vonatkozóan 286
2.12 A lítium-ion (LI-ION) akkumulátorokra vonatkozó speciális biztonsági utasítások 287
2.13 Maradványkockázatok 287
3 Műszaki adatok 288
3.1 A szerszám műszaki adatai 288
3.2 Az akkucsomagra és a töltőre vonatkozó műszaki adatok 288
3.3 Szegecsek hozzávetőleges száma töltésenként 289
3.4 Elhelyezési előírások 289
3.5 A csomag tartalma 289
3.6 Fő részegységek listája 290
4 A szerszám beállítása 292
4.1 Rendeltetésszerű használat 292
4.2 Orrberendezés 293
4.3 Felhasználói felület 293
4.4 Töltők 294
4.4.1 Akkumulátor töltése 295
4.4.2 Töltési művelet 295
4.4.3 Lítium-ion akkucsomagok 296
4.5 Akkumulátorok 296
5 A szerszám működtetése 298
5.1 Megfelelő kéztartás 298
5.2 A szerszám működése 298
6 A szerszám karbantartása 301
6.1 Karbantartás gyakorisága 301
6.2 Tisztítás 301
6.2.1 A szerszám külső része 301
6.2.2 A szerelvény tisztítása és szervizelése 302
6.2.3 A töltő tisztítására vonatkozó utasítások 302
6.3 Akkumulátor 302

7 Általános szerelvények 303
7.1 Robbantott nézet 303
7.2 BOM 304
8 Környezetvédelem 306
9 Megfelelőségi nyilatkozat 307
9.1 EU-megfelelőségi nyilatkozat 307
9.2 UK-megfelelőségi nyilatkozat 309
10 Védje befektetését 311

1 Tudnivalók erről a kézikönyvről

1.1 A bemutatott jelölések

1.1.1 Definíciók: Biztonsági jelzőszavak és riasztási szimbólumok

A használati útmutatóban az alábbi biztonsági, figyelmeztető szimbólumok és kifejezések szerepelnek. Ezek célja, hogy felhívja figyelmét a veszélyhelyzetekre, valamint a személyi sérüléssel vagy anyagi kárral járó kockázatokra.

Figyelmeztetések a szakaszok elején

⚠ VIGYÁZAT

A veszély típusa és forrása
Következmények, ha figyelmen kívül hagyják
⇒ Veszélymegelőzési intézkedés

Figyelmeztetés a szakaszokon belül

VIGYÁZAT! A veszély típusa és forrása Következmények, ha figyelmen kívül hagyják. Veszélymegelőzési intézkedés

Figyelmeztető háromszög

A figyelmeztető háromszög ⚠ halálos sérülés vagy egyéb személyi sérülés veszélyét jelzi. A figyelmeztető háromszög nélküli figyelmeztetések anyagi károkat jeleznek.

Jelzőszó

A jelzőszó a veszély súlyosságát jelzi:

Jelzőszó	Jelentése
⚠ VESZÉLY	Olyan közvetlen veszélyt jelez, amelyet ha nem kerülnek el, halálos vagy súlyos sérülést okoz
⚠ FIGYELEM	Olyan potenciális veszélyt jelez, amelyet ha nem kerülnek el, halálos vagy súlyos sérülést okozhat
⚠ VIGYÁZAT	Olyan potenciális veszélyt jelez, amelyet ha nem kerülnek el, könnyű vagy közepesen súlyos sérülést okozhat
MEGJEGYZÉS	Olyan, személyi sérüléssel nem fenyegető gyakorlatot jelez, amelyet ha nem kerülnek el, anyagi kárt okozhat.

A veszély típusa és forrása

Ebben a bekezdésben ismertetjük a veszély típusát és kiváltó okát.

Következmények, ha figyelmen kívül hagyják

Ebben a bekezdésben ismertetjük, hogy mi történik, ha nem előzik meg a veszélyt.

Veszélymegelőzési intézkedés

Ezekben a bekezdésekben jelezzük, hogy miként előzhető meg a veszély. Ezeket az intézkedéseket abszolút kötelező megtenni!

2 Az Ön biztonsága érdekében

A használati útmutatót a szerszámot üzembe helyező vagy használó minden személynek el kell olvasnia, különös tekintettel a biztonsági figyelmeztetésekre és utasításokra.

A termék szakszerűtlen használata vagy karbantartása súlyos sérülést és anyagi károkat okozhat. A készülék használata előtt figyelmesen olvasson el minden figyelmeztetést és használati utasítást. Elektromos szerszámok használatakor a személyi sérülés kockázatának csökkentése érdekében be kell tartani az alapvető biztonsági óvintézkedéseket.

2.1 Általános biztonsági szabályok

⚠ FIGYELEM

Olvassa át az elektromos szerszámhoz mellékelt összes utasítást, szemléltető ábrát és műszaki adatot.

Az alábbiakban felsorolt útmutatások figyelmen kívül hagyása áramütést, tüzet és/vagy súlyos sérülést okozhat.

Őrizze meg a figyelmeztetéseket és az útmutatót későbbi használatra

Az „elektromos szerszám” kifejezés a figyelmeztetésekben az Ön által használt hálózati (vezetékes) vagy akkumulátorral üzemeltetett (vezeték nélküli) elektromos szerszámot jelenti.

2.2 A munkaterület biztonsága

1. Tartsa munkaterületét tisztán, és világítsa meg jól. A rendetlen vagy sötét munkaterület növeli a balesetveszélyt.
2. Soha ne használja az elektromos szerszámot robbanásveszélyes környezetben, például gyúlékony folyadékok, gázok vagy porok jelenlétében. Elektromos szerszámok használatakor szikra keletkezhet, amely begyújthatja a port vagy gázt.
3. Az elektromos szerszám használata közben tartsa távol a gyerekeket és a közelben tartózkodókat. Ha elterelik a figyelmét, elveszítheti a szerszám feletti uralmát.

2.3 Elektromos biztonság

Olvassa el az összes utasítást:

1. Az elektromos szerszám csatlakozódugója a hálózati csatlakozóaljzat kialakításának megfelelő legyen. Soha ne alakítsa át a csatlakozódugaszt. Földelt elektromos szerszámokhoz ne használjon semmilyen adapterdugót. Eredeti (nem átalakított) csatlakozók és ahhoz illő fali aljzatok használata mellett kisebb az áramütés veszélye.
2. Ügyeljen, hogy teste ne érintkezzen földelt felülettel, például csővezetékkel, radiátorral, hűtőszekrénnyel. Ha a teste leföldelődik, nagyobb az áramütés veszélye.
3. Esőtől és egyéb nedvességtől védje az elektromos szerszámokat. Ha víz kerül az elektromos szerszámba, nagyobb az áramütés veszélye.

4. Gondosan bánjon a hálózati kábellel. Soha ne a kábelnél fogva vigye az elektromos szerszámot, és kérjük, ne a kábelnél fogva húzza ki a csatlakozódugót a konnektorból. Tartsa távol a kábelt az éles peremektől és mozgó alkatrészektől, valamint védje az olajtól és hőtől. A sérült vagy megtekeredett kábelek növelik az elektromos áramütés veszélyét.
5. Ha a szabadban használja az elektromos szerszámot, kültéri használatra alkalmas hosszabbító kábelt vegyen igénybe. Kültéri használatra alkalmas hosszabbító kábel használata mellett kisebb az áramütés veszélye.

2.4 Személyes biztonság

1. Az elektromos szerszám használata során maradjon éber, koncentráljon az éppen végzett műveletre és használja a józan ítélőképességét. Ne használja a szerszámot, ha fáradt, ha gyógyszer, alkohol hatása vagy gyógykezelés alatt áll. Elektromos szerszám használata közben egy pillanatnyi figyelmetlenség is súlyos személyi sérülést okozhat.
2. Használjon egyéni védőfelszerelést. Mindig viseljen védőszemüveget. A védőfelszerelések (például porvédő maszk, biztonsági csúszásmentes cipő, védősisak vagy hallásvédő) csökkentik a személyi sérülés veszélyét.
3. Előzze meg a szerszám véletlen beindulását. Ellenőrizze, hogy a kapcsoló kikapcsolt állásban van-e, mielőtt a hálózatra és/vagy akkumulátorra kapcsolja, a kezébe veszi vagy magával viszi a szerszámot. Ne hordozza a feszültség alatt lévő szerszámot ujjával az üzemi kapcsolón, mivel az balesethez vezethet.
4. Távolítsa el a beállításhoz használt kulcsot vagy csavarkulcsot, mielőtt bekapcsolja az elektromos szerszámot. Forgó alkatrészen felejtett kulcs a szerszám beindulásakor személyi sérülést okozhat.
5. Ne nyúljon ki túl messzire. Kerülje a rendellenes testtartást, és egyensúlyát soha ne veszítse el munkavégzés közben. Így jobban irányíthatja az elektromos szerszámot, még váratlan helyzetekben is.
6. Megfelelő öltözéket viseljen. Ne hordjon ékszert vagy laza ruházatot munkavégzés közben. Haját, ruházatát és kesztyűjét tartsa távol a mozgó alkatrészektől. A laza ruházat, az ékszerek vagy a hosszú haj beleakadhatnak a mozgó alkatrészekbe.
7. Ha az adott eszközhöz porelszívó vagy porgyűjtő is tartozik, akkor győződjön meg arról, hogy ezeket megfelelően csatlakoztatta, ill. megfelelően használja. Porelszívó berendezés használatával nagymértékben csökkenthetők a por okozta veszélyek.
8. Ne engedje, hogy a szerszámok gyakori használata során szerzett tapasztalatai túlzott biztonságérzetet keltsenek Önben, és amiatt elhanyagolja a biztonsági alapelveket. Egyetlen gondatlan lépés másodpercek alatt súlyos sérüléshez vezethet.

2.5 Elektromos szerszámok használata és gondozása

1. Ne erőltesse az elektromos szerszámot. A munkafeladatnak megfelelő elektromos szerszámot használja. A megfelelő elektromos szerszám jobban és biztonságosabban végzi a munkát azon a fordulatszámon, amire azt tervezték.
2. Ne használja az elektromos szerszámot, ha a kapcsolóval nem lehet ki- és bekapcsolni. Bármely elektromos szerszám használata, amely nem irányítható megfelelően az indítókapcsolóval, nagyon veszélyes, ezért azonnal meg kell javíttatni a kapcsolót, ha sérült vagy nem működőképes.
3. A súlyos személyes sérülés veszélyének elkerülése érdekében áramtalanítsa a szerszámot, mielőtt beállítást végez, tartozékot cserél rajta vagy eltárolja. Ezekkel a megelőző biztonsági intézkedésekkel csökkenti a szerszám véletlen beindulásának a veszélyét.
4. A használaton kívüli elektromos szerszámot olyan helyen tárolja, ahol gyermekek nem férhetnek hozzá, és ne engedje, hogy olyan személyek használják, akik a szerszámot és ezeket az útmutatásokat nem ismerik. Az elektromos szerszámok nem képzett felhasználó kezében veszélyt jelentenek.
5. Fordítson gondot az elektromos szerszám karbantartására. Vizsgálja meg, hogy a mozgó részek megfelelően működnek-e, nincsenek-e akadályoztatva. Ellenőrizze a részegységeket, olajozásukat, esetleg előforduló töréseit, a kézvédő vagy a kapcsoló sérüléseit és minden olyan rendellenességet, ami befolyásolhatja a készülék használatát. Ha sérült az elektromos szerszám, használat előtt javíttassa meg. A nem megfelelően karbantartott elektromos szerszámok számos balesetet okoznak.
6. Tartsa élesen és tisztán a vágószerszámokat. A megfelelően karbantartott éles vágószerszám beszorulásának kisebb a valószínűsége, és könnyebben irányítható.

7. Az elektromos szerszámot, tartozékokat, szerszámszárakat stb. ezeknek az útmutatásoknak megfelelően használja, a munkakörülmények és az elvégzendő feladat figyelembevételével. Az elektromos szerszám nem rendeltetésszerű használata veszélyhelyzetet teremthet.
8. A fogantyúkat és markolási felületeket tartsa szárazon és tisztán, olajtól és zsírtól mentesen. Csúszós fogantyúkkal és fogási felületekkel váratlan helyzetekben nem lehet biztonságosan tartani és irányítani a szerszámot

2.6 Akkumulátoros szerszámok használata és gondozása

1. Csak a gyártó által előírt töltővel töltse az akkumulátort. Az a töltő, amely egy bizonyos fajta akkucsomag töltésére alkalmas, más típusú akkumulátornál tűzveszélyt okozhat.
2. Az elektromos szerszámot csak a kifejezetten hozzá készült akkucsomaggal használja. Másfajta akkumulátor használata sérülést vagy tüzet okozhat.
3. Ha nem használja, tartsa távol az akkucsomagot minden fémes tárgytól, például tűzőkapocstól, érmétől, kulcstól, szögtől, csavartól és minden más apró fémtárgytól, amely az érintkezőket rövidre zárhatná. Az akkumulátor pólusainak rövidre zárása égési sérülést vagy tüzet okozhat.
4. Kedvezőtlen körülmények között az akkumulátorból folyadék szivároghat; kerülje a vele való érintkezést. Ha véletlenül érintkezésbe került a folyadékkal, öblítse le vízzel. Ha a szemébe folyadék került, ezenkívül forduljon orvoshoz is. Az akkumulátorból kiömlő folyadék irritációt vagy égési sérülést okozhat.
5. Sérült vagy átalakított akkucsomagot vagy szerszámot ne használjon. Sérült vagy átalakított akkumulátor kiszámíthatatlanul viselkedhet, tüzet, robbanást vagy sérülést okozhat.
6. Tűztől és szélsőséges hőmérséklettől védje az akkucsomagot. Tűz vagy 130 °C feletti hőmérséklet hatására felrobbanhat.
7. Tartson be minden töltési útmutatást, és ne töltse az akkucsomagot az útmutatóban megadott tartományon kívüli hőmérséklet mellett. A helytelen töltés vagy a megadott tartományon kívüli hőmérséklet melletti töltés károsíthatja az akkumulátort, és tűzveszélyt okoz.

2.7 Szerviz

1. A szerszámot képzett szakemberrel szervizeltesse, és csak eredeti cserealkatrészeket használjon fel. Ezzel biztosítja az elektromos szerszám folyamatosan biztonságos működését.
2. Sérült akkucsomagot soha ne szervizeljen. Az akkucsomagok szervizelését csak a gyártó vagy megbízott szerviz végezheti.

2.8 További biztonsági információk

⚠ VIGYÁZAT

Soha ne alakítsa át a szerszámot

A szerszám bárminemű módosítása teljes garanciavesztéssel jár. A módosítással vagyoni kár és/vagy személyi sérülés súlyos kockázata léphet fel.

⚠ VIGYÁZAT

Mindig viseljen tanúsított védőeszközöket

Mindig viseljen biztonsági védőszemüveget. Az általános, hétköznapi szemüveg nem védőszemüveg. Viseljen arcmaszkot vagy porvédő álarcot, amikor a berendezés használata porképződéssel jár. Mindig viseljen tanúsított védőeszközöket:

⇒ ANSI Z87.1 védőszemüveg (CAN/CSA Z94.3)

⇒ ANSI S12.6 (S3.19) hallásvédő

⇒ NIOSH/OSHA/MSHA légzésvédő.

⚠ VIGYÁZAT

Mindig viseljen hallásvédőt

A szerszám használata közben mindig viseljen megfelelő, az ANSI S12.6 (S3.19) szabványnak megfelelő egyéni hallásvédőt. Bizonyos feltételek mellett, és bizonyos ideig tartó használat után a termék működésével járó zaj halláskárosodás kialakulását segítheti elő.

⚠ VIGYÁZAT

Szerszámokban való megbotlás vagy elesés veszélye

Amikor a szerszámot nem használja, az oldalára fektetve olyan stabil felületre helyezze, ahol nem fenyegeti a felborulás vagy leesés veszélye. Némelyik nagyméretű akkucsomaggal felszerelt szerszám függőlegesen is ráállítható az akkucsomagra, de könnyen felborulhat.

⚠ VIGYÁZAT

A heveder nem megfelelő használata súlyos sérülést eredményezhet

A sérülés elkerülésére:

⇒ Ügyeljen arra, hogy a hevedert használat közben biztonságosan és helyesen rögzítse. Ne használjon olyan hevedert, amelynek a pántja vagy csatjai sérültek.

1. TILOS a rendeltetési céljától (STANLEY Engineered Fastening® popszegecsek behúzása) eltérő célra használni.
2. Kizárólag a gyártó által ajánlott alkatrészeket, szegecseket és tartozékokat használja!
3. A szerszámot nem szabad leejteni, nem szabad kalapácsként használni.
4. Tartsa a szerszám fogantyúit szárazon, tisztán, olajtól és zsírtól mentesen.
5. Soha ne hagyjon őrizetlenül egy működésben lévő szerszámot, és használaton kívül minden esetben vegye ki az akkumulátort.
6. Ne nyúljon az indítókapcsoló közelébe, mielőtt a szerszámot a hálózatra és/vagy akkumulátorra csatlakoztatja, a kezébe veszi vagy hordozza.
7. Ne működtesse a szerszámot személyek felé irányítva
8. Tilos a szerszámot az orrház levételével működtetni.
9. A szerszám szellőzőnyílásaiba piszok, idegen anyag nem kerülhet, ez üzemi hibát okoz a gépben.

2.9 Címkék és ikonok

A szerszámon lévő jelölések

Dátumkód helye

A gyártási évet, hónapot és helyszínt is tartalmazó dátumkód a készülék burkolatába van nyomtatva, az akkumulátor és a készülék találkozásánál.

Címkék a szerszámon, a töltőn és az akkumulátoron

A kézikönyvünkben használt piktogramokon kívül a szerszám, töltő és az akkumulátor címkéjén a következő ábrák láthatók:

	Használat előtt olvassa el a kezelési útmutatót.		Víztől óvja.
	Használat előtt olvassa el a kezelési útmutatót.		A hibás vezetékeket azonnal cseréltesse ki.
	Viseljen védőszemüveget.		Tápellátás hibája.
	Viseljen hallásvédő eszközt.		Hibás akkucsomag vagy töltő.
	Viseljen légzésvédőt.		Ne tesztelje áramot jól vezető tárgyakkal.
	Akkumulátor töltése.	+40°c +4°c	Csak 4 és 40 °C közötti hőmérsékleten töltse.
	Akkumulátor feltöltve.		Akkucsomag kiselejtezésénél ügyeljen a környezetvédelemre.
	Késleltetés a hideg/meleg akkumulátor miatt.		Ne dobja tűzbe az akkucsomagot.
Li Ion	Li-ion akkucsomagok töltéséhez.		A töltési időtartamokat lásd a műszaki adatok cím alatt.
	Csak beltéri használatra.		Sérült akkucsomagot ne töltsön.
	Látható sugárzás. Ne nézzen a fénybe.		Áramütés veszélyére vonatkozó szimbólum.
	A DEWALT®/POP®Avdel® akkucsomagokat csak a meghatározott DEWALT®/ POP®Avdel® töltőkkel töltse. Ha nem		A DEWALT® töltő az EN 60335 szabványnak megfelelő kettős szigetelésű, ezért nincs szükség földelő vezetékre.

DEWALT®/POP®Avdel® akkumulátort és kifejezetten a hozzá készült DEWALT®/POP®Avdel® töltőt használja, akkor a töltő felrobbanhat vagy egyéb veszélyes helyzeteket idézhet elő.

2.10 Fontos biztonsági utasítás az összes akkumulátortöltőre vonatkozóan

Őrizze meg ezeket az utasításokat:

Ebben az útmutatóban fontos biztonsági és használati utasítások találhatók a kompatibilis akkumulátortöltőkre vonatkozóan (lásd a műszaki adatokat).

⚠ FIGYELEM

Áramütés folyadék miatt

Áramütés veszélye. Ne engedje, hogy folyadék kerüljön a töltő belsejébe. Ez áramütést okozhat.

⚠ FIGYELEM

Áramütés vagy tűz

A személyi sérülések kockázatának csökkentése érdekében:

⇒ Hibaáram-védelemmel ellátott (legfeljebb 30 mA-es) áramforrás használatát javasoljuk.

⚠ VIGYÁZAT

Égési sérülés veszélye

A személyi sérülések kockázatának csökkentése érdekében:

⇒ Csak DEWALT® akkumulátorokat töltsön. Más típusú akkumulátor szétrobbanhat, személyi sérülést és anyagi kárt okozva.

⚠ VIGYÁZAT

Annak kockázatai, hogy gyermekek játszanak a készülékekkel

A személyi sérülések kockázatának csökkentése érdekében:

⇒ Ügyeljen a gyermekekre, hogy ne játszhassanak vele.

MEGJEGYZÉS/UTASÍTÁS

Bizonyos körülmények között előfordulhat, hogy az elektromos hálózatra kapcsolt töltő belsejébe került idegen anyag rövidre zárja a töltő érintkezőit. A töltő üregeitől távol kell tartani az áramot jól vezető idegen anyagokat, például (a teljesség igénye nélkül) acélforgácsvatta, alufólia és egyéb fémrészecskék. Mindig húzza ki a töltő dugaszát a konnektorból, amikor nincs benne akkumulátor. Tisztítás előtt is húzza ki a töltő dugaszát a konnektorból.

1. A töltő használata előtt olvasson el a töltőn, az akkucsomagon és magán a terméken megtalálható minden útmutatást és biztonsági figyelmeztetést.
2. Ne próbálja az akkucsomagot olyan töltővel tölteni, amely ebben a kézikönyvben nem szerepel. A töltőt és az akkumulátort kimondottan egymáshoz terveztük.
3. Ezek a töltők rendeltetésszerűen kizárólag DEWALT® akkumulátorok töltésére használhatók. Minden más célú felhasználása tüzet vagy akár halálos áramütést eredményezhet.
4. Esőtől és hótól óvja a töltőt.
5. Ne a kábelénél, hanem a dugaszánál fogva húzza ki a konnektorból. Így kisebb lesz a kábel és a dugasz sérülésének esélye.
6. Úgy vezesse el a kábelt, hogy ne léphessenek rá, ne botolhassanak meg benne, ne sérülhessen, és ne feszüljön.
7. Soha ne helyezze a töltőt puha felületre, ne tegyen rá semmilyen tárgyat, mert eltorlaszolódhatnak a szellőzőnyílások, és amiatt túlmelegedhet a készülék belseje. Hőt leadó tárgyaktól távolra helyezze. A töltő a készülékház tetején és alján lévő szellőzőnyílásokon át szellőzik.
8. Ne használja a töltőt, ha a kábele vagy a csatlakozódugasza sérült – ezeket azonnal cseréltesse ki.
9. Ne használja a töltőt, ha azt erős ütés érte, leesett vagy más módon megsérült. Ilyen esetben juttassa el egy megbízott szervizbe.
10. Ne bontsa szét, hanem vigye el egy megbízott szervizbe, ha karbantartásra vagy javításra szorul. A helytelen összeszerelés akár halálos áramütést vagy tüzet okozhat.
11. Tisztítás előtt kapcsolja le a töltőt az elektromos hálózatról. Úgy kisebb lesz az áramütés veszélye. Nem elég csak kivenni az akkumulátort a töltőből, mert attól még nem szűnik meg az áramütés veszélye.
12. Soha ne próbáljon meg két töltőt egymáshoz csatlakoztatni.
13. A töltőt szabványos háztartási feszültségre terveztük (lásd a töltő specifikációit). Ne is próbálja más feszültségen használni. Ez nem vonatkozik a jármű akkumulátorok töltőire.
14. Hosszabbító kábelt csak akkor használjon, ha mindenképpen szükséges. Nem megfelelő hosszabbító kábel használata tüzet vagy akár halálos áramütést is okozhat.

2.11 Fontos biztonsági utasítások az összes akkucsomagra vonatkozóan

Akkumulátor utánrendelése esetén a rendelésen tüntesse fel az akkumulátor termékkódját és feszültségét. Az akkucsomagot nem teljesen feltöltött állapotban szállítjuk. Az akkucsomag és a töltő használata előtt olvassa el az alábbi biztonsági útmutatót. Ezután az ismertetett eljárás szerint végezze a töltést.

Olvassa el az összes utasítást

1. Ne töltse, és ne használja az akkumulátort robbanásveszélyes légkörben, például ahol gyúlékony folyadékok, gázok vagy por vannak jelen. Amikor az akkumulátort a töltőbe helyezi, vagy onnan kiveszi, a por vagy a gázok meggyulladhatnak.
2. Soha ne próbálja az akkucsomagot a töltőbe erőltetni. Semmilyen módon ne alakítsa át az akkucsomagot azért, hogy beilleszthesse egy vele nem kompatibilis töltőbe, mert az akku megrepedhet és súlyos személyi sérülést okozhat.
3. Az akkumulátorokat csak a kijelölt DEWALT® töltőkkel töltse.
4. Ne fröccsentsen rá vizet, és ne merítse vízbe vagy más folyadékba.
5. Ne tárolja és ne használja a szerszámot és az akkumulátort olyan helyen, ahol a hőmérséklet elérheti vagy meghaladhatja a 40˚ C-ot (például pajtákban vagy fémépületekben nyáron). Az akkumulátort hűvös és száraz helyen tárolja, hogy élettartama a leghosszabb legyen.
6. Ha nem használja, tartsa távol az akkucsomagot minden fémes tárgytól, például tűzőkapocstól, érmétől, a kulcsoktól, szögtől, csavartól és minden más apró fémtárgytól, amely az érintkezőket rövidre zárhatná.
7. Az akkumulátorokat ne selejtezze ki vízbe.

⚠ FIGYELEM

Tűzveszély. Soha semmilyen okból ne próbálja szétbontani az akkucsomagot. Ha az akkucsomag háza megrepedt, vagy más módon megsérült, ne tegye be a töltőbe. Ne nyomja össze, ne ejtse le, ne sértse fel. Ne használjon olyan akkucsomagot, amelyet erős ütés ért, leesett, vagy más módon sérült (azaz szeggel kilyukasztották, kalapáccsal ráütöttek, ráléptek). Ez akár halálos áramütéssel is járhat. A sérült akkucsomagokat újrahasznosítás céljából vissza kell juttatni a szervizbe.

⚠ FIGYELEM

Tűzveszély. Úgy tárolja vagy hordozza az akkucsomagot, hogy a szabadon álló pólusai ne érintkezhessenek fémtárgyakkal. Ha az akkucsomagot külön szállítja, akkor győződjön meg róla, hogy pólusai védve vannak, és jól el vannak szigetelve az esetlegesen velük érintkezésbe lépő, és azáltal rövidzárlatot előidéző anyagoktól.

⚠ VIGYÁZAT

Amikor a szerszámot nem használja, az oldalára fektetve olyan stabil felületre helyezze, ahol nem fenyegeti a felborulás vagy leesés veszélye. Némelyik nagyméretű akkucsomaggal felszerelt szerszám függőlegesen is ráállítható az akkucsomagra, de könnyen felborulhat.

2.12 A lítium-ion (LI-ION) akkumulátorokra vonatkozó speciális biztonsági utasítások

1. Ne dobja tűzbe az akkucsomagot még akkor sem, ha súlyosan megrongálódott vagy teljesen elhasználódott. Az akkucsomag tűzben felrobbanhat. Lítium-ion akkumulátor égésekor mérgező gőzök és más mérgező anyagok keletkeznek.
2. Ha az akkumulátor tartalma a bőrével érintkezésbe került, azonnal mossa le kímélő szappannal és vízzel. Ha az akkumulátor-folyadék a szemébe jutott, öblítse tiszta vízzel legalább 15 percig vagy addig, amíg az irritáció meg nem szűnik. Ha orvosi segítségre lenne szüksége, tájékoztassa az orvost, hogy az elektrolit folyékony szerves karbonátok és lítiumsók elegyét tartalmazza.
3. A felnyitott akkumulátor-cellák tartalma irritálhatja a légutakat. Szellőztessen friss levegővel. Ha a tünetek nem szűnnének meg, forduljon orvoshoz.

⚠ FIGYELEM

Égési sérülés az akkumulátorfolyadék miatt

Szikrától vagy lángtól az akkumulátor-folyadék meggyulladhat.

2.13 Maradványkockázatok

Bizonyos fennmaradó kockázatok a vonatkozó biztonsági előírások betartása és a védőeszközök használata ellenére sem kerülhető el. Ezek a következők:

- Halláskárosodás.
- A repülő törmelék miatti személyi sérülés veszélye.
- A munka közben felforrósodott tartozékok megérintése miatti égési sérülés.
- A hosszú ideig tartó használat miatt bekövetkező személyi sérülés.

3 Műszaki adatok

MEGJEGYZÉS/UTASÍTÁS

Az orrcserét leszámítva, a körülményektől függetlenül tilos karbantartást vagy szervizelést végezni a berendezésen!

3.1 A szerszám műszaki adatai

Műszaki adatok	Egység	BLC40PB-35
Feszültség	VDC	18 névl. (20 max)
Típus		3
Akkumulátor típusa		Li-ion
Súly (akkucsomag nélkül)	kg [font]	4,7

A zaj és a vibráció összértéke (triax vektorösszeg) az EN 60745-1 és az EN 62841-1 szabvány előírásai alapján:

Műszaki adatok	Egység	Érték
LPA (hangnyomás)	dB(A)	82
KPA (hangnyomással kapcsolatos bizonytalanság)	dB(A)	2
LWA (hangteljesítmény)	dB(A)	90
KWA (hangteljesítménnyel kapcsolatos bizonytalanság)	dB(A)	2
Ah rezgésszint	m/s²	0,4
K rezgési bizonytalanság	m/s²	1,5

Műszaki adatok	Egység	4,0 Ah	5,0 Ah
Súly	kg [font]	5,35	5,35
Hosszúság	mm	361,1	361,1
Magasság	mm	333,6	333,6
Lökethossz	mm	40	
Húzóerő	N	35000	
Szegecstartomány névl. átm.	mm	AVBOLT Standard 5/16"	

3.2 Az akkucsomagra és a töltőre vonatkozó műszaki adatok

Akkucsomag**	Egység	Érték
Akkumulátor típusa		Li-ion
Feszültség	VDC	18 névl. (20 max)
Kapacitás	Ah	4,0/5,0

Akkucsomag**	Egység	Érték
Súly	kg [font]	0,61/0,62
Töltés időtartama	perc	60/75

Töltő**	Egység	NA	JP	QW/GB/XE/XD/KR	A9
Akkumulátor típusa		Li-ion	Li-ion	Li-ion	Li-ion
Akkumulátor típusa - Hálózati feszültség	VAC	120	100	230	220
Felvett frekvencia	Hz	60	50/60	50	50
Súly	kg [font]	0,5	0,5	0,5	0,5

Biztosítékok		
Európa	230 V-os szerszámok	10 amper, hálózati
E.K. és Írország	230 V-os szerszámok	3 amper, a csatlakozódugóban

* Az BLC40PB-35 a DEWALT® 18 V-os vagy 20 V-os maximális feszültségű, becsúsztatható Li-ion akkumulátorokkal kompatibilis.

**A töltési időtartam a DCB1104 DEWALT® töltőre vonatkozik.

3.3 Szegecsek hozzávetőleges száma töltésenként

Névl. Szegecs átm.	4,0 Ah-s akkumulátor	5,0 Ah-s akkumulátor
Ø 8,0 mm	320	440

MEGJEGYZÉS/UTASÍTÁS

Ezek az értékek teljesen feltöltött akkumulátorral való működtetés esetére vonatkozó becslések, csak tájékoztatásul szolgálnak. Az eredmények a szegecs anyagától, a szerszám/akkumulátor állapotától és a munkakörnyezettől függően változhatnak.

3.4 Elhelyezési előírások

Kötőelem	
Típus	Méret
AVBOLT® Standard	5/16"

3.5 A csomag tartalma

Leírás	Cikkszám	BLC40PB-35-A91821	BLC40PB-35-A91822	BLC40PB-35-A9-B-KIT	BLC40PB-35-QW1822	BLC40PB-35-JP1822
Alapszerszám	BLC40PB-35-B (TRM01501)	1	1	1	1	1
Töltő	DCB1104	1	1	-	1	1

Leírás	Cikkszám	BLC40PB-35-A91821	BLC40PB-35-A91822	BLC40PB-35-A9-B-KIT	BLC40PB-35-QW1822	BLC40PB-35-JP1822
Akkumulátor (4,0 Ah)	DCB182 vagy DCB204	1	2	-	2	2
Használati utasítás	TRM01497	1	1	1	1	1
Textilheveder	TRM01589	-	1	-	1	1
Vállpánt	N463971	-	1	-	1	1
Csavarhúzó	60-821-23	1	1	-	1	1
Orrszerelvény (AVBOLT® Standard 5/16")	72200-07700	1	1	-	-	-

MEGJEGYZÉS/UTASÍTÁS

Az akkumulátor és a töltő a rendelkezésre állástól/szükségletektől függően változhat.

3.6 Fő részegységek listája

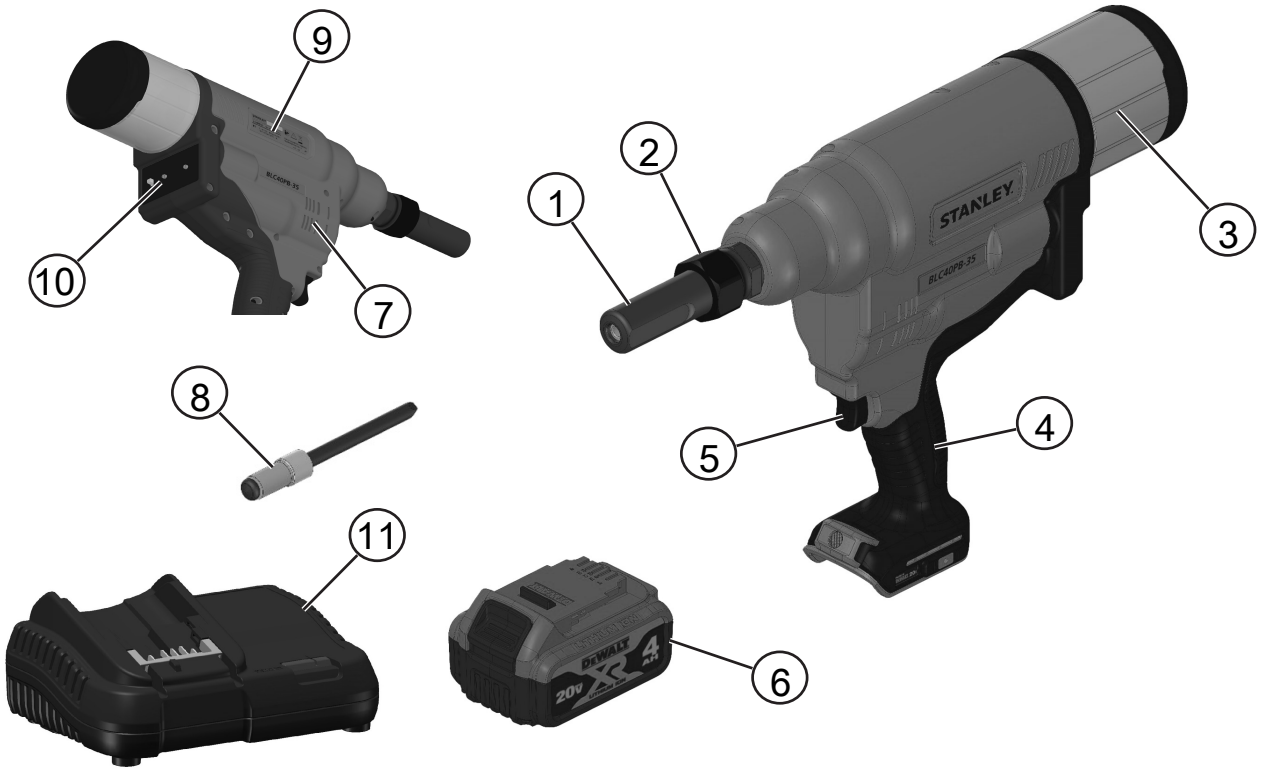

Ábra 1: BLC40PB-35 szegecselő szerszám

1	Orrszerelvény	2	Záróanya
3	Szegecstüske-gyűjtő	4	Fogantyú
5	Indítógomb	6	Akkumulátor [4.0 Ah-s látható]

7	Elvezető nyílás	8	Szegecs
9	Típusszám/sorozatszám	10	Felhasználói felület
11	Töltő		

MEGJEGYZÉS/UTASÍTÁS

Az akkumulátorcímke a helyi elérhetőségtől függően 18 V vagy 20 V (max.) lehet, a szerszám mind a két Dewalt® változattal kompatibilis.

4 A szerszám beállítása

4.1 Rendeltetésszerű használat

Ezt a szerszámot a STANLEY Engineered Fastening® popszegecsek behúzásához terveztük.

MEGJEGYZÉS/UTASÍTÁS

Ezt a szerszámot csak tapasztalt kezelőknek szabad használniuk

Ne engedjen gyermeket a szerszám közelébe. Ha kevésbé gyakorlott személy használja, biztosítson számára felügyeletet.

⇒ Ezt a szerszámot gyermekek vagy fogyatékkal élők csak felügyelet mellett használhatják.

⇒ A terméket nem használhatják olyan személyek (a gyermekeket is beleértve), akik nincsenek fizikai, érzékelési vagy mentális képességeik teljes birtokában, vagy nincs meg a szükséges tapasztalatuk és tudásuk vagy képzettségük, kivéve, ha a biztonságukért felelős személy felügyeletet biztosít számukra. Gyermekeket soha ne hagyjon felügyelet nélkül a termék közelében.

MEGJEGYZÉS/UTASÍTÁS

Ne használja a szerszámot nedves környezetben, illetve gyúlékony folyadékok vagy gázok jelenlétében.

	A szerszám üzembe helyezése előtt olvassa el az összes biztonsági figyelmeztetést és utasítást.
	A beszereléshez szükséges eszköz használata során mindig viseljen jóváhagyott hallásvédőt és védőszemüveget.

⚠ FIGYELEM

Azzal anyagi kárt vagy személyi sérülést okozhat.

Az elektromos szerszámon vagy annak részein soha ne végezzen átalakítást.

⚠ FIGYELEM

A szerszám beállítása előtt mindig vegye ki belőle az akkumulátort.

A szerszám használata előtt

1. Válassza ki a megfelelő méretű orrszerelvényt, és szerelje fel.
2. Győződjön meg róla, hogy az akkumulátor teljesen fel van töltve.
3. Helyezze be az akkucsomagot a szerszámba.
4. Gyorsan húzza meg, majd engedje el a ravaszt, így a szerszám alaphelyzetbe áll.

4.2 Orrberendezés

⚠ FIGYELEM

A szerszám beállítása előtt mindig vegye ki belőle az akkumulátort.

Orrszerelvény az AVBOLT® Standard 5/16" szerszámhoz, cikkszám: 07220-07700

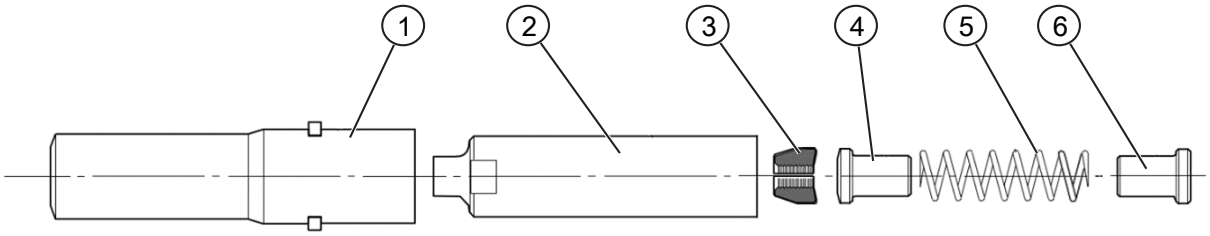

Ábra 2: Orrszerelvény

Elem	Leírás	Cikkszám
1	Üllő	07220-07701
2	Befogópatron	07220-07702
3	Szorítópofák	73411-03303
4	Ütköző	07220-07703
5	Rugó	07220-06305
6	Rugóvezető	07220-07704

Orrszerelvény beszerelési útmutatója:

1. A szorítópofákat (3) vékonyan kenje be molibdén tartalmú lítiumos zsírral.
2. Szerelje össze a rugóvezetőt (6), a rugót (5) és az ütközőt (4). Helyezze őket egy sima, egyenletes felületre.
3. Kiegyensúlyozva helyezze a három szorítópofát (3) az ütközőre (4).
4. Óvatosan eressze az összeszerelt alkatrészekre a befogópatront (2).
5. Tartsa a szerszámot lefelé nézve. Az összeszerelt befogópatront csavarja teljesen a szerszámfej dugattyújára. Erre alkalmas csavarkulccsal húzza meg.
6. Helyezze az üllőt (1) a befogópatronra (2), majd a szerszámra.
7. Helyezze el az adaptergyűrűt úgy, hogy az adaptergyűrű hornya illeszkedjen az üllő (1) füléhez.
8. Helyezze a záróanyát az üllő fölé, majd egy megfelelő csavarkulccsal húzza a szerszámra.

A záróanya ajánlott húzási nyomatéka: 30 Nm-50 Nm.

4.3 Felhasználói felület

A szerszám hátsó oldalán található felhasználói kezelőfelület a húzóerő-, húzólöket-kapcsolóból (12) és két forgókapcsolóból (13) áll.

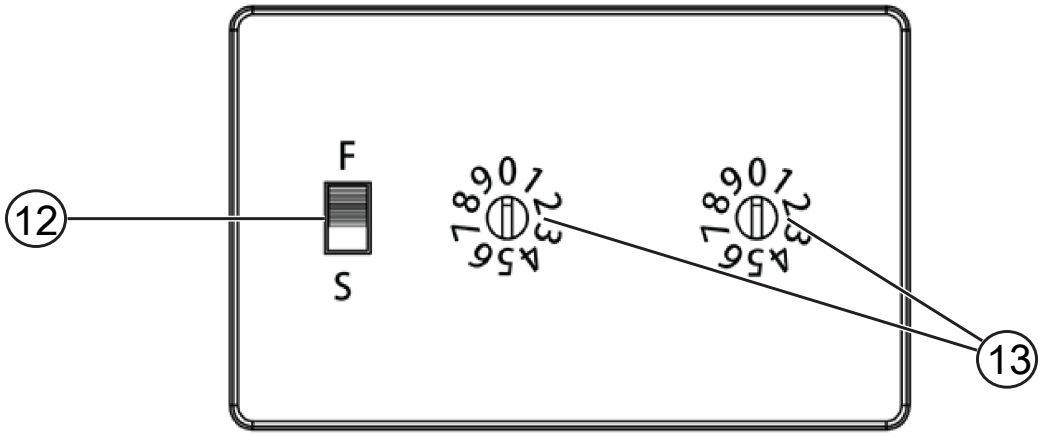

Ábra 3: Felhasználói felület

12 Erőlöket kapcsoló	13 Forgassa el a kapcsolókat.

AVBOLT® standard szegecs

Ha szabványos Avbolt szegecset használ, mindkét forgókapcsolót (13) állítsa „0” és „0” állásba. A forgókapcsoló (13) irányai a kapcsoló üreges oldala szerint határozhatók meg. A kapcsolót (13) a mellékelt laposfejű csavarhúzóval forgassa el. Standard Avbolt szegecset használata esetén az erőlöket kapcsoló (12) bármelyik irányba beállítható.

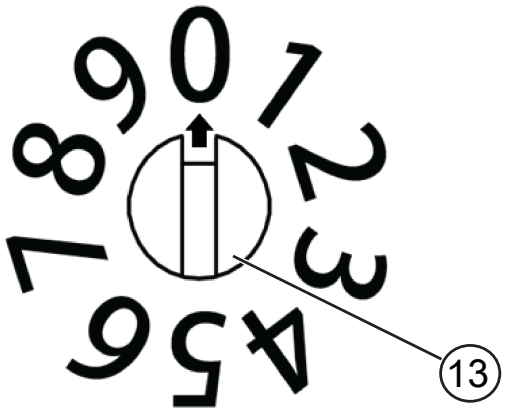

Ábra 4: Forgassa el a kapcsolót.

4.4 Töltők

A szerszám DEWALT® töltővel tölthető. A töltő használata előtt feltétlenül olvasson el minden biztonsági útmutatást. A töltő nem igényel semmilyen beállítást, úgy terveztük, hogy kezelése a lehető legegyszerűbb legyen.

4.4.1 Akkumulátor töltése

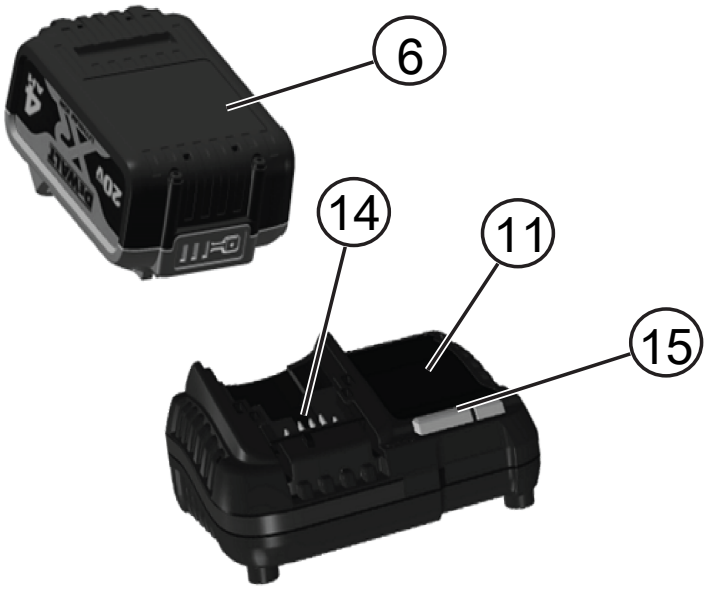

Ábra 5: Helyezze be az akkumulátort

6	Akkucsomag	11	Töltő
14	Töltőcsatlakozó	15	Töltésjelző lámpa

1. Az akkucsomag behelyezése előtt csatlakoztassa a töltőt egy megfelelő elektromos aljzathoz. (Lásd a töltő műszaki adatainál.)
2. Helyezze az akkumulátort a töltőbe, ügyelve arra, hogy ott teljes mértékben illeszkedjen. A piros (töltésjelző) fény villogása jelzi, hogy a töltés megkezdődött.
3. A töltés befejezését a lámpa folyamatos piros fénye jelzi. Az akkumulátor teljesen feltöltődött, használhatja, vagy a töltőben is hagyhatja.
4. Ha szeretné eltávolítani az akkumulátort a töltőből, nyomja be az akkumulátor kioldógombját az akkumulátoron.

MEGJEGYZÉS/UTASÍTÁS

A Li-ion akkumulátort maximális teljesítménye és élettartama érdekében az első használat előtt teljesen töltse fel.

4.4.2 Töltési művelet

Az akkumulátor töltöttségi szintjét lásd az alábbi táblázatban.

Töltésjelzők:		
	Töltés	
	Teljesen feltöltve	
	Késleltetés a hideg/meleg akkumulátor miatt*	

A piros fény tovább fog villogni, de a töltés folyamata idején egy sárga fény is világítani fog. Amint az akkumulátor optimális hőmérsékletet ér el, a sárga fény kialszik, és a töltő folytatja a töltést.

Hibás akkucsomagot ez a töltő nem tölt. Az akkumulátor hibáját a töltő úgy jelzi, hogy nem gyullad ki a jelzőfény, vagy pedig az akkumulátor vagy a töltő hibájára utaló villogási sémát jeleníti meg.

MEGJEGYZÉS/UTASÍTÁS

Ugyanez a töltő hibáját is jelentheti. Ha a töltő hibát jelez, márkaszervizzel vizsgáltassa be a töltőt és az akkumulátort.

Meleg/hideg késleltetés

Ha a töltő azt érzékeli, hogy az akkumulátor túl meleg vagy túl hideg, automatikusan elindítja a meleg/hideg késleltetést, felfüggesztve a töltést mindaddig, amíg az akkumulátor megfelelő hőmérsékletet nem ér el. A töltő ezután automatikusan töltési üzemmódra kapcsol. Ez a funkció maximális élettartamot biztosít az akkumulátornak. A hideg akkumulátor csak kb. fele olyan gyorsan töltődik fel, mint a meleg akkumulátor. Az akkumulátor a teljes töltési folyamat során a kezdeti lassúbb ütemben töltődik, és a töltés sebessége akkor sem áll vissza a maximumra, ha közben az akkumulátor felmelegszik.

4.4.3 Lítium-ion akkucsomagok

A STANLEY Engineered Fastening® Li-ion akkumulátoros szerszámok elektronikus védelmi rendszerrel rendelkeznek, amely megvédi az akkumulátort a túlterheléstől, túlmelegedéstől vagy túlzott lemerüléstől. A készülék automatikusan kikapcsol, ha az elektronikus védőrendszer működésbe lép. Ha ez történik, helyezze a Li-ion akkumulátort a töltőre, és teljesen töltse fel.

4.5 Akkumulátorok

Az akkucsomag be- és kiszerelése a szerszámba/szerszámból

Ábra 6: Akkucsomag

6	Akkucsomag

MEGJEGYZÉS/UTASÍTÁS

A legjobb eredmények érdekében gondoskodjon az akkucsomag teljes feltöltéséről. Amint az akkumulátor teljesen feltöltődött, a szerszám minden figyelmeztetés nélkül kikapcsol.

Az akkucsomag beszerelése a fogantyúba

1. Igazítsa az akkumulátort a szerszám fogantyújában kialakított sínekhez.

2. Addig csúsztassa az akkumulátort a fogantyúba, amíg stabilan nem illeszkedik, és bizonyosodjon meg arról, hogy nem tud onnan kiszabadulni.

Az akkucsomag kivétele a fogantyúból

1. Nyomja meg az akkumulátor kioldógombját, majd határozott mozdulattal húzza ki az akkumulátort a fogantyúból.
2. Helyezze az akkumulátort a töltőbe a kézikönyv töltőre vonatkozó fejezetének útmutatásai szerint.

Javaslatok a tároláshoz

- A tárolásra a hűvös és száraz, közvetlen napfénytől, túl nagy melegtől és hidegtől védett helyek a legalkalmasabbak. Az optimális teljesítmény és élettartam érdekében az akkucsomagot szobahőmérsékleten tárolja.
- Az optimális eredmények érdekében hosszú idejű tárolásnál ajánlatos a teljesen feltöltött akkumulátort hűvös, száraz helyen, a töltőn kívül tartani.

MEGJEGYZÉS/UTASÍTÁS

Az akkucsomagokat nem szabad teljesen lemerült állapotban tárolni. Használat előtt fel kell tölteni.

5 A szerszám működtetése

⚠ VIGYÁZAT

Mindig tartsa be a biztonsági utasításokat és az érvényes előírásokat.

⚠ VIGYÁZAT

A sérülésveszély csökkentése érdekében vegye ki az akkucsomagot a szerszámból, mielőtt beállítást végez rajta, illetve amikor tartozékot fel- vagy leszerel. A szerszám véletlen beindulása sérülést okozhat.

⚠ VIGYÁZAT

A súlyos személyi sérülés veszélyének csökkentése érdekében mindig a bemutatott helyes kéztartást alkalmazza.

⚠ VIGYÁZAT

A súlyos személyi sérülés veszélyének csökkentése érdekében mindig erősen tartsa a szerszámot, számítva annak hirtelen megugrására.

5.1 Megfelelő kéztartás

A helyes kéztartás az, ha egyik keze a főfogantyún van. A szerszám bal és jobb kézzel is működtethető.

5.2 A szerszám működése

A popszegecsek behelyezéséhez kövesse az alábbi utasításokat:

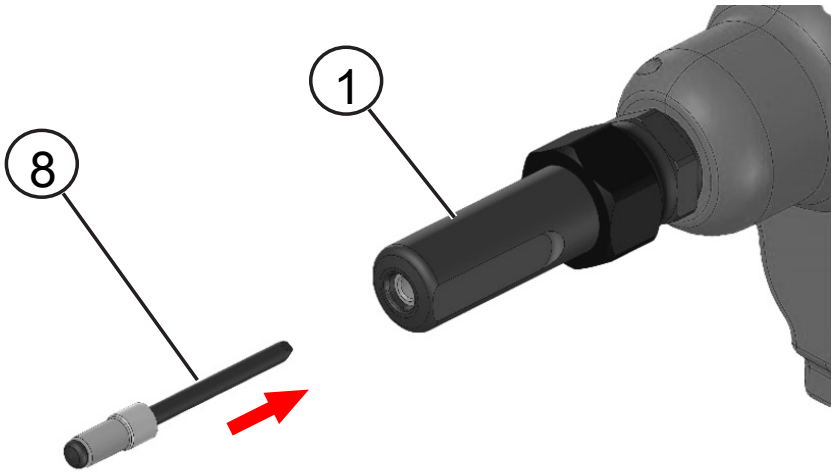

Ábra 7: Helyezzen be popszegecset.

1	Orrszerelvény	8	Szegecs

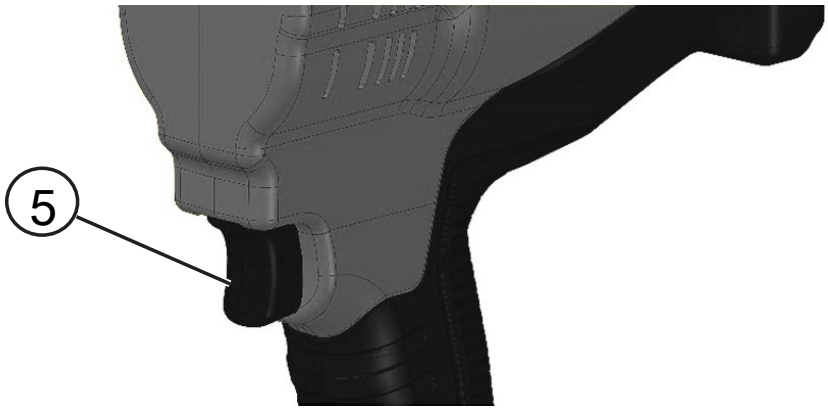

Ábra 8: Indítógomb

5	Indítógomb

1. Az Avbolt standard szegecsnél a felhasználói felület (szám) értékét állítsa „0” és „0” értékre. lásd köv. fejezet Felhasználói felület [▸ 293].
2. Helyezze be a popszegecset az orrszerelvénybe.
3. Állítsa helyzetbe a szerszámot.
4. Húzza be és tartsa behúzva az indítógombot addig, amíg a szegecs teljes mértékben be nem nyomódik a munkadarabba.
5. Amikor a popszegecs tökéletesen be lett húzva, a szerszám magától visszaáll alaphelyzetbe.
6. Engedje el az indítókapcsolót.
7. A tüske a szegecstüske-gyűjtőbe esik, amikor a szerszám következő szegecset az orrszerelvénybe helyezi vagy a következő szegecset rögzíti.

Ha a szegecselés befejezése előtt elengedi az indítógombot, a szerszám visszatér a kiindulási helyzetbe. Ha a szegecs nincs teljesen behúzva, ismételje meg az előbbi lépéseket.

Reset (alaphelyzetbe állítás) funkció

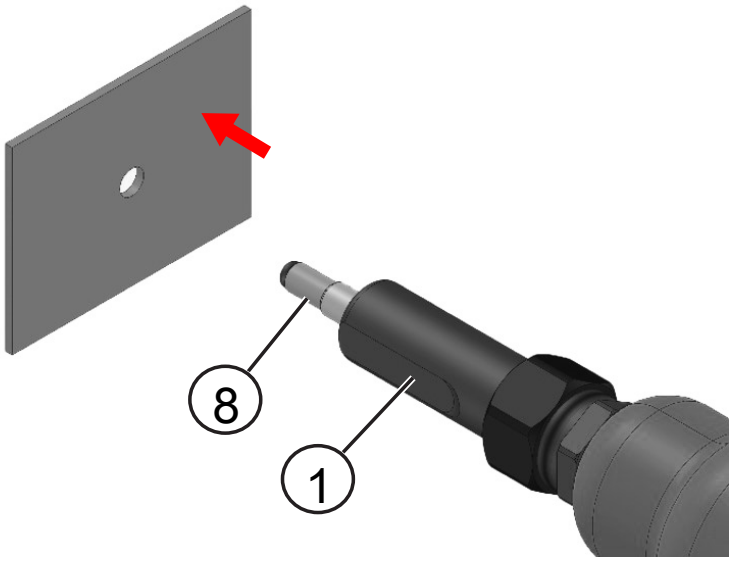

Ábra 9: Szegecs

1	Orrszerelvény	8	Szegecs

Ha a szerszám az indítógomb elengedése után nem áll vissza a kiindulási helyzetébe, vagy a beállított löket közben leáll, állítsa alaphelyzetbe a szerszámot úgy, hogy gyorsan behúzza és elengedi az indítógombot (5). Amennyiben ez nem oldja meg a problémát, vegye ki az akkumulátort, majd tegye vissza, és ismételje meg az előző lépést. Ha a probléma továbbra is fennáll, vegye fel a kapcsolatot a helyi szervizképviselővel.

A szegecstüske-gyűjtő kiürítése

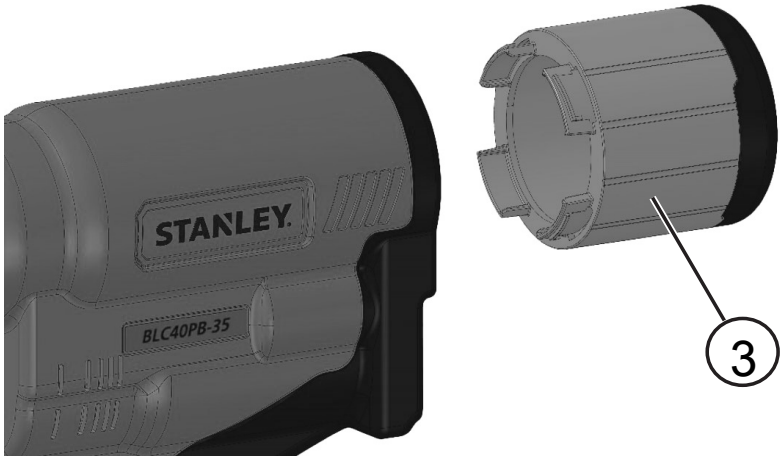

Ábra 10: Szegecstüske-gyűjtő

3	Szegecstüske-gyűjtő

A szegecstüske-gyűjtő feladata a fel nem használt szegecstüskék összegyűjtése. A szegecstüske-gyűjtőt a gyűjtő telítettségi szintjének megfelelően kell kiüríteni. Azaz körülbelül 100 szegecs után.

1. Döntse hátra a szerszámot, hogy minden fel nem használt szegecstüske a szegecstüske-gyűjtőbe eshessen.
2. A szegecstüske-gyűjtő (3) kinyitásához a gyűjtőt forgassa el az óramutató járásával ellenkező irányba.
3. A fel nem használt szegecstüskéket egy megfelelő újrahasznosító tartályba vagy szeméttárolóba ürítse
4. A szegecstüske-gyűjtő (3) bezárásához forgassa a szegecstüske-gyűjtőt az óramutató járásával megegyező irányba, amíg a helyére nem kattan a gyűjtő.

6 A szerszám karbantartása

6.1 Karbantartás gyakorisága

Elem	Gyakoriság
A szerszám általános átvizsgálása	Naponta
Az orrberendezés tisztítása és kenése	Naponta, vagy 5000 behajtás után
Ellenőrizze a szorítópofákat kopás és sérülés szempontjából	5 000 behajtás
Ellenőrizze a z üllőt kopás és sérülés szempontjából	25 000 behajtás
A szerszám teljes körű szervize	150 000 behajtás

A szerszám karbantartását csak szakember végezheti. Évente vagy 150000 ciklusonként (amelyik korábban bekövetkezik), teljes átvizsgálás szükséges.

Szervizt vagy karbantartást követően gyorsan húzza meg, majd engedje el az indítógombot, így a szerszám alaphelyzetbe áll.

6.2 Tisztítás

A berendezés tisztítása közben mindig viseljen jóváhagyott védőszemüveget és hallásvédőt.

6.2.1 A szerszám külső része

Tartsa a kefe nélküli motor kivezető szellőzőnyílásait (7) tisztán, por- és szennyeződésmentesen. Szükség esetén puha és nedves ronggyal törölje le a port és a szennyeződést a kivezető nyílásokról. Amikor a kivezetőnyílások és azok környékén por és szennyeződés gyülemlik fel, száraz levegővel fúvassa ki a készülékházból (7).

⚠ FIGYELEM

A művelet végzésekor viseljen jóváhagyott védőszemüveget és jóváhagyott porvédő maszkot.

⚠ FIGYELEM

A szerszám nemfémes részeit soha ne tisztítsa oldószerrel vagy más erős vegyszerrel. Ezek a vegyszerek meggyengíthetik az alkatrészek anyagát. Csak kímélő szappanos vízzel megnedvesített ronggyal tisztítsa. Ne hagyja, hogy a szerszám belsejébe folyadék kerüljön, és soha ne is merítse folyadékba egyik részét sem.

6.2.2 A szerelvény tisztítása és szervizelése

Szedje szét és tisztítsa meg az orrszerelvényt, fordítson különös figyelmet a pofákra. Az összeszerelés előtt kenje meg molibdén-diszulfid tartalmú zsírral. lásd köv. fejezet Orrberendezés [▶ 293] az összeszereléshez és szétszereléshez.

6.2.3 A töltő tisztítására vonatkozó utasítások

⚠ FIGYELEM

Áramütés veszélye. Tisztítás előtt húzza ki a töltő dugaszát a konnektorból.

A töltő külsején lerakódott szennyeződést és zsírt ronggyal vagy puha, nem fémszálas kefével távolíthatja el. Vízzel vagy tisztítószer-oldattal ne tisztítsa.

6.3 Akkumulátor

Ezt a hosszú élettartamú akkumulátort fel kell tölteni, ha már nem ad le elegendő teljesítményt olyan munkafolyamatoknál, amelyeket korábban könnyen el lehetett vele végezni. Hasznos élettartama végén környezetbarát módon selejtezze le:

- Merítse le teljesen az akkumulátort, majd vegye ki a szerszámból.
- A lítium-ion akkumulátorok újrahasznosíthatók. Juttassa el őket forgalmazójához vagy a helyi hulladékhasznosító telepre. Az összegyűjtött akkucsomagokat megfelelő módon újrahasznosítják vagy selejtezik le.

7 Általános szerelvények

7.1 Robbantott nézet

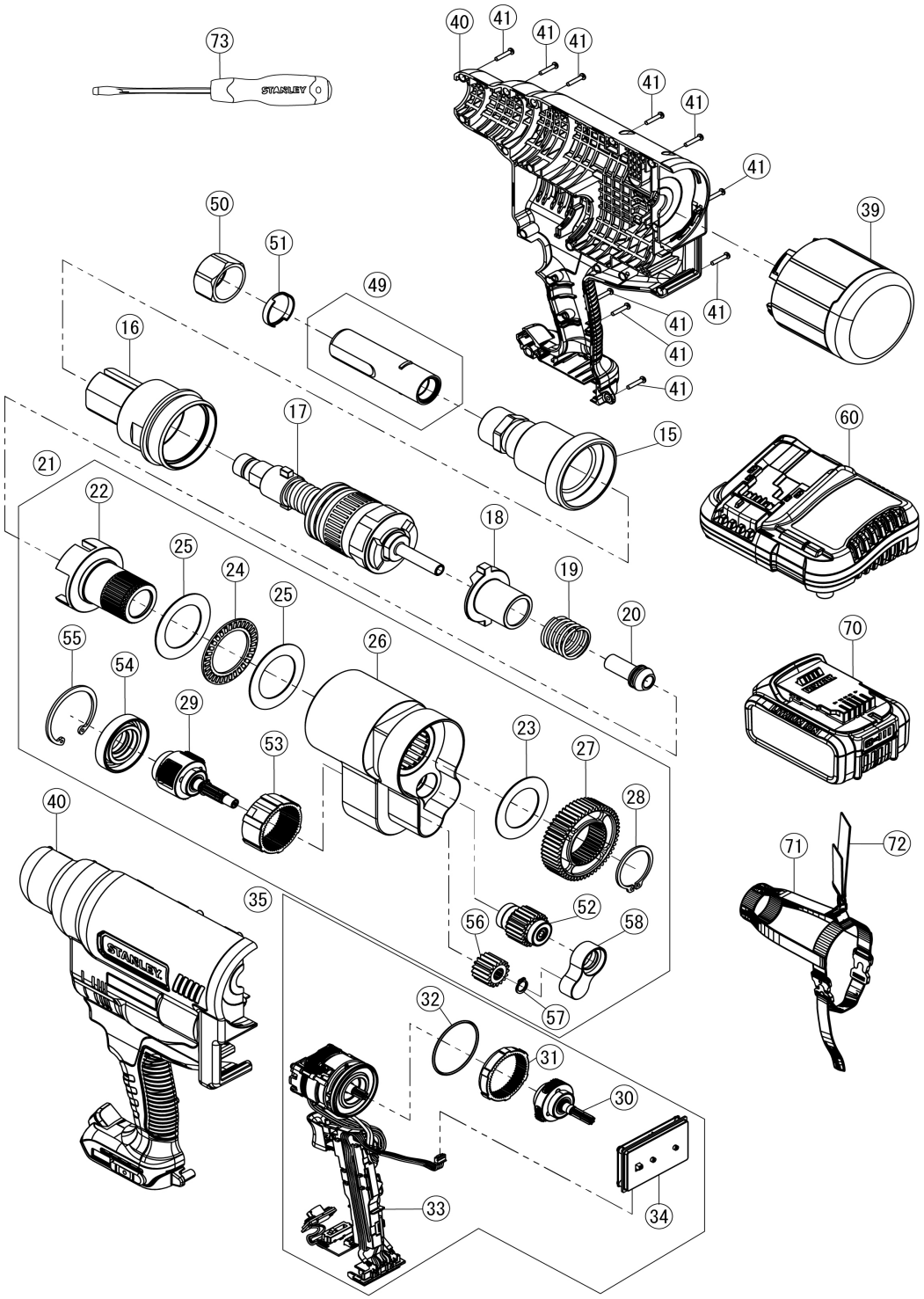

7.2 BOM

Szám		Alkatrésznév	Cikkszám	Mennyi-ség
15		ANVIL ADAPTER	TRM01442	1
16		OSZLOPHÁZ	TRM01441	1
17		HÚZÓFEJ SZERELVÉNY	TRM01443	1
18		TENGELYKAPCSOLÓ	TRM01449	1
19		TENGELYKAPCSOLÓ RUGÓJA	TRM01450	1
20		HÁTULSÓ VEZETŐ	TRM01484	1
21		A FOGASKERÉKHÁZ SZERELVÉNYE	TRM01451	1
	22	TENGELY	TRM01452	1
	23	TŰGÖRGŐ ALÁTÉT	TRM01460	1
	24	TŰGÖRGŐS NYOMÓCSAPÁGY	TRM01458	1
	25	NYOMÓGÖRGŐ	TRM01459	2
	26	SA FOGASKERÉKHÁZ	TRM01455	1
	27	HOMLOKFOGASKERÉK	TRM01462	1
	28	RÖGZÍTŐGYŰRŰ	TRM01463	1
	29	SA 2. BOLYGÓMŰ	TRM01467	1
	52	SA ÜRESJÁRATI FOGASKERÉK	TRM01464	1
	53	FOGASKERÉK, GYŰRŰ	TRM01475	1
	54	A FOGASKERÉKHÁZ SAPKÁJA	TRM01476	1
	55	RÖGZÍTŐGYŰRŰ	TRM01477	1
	56	HOMLOKFOGASKERÉK	TRM01473	1
	57	RÖGZÍTŐGYŰRŰ	TRM01474	1
	58	SA CSAPÁGYTARTÓ	TRM01577	1
35		SA MOTOR ÉS MODULSZERELVÉNY	TRM01481	1
	30	SA 1. BOLYGÓMŰ HORDOZÓ	TRM01478	1
	31	FOGASKERÉK, GYŰRŰ	N112877	1
	32	O-GYŰRŰ	TP124-511	1
	33	SA MOTOR ÉS MODUL, PB3400	TRM01482	1
	34	FELHASZNÁLÓI KEZELŐFELÜLET SZERELVÉNYE	TRM01485	1
39		GYŰJTŐ/GYŰJTŐSZERELVÉNY	TRM01560	1
40		BURKOLATSZERELVÉNY, A9	TRM01490	1*
		BURKOLATSZERELVÉNY, QW	TRM01491	*
		BURKOLATSZERELVÉNY, JP	TRM01492	*
41		KERESZTVÁJATÚ LENCSEFEJŰ LEMEZCSAVAR	TP124-513	19
49		ORRSZERELVÉNY AVBOLT STD 5/16"	07220-07700	1*
50		ZÁRÓANYA	73200-02042	1
51		ADAPTERGYŰRŰ	73200-02043	1
60		TÖLTŐ	DCB1104	1**
70		AKKUMULÁTOR	DCB182 VAGY DCB204	2**
71		TEXTILHEVEDER	TRM01589	1*
72		VÁLLPÁNT	N463971	1*
73		CSAVARHÚZÓ	60-821-23	1*

*A készletkódoktól függően.

**Az akkumulátor és a töltő a rendelkezésre állás/követelmények szerint változhat.

8 Környezetvédelem

Elkülönítve gyűjtendő. A terméket a rendes háztartási hulladéktól elkülönítve kell leselejtezni.

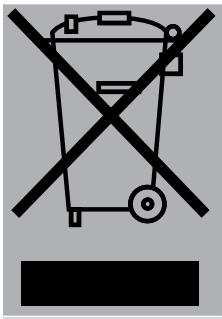

Egy napon, mikor STANLEY Engineered Fastening® készüléke eléri technikai élettartamának végét, vagy nincs tovább szüksége rá, gondoljon a környezetvédelemre. Ezt a terméket a normál háztartási hulladéktól elkülönítve kell megsemmisíteni. Az elhasználódott termékek és csomagolások elkülönített begyűjtése lehetővé teszi ezek újrahasznosítását. Újrahasznosított vagy újra feldolgozott anyagok segítségével a környezetszennyezés, illetve a nyersanyagok iránti igény nagymértékben csökkenthető.

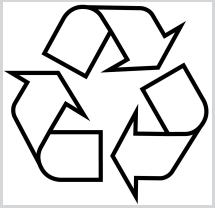

A helyi előírások rendelkezhetnek az elektromos készülékek háztartási hulladéktól elkülönített begyűjtéséről helyhatósági hulladéklerakó helyeken vagy a kereskedők által új termék megvásárlásakor. Az Önhöz legközelebbi márkaszerviz címét a helyi STANLEY Engineered Fastening® irodáktól vagy a kézikönyvben megadott címen érdeklődheti meg. Emellett a hivatalos STANLEY Engineered Fastening® márkaszerviz-helyek listája, illetve a vevőszolgálatunk és az elérhetőségeink részletes ismertetése a következő internetes címen megtalálható: www.StanleyEngineeredFastening.com

Az RBRC® tömítés

A nikkel-kadmium, nikkel–fém-hidrid vagy lítiumion akkumulátorokon lévő RBRC® (Tölthető Akkumulátorok Újrahasznosításával Foglalkozó Vállalat) bélyegző azt jelzi, hogy az akkumulátorok (vagy akkumulátorcsomagok) újrahasznosítási költségeit azok élettartamának végén a DEWALT® már rendezte. Néhány területen a használt nikkel-kadmium, nikkel-fém-hidrid vagy lítiumion akkumulátorok kukába helyezése vagy városi szilárdhulladék-áramba juttatása törvénytelen, a Call 2 Recycle® program pedig környezettudatos alternatívát kínál.

A Call 2 Recycle Inc. a DEWALT® és más akkumulátorfelhasználó vállalatokkal együttműködve az Egyesült Államokban és Kanadában vezette be a programot, amely a használt nikkel-kadmium, nikkel-fém-hidrid vagy lítiumion akkumulátorok összegyűjtését hivatott segíteni. Segítsen védeni a környezetet és megőrizni a természetes erőforrásokat azáltal, hogy a használt nikkel-kadmium, nikkel-fém-hidrid vagy lítiumion akkumulátorokat hivatalos DEWALT®szervizközpontba vagy újrahasznosítással foglalkozó helyi kisvállalkozáshoz juttatja. A használt akkumulátorok kiselejtezési helyéről a helyi hulladékgazdálkozási központban is érdeklődhet. Az RBRC® a Call 2 Recycle Inc. bejegyzett védjegye.

9 Megfelelőségi nyilatkozat

9.1 EU-megfelelőségi nyilatkozat

Mi, a **STANLEY Engineered Fastening, Nippon POP Rivets and Fasteners Ltd., Hosoda, Noyori-cho, Toyohashi, Aichi, 441-8540 JAPÁN**, saját felelősségünkre kijelentjük, hogy a termék:

Leírás:	**Popszegecselő szerszám**
Modell:	**BLC40PB-35**

A gyártó kijelenti, hogy a fent jelzett termék megfelel az alábbi rendeletek összes vonatkozó rendelkezésének és követelményének:

EU/2023/1230	Gépekről szóló rendelet
2014/30/EU	EMC irányelv
2011/65/EU	RoHS-irányelv

Amelyre ez a nyilatkozat vonatkozik, megfelel a következő harmonizált szabványoknak:

ISO 12100:2010	Gépek biztonsága. A kialakítás általános elvei. Kockázatértékelés és kockázatcsökkentés
EN 62841-1:2015/A11:2022	Villamos motoros kéziszerszámok, hordozható szerszámok, valamint pázsit- és kertművelő gépek. Biztonság. 1. rész: Általános követelmény
EN IEC 55014-1: 2021	Elektromágneses összeférhetőség. Háztartási készülékek, villamos szerszámok és hasonló készülékek követelményei. 1. rész: Kibocsátás
EN IEC 55014-2: 2021	Elektromágneses összeférhetőség. Háztartási készülékek, villamos szerszámok és hasonló készülékek követelményei. 2. rész: Zavartűrés - termékcsaládi szabvány
EN IEC 61000-3-2: 2019/A2:2024	Elektromágneses összeférhetőség (EMC). 3-2. rész: Határértékek - A harmonikus áramkibocsátás határértékei (berendezés bemeneti áram ≤ 16 A fázisonként)
EN IEC 61000-3-3: 2013 + A2: 2021	Elektromágneses összeférhetőség (EMC). 3-3. rész: Korlátozások - A feszültségváltozások, feszültségingadozások és villogás korlátozása a kisfeszültségű közhálózati ellátórendszerekben, fázisonként ≤16 A névleges áramerősségű és feltételes csatlakozással nem rendelkező berendezések esetében

A műszaki dokumentáció összeállítása az 1. melléklet 1.7.4.1 szakasza szerint, az alábbi rendeletnek megfelelően történt: **A gépekről szóló EU/2023/1230 rendelet** (2008. évi 1597. számú jogszabályok - a gépek biztosítására vonatkozó (biztonsági) előírások).

Alulírott ezt a nyilatkozatot a STANLEY Engineered Fastening képviseletében teszi

Daisuke Mori

Daisuke Mori

Director of Engineering, Japan

Nippon POP Rivets and Fasteners Ltd., Hosoda, Noyori-cho, Toyohashi, Aichi, 441-8540 Japán

A kiállítás helye:	**Aichi, Japán**
Kiállítás ideje:	**26-03-2025**

Az aláírás tulajdonosa az Európai Unióban értékesített termékek műszaki adatainak összeállításáért felelős személy; nyilatkozatát a Stanley Engineered Fastening vállalat nevében adja.

Matthias Appel

Team Leader Technical Documentation

Stanley Engineered Fastening, Tucker GmbH, Max-Eyth-Str.1, 35394 Gießen, Germany

Ez a gép megfelel a gépekre vonatkozó (EU) 2023/1230 rendeletnek

9.2 UK-megfelelőségi nyilatkozat

Mi, a **STANLEY Engineered Fastening, Nippon POP Rivets and Fasteners Ltd., Hosoda, Noyori-cho, Toyohashi, Aichi, 441-8540 JAPÁN**, saját felelősségünkre kijelentjük, hogy a termék:

Leírás:	**Popszegecselő szerszám**
Modell:	**BLC40PB-35**

A gyártó kijelenti, hogy a fent jelzett termék megfelel az alábbi, érvényben lévő rendeletek összes vonatkozó rendelkezésének és követelményének:

A gépek biztonságáról szóló 2008. évi 1597. számú jogszabály mindenkor hatályos változata
Az elektromágneses összeférhetőségről szóló 2016. évi 1091. számú jogszabály mindenkor hatályos változata
Az egyes veszélyes anyagok elektromos és elektronikus berendezésekben való alkalmazásának korlátozásáról szóló 2012. évi jogszabály mindenkor hatályos változata

Az alábbi kijelölt szabványokat és műszaki előírásokat alkalmaztuk:

ISO 12100:2010	Gépek biztonsága. A kialakítás általános elvei. Kockázatértékelés és kockázatcsökkentés
EN 62841-1:2015/A11:2022	Villamos motoros kéziszerszámok, hordozható szerszámok, valamint pázsit- és kertművelő gépek. Biztonság. 1. rész: Általános követelmény
EN IEC 55014-1: 2021	Elektromágneses összeférhetőség. Háztartási készülékek, villamos szerszámok és hasonló készülékek követelményei. 1. rész: Kibocsátás
EN IEC 55014-2: 2021	Elektromágneses összeférhetőség. Háztartási készülékek, villamos szerszámok és hasonló készülékek követelményei. 2. rész: Zavartűrés - termékcsaládi szabvány
EN IEC 61000-3-2: 2019/A2:2024	Elektromágneses összeférhetőség (EMC). 3-2. rész: Határértékek - A harmonikus áramkibocsátás határértékei (berendezés bemeneti áram ≤ 16 A fázisonként)
EN IEC 61000-3-3: 2013 + A2: 2021	Elektromágneses összeférhetőség (EMC). 3-3. rész: Korlátozások - A feszültségváltozások, feszültségingadozások és villogás korlátozása a kisfeszültségű közhálózati ellátórendszerekben, fázisonként ≤16 A névleges áramerősségű és feltételes csatlakozással nem rendelkező berendezések esetében

A műszaki dokumentáció összeállítása a 2008. évi 2008/1597 Supply of Machinery (Safety) gépek biztonságára vonatkozó rendelkezéseknek megfelelően történt.

Alulírott ezt a nyilatkozatot a STANLEY Engineered Fastening képviseletében teszi

Daisuke Mori

Daisuke Mori

Director of Engineering, Japan

Nippon POP Rivets and Fasteners Ltd., Hosoda, Noyori-cho, Toyohashi, Aichi, 441-8540 Japán

A kiállítás helye:	**Aichi, Japán**

Kiállítás ideje: **26-03-2025**

Az alulírott meghatalmazott képviselő felelős az Egyesült Királyságban értékesített termékek műszaki dokumentációjának összeállításáért, és ezt a nyilatkozatot a Stanley Engineered Fastening nevében teszi.

Angus Seewraj

Director of Blind Fastener Engineering, UK

Stanley Engineered Fastening, 43 Hardwick Grange, Warrington, WA1 4RF, United Kingdom.

This machinery is in conformity with Supply of Machinery (Safety) Regulations 2008, S.I. 2008/1597 (as amended)

10 Védje befektetését

STANLEY® Engineered Fastening szerszámjótállás

A STANLEY® Engineered Fastening garantálja, hogy minden általa gyártott szerszámgép normál használat és karbantartás mellett gyártási- és anyaghibáktól mentesen fog működni, és a szerszámra egy (1) év garanciát biztosít.

Amennyiben online regisztrálja a szerszámot, akkor a garanciát meghosszabbítjuk egy (1) évről kettőre (2) (ez a garancia az akkumulátorra és a töltőre nem terjed ki). (Lásd a szerszám onilne regisztrálására vonatkozó részt az oldal alján.)

A garancia a szerszám első vásárlója általi normál használatra vonatkozik.

Nem tartozik a garancia hatálya alá:

Természetes elhasználódás és kopás

A garancia nem terjed ki az időszakos karbantartásra, javításokra, valamint a természetes kopás és elhasználódás miatt szükségessé váló alkatrészcserékre.

Gondatlan és rendeltetésellenes használat

Helytelen kezelésből, tárolásból, nem rendeltetésszerű vagy gondatlan használatból, balesetből vagy hanyagságból származó anyagi károkra a garancia nem terjed ki.

Illetéktelen javítás vagy átalakítás

Nem a STANLEY® Engineered Fastening személyzete vagy megbízott szervizei által végzett javításból, tesztbeállításból, karbantartásból, átalakításból vagy módosításból eredő meghibásodások és károk nem tartoznak a garancia hatálya alá.

Minden egyéb, többek között a termék eladhatóságára vagy bizonyos célra való alkalmasságára vonatkozó bármilyen kifejezett vagy beleértett garancia lehetősége kizárt.

Amennyiben a szerszámmal kapcsolatos garanciális igénye merül fel, juttassa el a szerszámot a legközelebbi, gyárunk által megbízott szervizbe. A STANLEY® Engineered Fastening által megbízott, az USA-ban és Kanadában működő szervizközpontjaink listájának ügyében keressen minket ingyenesen hívható telefonszámunkon: (877)364 2781.

Az USA-n és Kanadán kívül az Önhöz legközelebbi STANLEY® Engineered Fastening képviseletet az alábbi honlapon találhatja meg: www.StanleyEngineeredFastening.com.

A STANLEY® Engineered Fastening díjmentesen kicseréli az általunk anyag- vagy gyártási hibásnak nyilvánított alkatrész(eke)t, és a szerszámot bérmentesítve visszaküldi. Ez a jelen garanciához kapcsolódó egyetlen kötelezettségünk. A STANLEY® Engineered Fastening semmilyen esetben sem felel a jelen eszköz megvásárlásából vagy használatából eredő semmilyen következményes vagy különleges kárért.

Popszegecselő szerszám regisztrálása online

Garanciájának regisztrálásához látogasson el a honlapunkra: https://www.stanleyengineeredfastening.com/support/warranty-registration-form

Köszönjük, hogy a STANLEY® Engineered Fastening vállalat Stanley Assembly Technologies márkájú szerszámát választotta.

A BLC40PB-35 használati útmutatója az alábbi címen érhető el:

https://www.stanleyengineeredfastening.com/en/tools/Power-Tools/BLC40PB-35-Battery-Powered-Tool

STANLEY
Engineered Fastening

Lietošanas rokasgrāmata

BLC40PB-35 Lock Bolt Tool

Akumulatora elektroinstruments

STANLEY
Assembly Technologies

Manual Number	Issue	C/N
TRM01497	1	202503-1

©2025 Stanley Black & Decker

Visas tiesības aizsargātas.

Šeit sniegto informāciju nedrīkst nekādā veidā un ar nekādiem līdzekļiem (elektroniski vai mehāniski) pavairot un/vai publiskot bez uzņēmuma STANLEY Engineered Fastening® iepriekšējas skaidri izteiktas un rakstiskas atļaujas. Sniegtās informācijas pamatā ir dati, kas zināmi šī izstrādājuma ieviešanas brīdī. Uzņēmums STANLEY Engineered Fastening® īsteno nepārtrauktu izstrādājumu uzlabošanas politiku un tādēļ izstrādājumiem var tikt veiktas izmaiņas. Šī informācija attiecas uz izstrādājumu, kā to paredzējis uzņēmums STANLEY Engineered Fastening®. Tāpēc STANLEY Engineered Fastening® neuzņemas atbildību par zaudējumiem, kas radušies, novirzoties no izstrādājuma sākotnējiem tehniskajiem datiem.

Pieejamā informācija ir sastādīta ar vislielāko rūpību. Tomēr STANLEY Engineered Fastening® neatbild par informācijas nepilnībām un no tā izrietošām sekām. STANLEY Engineered Fastening® neatbild par bojājumiem, kas radušies trešo pušu veiktu darbību rezultātā. Darba nosaukumus, komercnosaukumus, reģistrētas preču zīmes u. c., ko izmanto uzņēmums STANLEY Engineered Fastening®, nedrīkst uzskatīt kā brīvi lietojamus saskaņā ar tiesību aktiem par preču zīmju aizsardzību.

Saturs

1 Par šo rokasgrāmatu ... 317
1.1 Presentation conventions ... 317
1.1.1 Definīcijas. Drošības signālvārdi un brīdinājuma simboli ... 317
2 Drošības apsvērumi ... 319
2.1 Vispārīgi drošības norādījumi ... 319
2.2 Darba zonas drošība ... 319
2.3 Elektrodrošība ... 319
2.4 Personīgā drošība ... 320
2.5 Elektroinstrumenta ekspluatācija un apkope ... 320
2.6 Akumulatora instrumenta lietošana un apkope ... 321
2.7 Remonts ... 321
2.8 Papildu informācija par drošību ... 321
2.9 Uzlīmes un ikonas ... 322
2.10 Svarīgi drošības norādījumi visiem akumulatoru lādētājiem ... 323
2.11 Svarīgi drošības norādījumi visiem akumulatoriem ... 325
2.12 Īpaši drošības norādījumi litija jonu akumulatoriem ... 326
2.13 Atlikušie riski ... 326
3 Tehniskie dati ... 327
3.1 Instrumenta tehniskie dati ... 327
3.2 Akumulatora un lādētāja tehniskie dati ... 327
3.3 Aprēķinātais kniežu skaits uz vienu akumulatora uzlādi ... 328
3.4 Kniedēšanas tehniskie dati ... 328
3.5 Iepakojuma saturs ... 328
3.6 Galveno sastāvdaļu saraksts ... 329
4 Instrumenta uzstādīšana ... 331
4.1 Paredzētā lietošana ... 331
4.2 Priekšgala aprīkojums ... 332
4.3 Lietotāja saskarne ... 332
4.4 Lādētāji ... 333
4.4.1 Akumulatora uzlādēšana ... 334
4.4.2 Uzlāde ... 334
4.4.3 Litija jonu akumulatori ... 335
4.5 Akumulatori ... 335
5 Ekspluatācijas kārtība ... 337
5.1 Pareizs roku novietojums ... 337
5.2 Instrumenta ekspluatācija ... 337
6 Instrumenta apkalpošana ... 340
6.1 Apkopes biežums ... 340
6.2 Tīrīšana ... 340
6.2.1 Instrumenta ārējā virsma ... 340
6.2.2 Tīrīšana un apkope ... 340
6.2.3 Norādījumi lādētāja tīrīšanai ... 341
6.3 Uzlādējams akumulators ... 341

7 Vispārīgā montāža 342

7.1 Izvērsts skats 342

7.2 BOM 343

8 Vides aizsardzība 345

9 Atbilstības deklarācija 346

9.1 EK atbilstības deklarācija 346

9.2 Apvienotās Karalistes atbilstības deklarācija 348

10 Aizsargājiet vērtīgo ieguldījumu! 350

1 Par šo rokasgrāmatu

1.1 Presentation conventions

1.1.1 Definīcijas. Drošības signālvārdi un brīdinājuma simboli

Šajā lietošanas rokasgrāmatā ir izmantoti šādi drošības brīdinājuma simboli un vārdi, lai brīdinātu par bīstamām situācijām un ievainojumu riskiem, kā arī mantiska kaitējuma riskiem.

Brīdinājuma sadaļas sākumā

⚠ UZMANĪBU!

Bīstamības veids un avots

Sekas, ja ignorē

⇒ Rīcība bīstamības novēršanai

Brīdinājums sadaļā

UZMANĪBU! Bīstamības veids un avots Sekas, ja ignorē. Rīcība bīstamības novēršanai

Brīdinājuma trīsstūris

Brīdinājuma trīsstūris ⚠ norāda uz cilvēku nāves vai ievainojumu risku. Brīdinājumi bez brīdinājuma trīsstūra norāda uz mantisku kaitējumu.

Signālvārds

Signālvārds norāda bīstamības smaguma pakāpi:

Signālvārds	Nozīme
⚠ BĪSTAMI!	Norāda draudošu bīstamu situāciju, kuras rezultātā, ja to nenovērš, iestājas nāve vai tiek gūti smagi ievainojumi.
⚠ BRĪDINĀJUMS!	Norāda iespējami bīstamu situāciju, kuras rezultātā, ja to nenovērš, var iestāties nāve vai gūt smagus ievainojumus.
⚠ UZMANĪBU!	Norāda iespējami bīstamu situāciju, kuras rezultātā, ja to nenovērš, var gūt nelielus vai vidēji smagus ievainojumus.
PIEZĪME	Norāda situāciju, kuras rezultātā negūst ievainojumus, bet, ja to nenovērš, var radīt materiālos zaudējumus.

Bīstamības veids un avots

Šajā punktā ir aprakstīts apdraudējuma veids un tā cēlonis.

Sekas, ja ignorē

Šajā punktā ir paskaidrots, kas notiek, ja apdraudējums netiek novērsts.

Rīcība bīstamības novēršanai

Šajos punktos norādīts, kā apdraudējumu var novērst. Šie pasākumi noteikti ir jāveic obligāti!

2 Drošības apsvērumi

Šī lietošanas rokasgrāmata ir jāizlasa visām personām, kas uzstāda vai lieto šo instrumentu, īpaši ievērojot turpmāk redzamos drošības brīdinājumus un norādījumus.

Šī izstrādājuma nepareizas ekspluatācijas vai apkopes rezultātā var gūt smagus ievainojumus un radīt materiālos zaudējumus. Pirms instrumenta lietošanas izlasiet un izprotiet visus brīdinājumus un ekspluatācijas norādījumus. Ekspluatējot elektroinstrumentus, vienmēr jāievēro galvenie drošības noteikumi, lai mazinātu ievainojuma risku.

2.1 Vispārīgi drošības norādījumi

⚠ BRĪDINĀJUMS!

Izlasiet visus drošības brīdinājumus, norādījumus, ilustrācijas un tehniskos datus, kas atrodas elektroinstrumenta komplektācijā.

Ja netiek ievēroti visi turpmāk redzamie norādījumi, var saņemt elektriskās strāvas triecienu, izraisīt ugunsgrēku un/vai gūt smagu ievainojumu.

Saglabājiet visus brīdinājumus un norādījumus turpmākām uzziņām.

Termins “elektroinstruments”, kas redzams brīdinājumos, attiecas uz elektriski darbināmu elektroinstrumentu (ar vadu) vai ar akumulatoru darbināmu elektroinstrumentu (bez vada).

2.2 Darba zonas drošība

1. Rūpējieties, lai darba zona būtu tīra un labi apgaismota. Pārblīvētā un vāji apgaismotā darba zonā var rasties negadījumi.
2. Elektroinstrumentus nedrīkst darbināt sprādzienbīstamā vidē, piemēram, viegli uzliesmojošu šķidrumu, gāzu vai putekļu tuvumā. Elektroinstrumenti rada dzirksteles, kas var aizdedzināt putekļus vai izgarojumu tvaikus.
3. Strādājot ar elektroinstrumentu, neļaujiet tuvumā atrasties bērniem un nepiederošām personām. Novēršot uzmanību, jūs varat zaudēt kontroli pār instrumentu.

2.3 Elektrodrošība

Izlasiet visus norādījumus.

1. Elektroinstrumenta kontaktdakšai jāatbilst kontaktligzdai. Kontaktdakšu nekādā gadījumā nedrīkst pārveidot. Iezemētiem elektroinstrumentiem nedrīkst izmantot pārejas kontaktdakšas. Nepārveidotas kontaktdakšas un piemērotas kontaktligzdas rada mazāku elektriskās strāvas trieciena risku.
2. Nepieskarieties iezemētām virsmām, piemēram, caurulēm, radiatoriem, plītīm un ledusskapjiem. Ja jūsu ķermenis ir iezemēts, pastāv lielāks elektriskās strāvas trieciena risks.
3. Elektroinstrumentus nedrīkst pakļaut lietus vai mitru laika apstākļu iedarbībai. Ja elektroinstrumentā iekļūst ūdens, palielinās elektriskās strāvas trieciena risks.

4. Lietojiet vadu pareizi. Nekad nepārnēsājiet, nevelciet vai neatvienojiet elektroinstrumentu no kontaktligzdas, turot to aiz vada. Netuviniet vadu karstuma avotiem, eļļai, asām šķautnēm vai kustīgām detaļām. Ja vads ir bojāts vai sapinies, pastāv lielāks elektriskās strāvas trieciena risks.
5. Strādājot ar elektroinstrumentu ārpus telpām, izmantojiet tādu pagarinājuma vadu, kas paredzēts lietošanai ārpus telpām. Izmantojot vadu, kas paredzēts lietošanai ārpus telpām, pastāv mazāks elektriskās strāvas trieciena risks.

2.4 Personīgā drošība

1. Elektroinstrumenta lietošanas laikā saglabājiet modrību, koncentrējieties uz darbu, un rīkojieties saprātīgi. Nelietojiet elektroinstrumentu, ja esat noguris vai atrodaties narkotiku, alkohola vai medikamentu ietekmē. Pat viens mirklis neuzmanības elektroinstrumentu ekspluatācijas laikā var izraisīt smagus ievainojumus.
2. Lietojiet individuālos aizsardzības līdzekļus. Vienmēr valkājiet acu aizsargus. Attiecīgos apstākļos lietojot aizsardzības līdzekļus, piemēram, putekļu masku, aizsargapavus ar neslīdošu zoli, aizsargķiveri vai ausu aizsargus, samazinās risks gūt ievainojumus.
3. Nepieļaujiet nejaušu iedarbināšanu. Pirms instrumenta pievienošanas kontaktligzdai un/vai akumulatora pievienošanas, instrumenta pacelšanas vai pārnēsāšanas pārbaudiet, vai slēdzis ir izslēgtā pozīcijā. Ja elektroinstrumentus pārnēsāsiet, turot pirkstu uz slēdža, vai ja kontaktligzdai pievienosiet elektroinstrumentus ar ieslēgtu slēdzi, var izraisīt negadījumus.
4. Pirms elektroinstrumenta ieslēgšanas noņemiet no tā visas regulēšanas atslēgas vai uzgriežņatslēgas. Ja elektroinstrumenta rotējošajai daļai ir piestiprināta uzgriežņatslēga vai regulēšanas atslēga, var gūt ievainojumus.
5. Nesniedzieties pārāk tālu. Vienmēr cieši stāviet uz piemērota atbalsta un saglabājiet līdzsvaru. Tādējādi neparedzētās situācijās daudz labāk varat saglabāt kontroli pār elektroinstrumentu.
6. Valkājiet piemērotu apģērbu. Nevalkājiet pārāk brīvu apģērbu vai rotaslietas. Netuviniet matus, apģērbu un cimdus kustīgām detaļām. Brīvs apģērbs, rotaslietas vai gari mati var ieķerties kustīgajās detaļās.
7. Ja instrumentam ir paredzēts pievienot putekļu novadīšanas un savākšanas ierīces, obligāti tās pievienojiet un ekspluatējiet pareizi. Lietojot putekļu nosūkšanas ierīci, var mazināt putekļu kaitīgo ietekmi.
8. Kaut arī jums ir labas iemaņas darbā ar instrumentiem, kas apgūtas, tos bieži lietojot, neaizmirstiet par piesardzību un instrumenta drošības noteikumu ievērošanu. Bezrūpīgas rīcības sekas var būt smagi ievainojumi, ko var gūt vienā acumirklī.

2.5 Elektroinstrumenta ekspluatācija un apkope

1. Nelietojiet elektroinstrumentu ar spēku. Izmantojiet konkrētam gadījumam piemērotu elektroinstrumentu. Pareizi izvēlēts elektroinstruments paveic darbu labāk un drošāk tādā tempā, kādam tas ir paredzēts.
2. Neekspluatējiet elektroinstrumentu, ja to ar slēdzi nevar ne ieslēgt, ne izslēgt. Ja elektroinstrumentu nav iespējams kontrolēt ar slēdža palīdzību, tas ir bīstams un ir jāsalabo.
3. Pirms elektroinstrumentu regulēšanas, piederumu nomainīšanas vai novietošanas glabāšanā atvienojiet kontaktdakšu no barošanas avota un/vai no elektroinstrumenta izņemiet akumulatoru. Šādu profilaktisku drošības pasākumu rezultātā mazinās nejaušas elektroinstrumenta iedarbināšanas risks.
4. Glabājiet elektroinstrumentus, kas netiek darbināti, bērniem nepieejamā vietā un neatļaujiet tos ekspluatēt personām, kas nav apmācītas to lietošanā vai nepārzina šos norādījumus. Elektroinstrumenti ir bīstami, ja tos ekspluatē neapmācītas personas.
5. Veiciet elektroinstrumenta apkopi. Pārbaudiet, vai kustīgās detaļas ir pareizi savienotas un nostiprinātas, vai detaļas nav bojātas, kā arī vai nav kāds cits apstāklis, kas varētu ietekmēt elektroinstrumenta darbību. Ja instruments ir bojāts, pirms ekspluatācijas tas ir jāsalabo. Daudzu negadījumu cēlonis ir tādi elektroinstrumenti, kam nav veikta pienācīga apkope.
6. Regulāri uzasiniet un tīriet griežņus. Ja griežņiem ir veikta pienācīga apkope un tie ir uzasināti, pastāv mazāks to iestrēgšanas risks, un tos ir vieglāk vadīt.
7. Elektroinstrumentu, tā piederumus, detaļas u. c. ekspluatējiet saskaņā ar šiem norādījumiem, ņemot vērā darba apstākļus un veicamā darba specifiku. Ja elektroinstrumentu izmanto mērķiem, kam tas nav paredzēts, var rasties bīstama situācija.

8. Rūpējieties, lai rokturi un satveršanas virsmas vienmēr būtu sausi, tīri un lai uz tiem nebūtu eļļas un smērvielas. Ja rokturi un satveršanas virsmas ir slideni, negaidītās situācijās instrumentu nevar savaldīt.

2.6 Akumulatora instrumenta lietošana un apkope

1. Uzlādējiet tikai ar ražotāja noteikto lādētāju. Ja ar lādētāju, kas paredzēts vienam akumulatora veidam, tiek lādēts cita veida akumulators, var izcelties ugunsgrēks.
2. Lietojiet elektroinstrumentus tikai ar paredzētajiem akumulatoriem. Ja izmantojat citus akumulatorus, var rasties ievainojuma un ugunsgrēka risks.
3. Kamēr akumulators netiek izmantots, glabājiet to drošā attālumā no metāla priekšmetiem, piemēram, papīra saspraudēm, monētām, atslēgām, naglām, skrūvēm vai līdzīgiem maziem metāla priekšmetiem, kuri var savienot abas spailes. Saskaroties akumulatora spailēm, rodas īssavienojums, kas var izraisīt apdegumus vai ugunsgrēku.
4. Nepareizas lietošanas gadījumā šķidrums var iztecēt no akumulatora, — nepieskarieties tam. Ja nejauši pieskārāties šķidrumam, noskalojiet saskarsmes vietu ar ūdeni. Ja šķidrums nonāk acīs, meklējiet arī medicīnisku palīdzību. Šķidrums, kas iztecējis no akumulatora, var izraisīt kairinājumu vai apdegumus.
5. Nedrīkst lietot bojātu vai pārveidotu akumulatoru un instrumentu. Ja akumulators ir bojāts vai pārveidots, tam var būt neparedzamas sekas, tādējādi izraisot ugunsgrēku, sprādzienu vai ievainojuma risku.
6. Nepakļaujiet akumulatoru vai instrumentu uguns vai pārmērīgi augstas temperatūras iedarbībai. Uguns vai vismaz 130 °C augstas temperatūras iedarbībā tie var uzsprāgt.
7. Ievērojiet visus norādījumus par uzlādēšanu un uzlādējiet akumulatoru tikai norādījumos minētajā temperatūras diapazonā. Uzlādējot nepareizi vai ārpus minētā temperatūras diapazona, var sabojāt AKUMULATORU un palielināt ugunsgrēka risku.

2.7 Remonts

1. Elektroinstrumentu drīkst remontēt vienīgi kvalificēts remonta speciālists, izmantojot tikai oriģinālās rezerves daļas. Tādējādi tiek saglabāta elektroinstrumenta drošība.
2. Bojātiem akumulatoriem nedrīkst veikt apkopi. Akumulatoru apkope jāveic tikai ražotājam vai pilnvarotajam apkopes centram.

2.8 Papildu informācija par drošību

⚠ UZMANĪBU!

Instrumentu nekādā veidā nedrīkst pārveidot

Ja instrumentam tiek veikti pārveidojumi, ikviena un visas garantijas zaudē spēku. Pārveidojumi var radīt īpašuma sabojāšanas risku un/vai smagu ievainojumu gūšanas risku lietotājam.

⚠ UZMANĪBU!

Vienmēr valkājiet sertificētus aizsardzības līdzekļus.

Vienmēr valkājiet aizsargbrilles. Ikdienas valkāšanai paredzētas brilles nav aizsargbrilles. Lietojiet arī sejas vai putekļu masku, ja uzstādīšanas laikā rodas putekļi. Vienmēr valkājiet sertificētus aizsardzības līdzekļus:

⇒ ANSI Z87.1 acu aizsarglīdzekļi (CAN/CSA Z94.3),

⇒ ANSI S12.6 (S3.19) ausu aizsarglīdzekļi,

⇒ NIOSH/OSHA/MSHA elpceļu aizsargi.

⚠ UZMANĪBU!

Vienmēr valkājiet ausu aizsargus.

Vienmēr valkājiet piemērotus ausu aizsargus, kas lietošanas laikā atbilst ANSI S12.6 (S3.19). Dažos gadījumos un atkarībā no lietošanas ilguma šī instrumenta radītais troksnis var izraisīt dzirdes zudumu.

⚠ UZMANĪBU!

Paklupšanas risks vai instrumenta apkrišanas risks

Kad instruments netiek lietots, tas jānovieto uz sāniem uz stabilas virsmas, kur tas nerada paklupšanas risku vai nevar apkrist. Dažus instrumentus, kam ir liels akumulators, var novietot stāvus uz tā, taču šādā gadījumā tos var viegli apgāzt.

⚠ UZMANĪBU!

Nepareizi lietojot siksnas, var gūt smagus ievainojumus.

Lai izvairītos no ievainojumiem:

⇒ Siksnām darba laikā jābūt droši un pareizi piestiprinātai. Neizmantojiet siksnas, ja siksnas vai sprādzes ir bojātas.

1. Neizmantojiet slēpto kniežu instrumentu citiem nolūkiem, kā tikai tiem, ko noteicis uzņēmums STANLEY Engineered Fastening®.
2. Izmantojiet tikai ražotāja ieteiktās detaļas, kniedes un piederumus.
3. Nelietojiet instrumentu ļaunprātīgi, piemēram, to metot zemē vai lietojot āmura vietā.
4. Rūpējieties, lai instrumenta rokturi vienmēr būtu sausi, tīri un uz tiem nebūtu smērvielu.
5. Nekādā gadījumā neatstājiet iedarbinātu instrumentu bez uzraudzības. Ja instruments netiek lietots, no tā jāizņem akumulators.
6. Pirms instrumenta pievienošanas kontaktligzdai un/vai akumulatora pievienošanas, instrumenta pacelšanas vai pārnēsāšanas neturiet rokas uz slēdža.
7. Darba laikā nevērsiet instrumentu pret citu(-ām) personu(-ām).
8. Instrumentu nedrīkst darbināt, ja ir noņemts priekšgala aprīkojums.
9. Iztīriet netīrumus un svešķermeņus no instrumenta gaisa atverēm, citādi tie izraisīs darbības traucējumus.

2.9 Uzlīmes un ikonas

Apzīmējumi uz instrumenta

datuma koda novietojums

Datuma kods, kurā ir norādīts ražošanas gads, mēnesis un vieta, ir nodrukāts uz korpusa virsmas tajā vietā, kur instruments saskaras ar akumulatoru.

Uzlīmes uz instrumenta, lādētāja un akumulatora

Šajā rokasgrāmatā redzamās piktogrammas var tikt papildinātas ar šādām piktogrammām, kas attēlotas uz instrumenta, lādētāja un akumulatora uzlīmēm.

	Pirms lietošanas izlasiet lietošanas rokasgrāmatu.		Nepakļaujiet ūdens iedarbībai.
	Pirms lietošanas izlasiet lietošanas rokasgrāmatu.		Bojāti vadi ir nekavējoties jānomaina.
	Valkājiet acu aizsargus.		Kļūme barošanas blokā.
	Valkājiet ausu aizsargus.		Kļūme akumulatorā vai lādētājā.
	Lietojiet elpceļu aizsargus.		Nebāziet tajā elektrību vadošus priekšmetus.
	Notiek akumulatora uzlāde.		Uzlādējiet tikai 4–40 °C temperatūrā.
	Akumulators ir uzlādēts.		Atbrīvojieties no akumulatora videi nekaitīgā veidā.
	Karsta/auksta akumulatora uzlādes atlikšana.		Akumulatoru nedrīkst sadedzināt.
	Paredzēts litija jonu akumulatoru uzlādēšanai.		Uzlādes laiku sk. tehniskajos datos.
	Lietošanai tikai telpās.		Neuzlādējiet bojātu akumulatoru.
	Redzamais starojums. Neskatieties tieši gaismas starā.		Trieciena riska simbols.
	Uzlādējiet DEWALT®/POP®Avdel® akumulatorus vienīgi ar tiem paredzētajiem DEWALT®/POP®Avdel® lādētājiem. Ja ar DEWALT®/POP®Avdel® lādētāju uzlādē citus akumulatorus, nevis tiem paredzētos DEWALT®/POP®Avdel® akumulatorus, akumulatori var eksplodēt vai var rasties citas bīstamas situācijas.		Šim DEWALT® lādētājam ir dubulta izolācija atbilstīgi EN60335, tāpēc nav jālieto iezemēts vads.

2.10 Svarīgi drošības norādījumi visiem akumulatoru lādētājiem

Saglabājiet šos norādījumus.

Šajā rokasgrāmatā ir iekļauti svarīgi drošības un ekspluatācijas norādījumi savietojamiem akumulatoru lādētājiem (sk. tehniskos datus).

⚠ BRĪDINĀJUMS!

Elektriskās strāvas trieciens šķidruma dēļ

Elektriskās strāvas trieciena risks. Lādētājā nedrīkst iekļūt šķidrums. Var rasties elektriskās strāvas trieciens.

⚠ BRĪDINĀJUMS!

Elektriskās strāvas trieciens vai ugunsgrēks

Lai mazinātu ievainojuma risku:

⇒ Ieteicams lietot noplūdstrāvas aizsargierīci ar strāvas atslēgšanas funkciju, kam nominālā noplūdstrāva nepārsniedz 30 mA.

⚠ UZMANĪBU!

Apdeguma risks

Lai mazinātu ievainojuma risku:

⇒ Uzlādējiet tikai DEWALT® uzlādējamos akumulatorus. Cita veida akumulatori var eksplodēt, izraisot ievainojumus un sabojājot instrumentu.

⚠ UZMANĪBU!

Risks, bērniem spēlējoties ar instrumentu

Lai mazinātu ievainojuma risku:

⇒ Bērni ir jāuzrauga, lai viņi nespēlētos ar instrumentu.

PIEZĪME

Dažos gadījumos svešķermeņi var izraisīt īssavienojumu atklātos lādētāja uzlādes kontaktos, ja akumulators ir pievienots barošanas avotam. Lādētāja tuvumā nedrīkst novietot vadītspējīgus materiālus, piemēram, dzelzs skaidas, alumīnija foliju vai uzkrājušās metāla daļiņas. Ja lādētājā nav ievietots akumulators, lādētājs ir jāatvieno no barošanas avota. Pirms lādētāja tīrīšanas tas ir jāatvieno no barošanas avota.

1. Pirms lādētāja izmantošanas izlasiet visus norādījumus un brīdinājuma simbolus uz lādētāja, akumulatora un ierīces, kurā tiek izmantots akumulators.
2. Neuzlādējiet akumulatoru ar citiem lādētājiem, kas nav norādīti šajā rokasgrāmatā. Lādētājs ir īpaši paredzēts šī akumulatora uzlādēšanai.
3. Šie lādētāji ir paredzēti tikai un vienīgi DEWALT® uzlādējamo akumulatoru uzlādēšanai. Lietojot tos citiem mērķiem, var izraisīt ugunsgrēka, elektriskās strāvas vai nāvējoša trieciena risku.
4. Nepakļaujiet lādētāju lietus vai sniega iedarbībai.
5. Atvienojot lādētāju, neraujiet aiz vada, bet gan aiz kontaktdakšas. Tādējādi mazinās risks sabojāt barošanas vadu un kontaktdakšu.
6. Pārbaudiet, vai vads ir novietots tā, lai uz tā neuzkāptu, pār to nepakluptu vai citādi nesabojātu vai nesarautu.
7. Uz lādētāja nedrīkst novietot nekādus priekšmetus, kā arī to nedrīkst novietot uz mīkstas pamatnes, lai nenosprostotu ventilācijas atveres un neizraisītu pārlieku pārkaršanu tā iekšpusē. Novietojiet lādētāju vietā, kur nav karstuma avotu. Lādētāja vēdināšanu nodrošina atveres korpusa augšpusē un apakšpusē.
8. Nelietojiet lādētāju, ja ir bojāts tā vads vai kontaktdakša, — tie ir nekavējoties jānomaina.
9. Neekspluatējiet vai neizjauciet lādētāju, ja tas ir saņēmis asu triecienu, ticis nomests vai citādi ir bojāts. Nogādājiet to pilnvarotā apkopes centrā.

10. Lādētāju nedrīkst izjaukt! Ja ir vajadzīga apkope vai remonts, nogādājiet to pilnvarotā apkopes centrā. Ja tas tiek nepareizi lietots vai no jauna samontēts, var rasties elektriskās strāvas trieciena, nāvējoša trieciena vai aizdegšanās risks.
11. Pirms lādētāja tīrīšanas tas ir jāatvieno no barošanas avota. Tādējādi mazinās elektriskās strāvas trieciena risks. Šis risks nesamazinās, ja izņemat tikai akumulatoru.
12. Nedrīkst vienlaicīgi saslēgt kopā divus lādētājus.
13. Lādētājs ir paredzēts darbībai ar standarta mājsaimniecības elektrisko strāvu (sk. lādētāja tehniskos datus). Nedrīkst izmantot citu sprieguma līmeni. Ņemiet vērā, ka tas neattiecas uz transportlīdzekļu lādētājiem.
14. Neizmantojiet pagarinājuma vadu, ja vien bez tā nevar iztikt. Lietojot nepareizu pagarinājuma vadu, var izraisīt ugunsgrēka, elektriskās strāvas vai nāvējoša trieciena risku.

2.11 Svarīgi drošības norādījumi visiem akumulatoriem

Pasūtot rezerves akumulatoru, jānorāda akumulatora kataloga numurs un spriegums. Jauns akumulators nav pilnībā uzlādēts. Pirms akumulatora un lādētāja lietošanas izlasiet turpmākos drošības norādījumus. Pēc tam veiciet norādīto uzlādes kārtību.

Izlasiet visus drošības norādījumus

1. Akumulatoru nedrīkst lādēt vai lietot sprādzienbīstamā vidē, piemēram, viegli uzliesmojošu šķidrumu, gāzu vai putekļu tuvumā. Ievietojot akumulatoru lādētājā vai izņemot no tā, var uzliesmot putekļi vai izgarojuma tvaiki.
2. Akumulatoru nedrīkst iespiest lādētājā ar spēku. Nepārveidojiet akumulatoru tā, lai tas derētu citam lādētājam, kurš nav savietojams, jo tādējādi akumulators var sabojāties un izraisīt ievainojumus.
3. Uzlādējiet akumulatoru tikai ar tam paredzēto DEWALT® lādētāju.
4. Nedrīkst apslacīt vai iegremdēt ūdenī vai kādā citā šķidrumā.
5. Neuzglabājiet vai nelietojiet instrumentu un akumulatoru vietās, kur temperatūra var sasniegt vai pārsniegt 40 ˚C (104 ˚F) (piemēram, vasaras laikā āra nojumēs vai metāla celtnēs). Lai nodrošinātu ilgu kalpošanas laiku, uzglabājiet akumulatorus vēsā, sausā vietā.
6. Kamēr akumulators netiek izmantots, glabājiet to drošā attālumā no metāla priekšmetiem, piemēram, papīra saspraudēm, monētām, atslēgām, naglām, skrūvēm vai līdzīgiem maziem metāla priekšmetiem, kuri var savienot abas spailes.
7. Neizmetiet akumulatorus ūdens tilpnēs.

⚠ BRĪDINĀJUMS!

Ugunsgrēka risks! Nekādā gadījumā neatveriet akumulatoru. Ja akumulatora korpuss ir ieplaisājis vai bojāts, to nedrīkst ievietot lādētājā. Akumulatoru nedrīkst lauzt, nomest zemē vai bojāt. Neekspluatējiet akumulatoru vai lādētāju, ja tas ir saņēmis asu triecienu, ticis nomests vai citādi ir bojāts (piemēram, caurdurts ar naglu, pārsists ar āmuru, samīdīts). Var rasties elektriskās strāvas vai nāvējošs trieciens. Bojāti akumulatori jānogādā apkopes centrā, lai tos nodotu pārstrādei.

⚠ BRĪDINĀJUMS!

Ugunsgrēka risks! Nepārnēsājiet un neuzglabājiet akumulatoru tā, lai atsegtās akumulatora spailes saskartos ar metāla priekšmetiem. Pārvadājot atsevišķus akumulatorus, to spailēm ir jābūt aizsargātām un droši izolētām pret materiāliem, kuri, saskaroties ar spailēm, var izraisīt īssavienojumu.

⚠ UZMANĪBU!

Kad instruments netiek lietots, tas jānovieto guļus uz stabilas virsmas, kur neviens nevar aizķerties aiz instrumenta un apkrist. Dažus instrumentus, kam ir liels akumulators, var novietot stāvus uz tā, taču šādā gadījumā tos var viegli apgāzt.

2.12 Īpaši drošības norādījumi litija jonu akumulatoriem

1. Akumulatoru nedrīkst sadedzināt pat tad, ja tas ir nopietni bojāts vai ir pilnīgi nolietots. Akumulators ugunī var eksplodēt. Sadedzinot litija jonu akumulatoru, rodas toksiski izgarojuma tvaiki un materiāli.
2. Ja akumulatora šķidrums nokļūst uz ādas, nekavējoties mazgājiet skarto vietu ar maigu ziepjūdeni. Ja akumulatora šķidrums nokļūst acī, skalojiet to, tecinot ūdeni pār atvērtu aci 15 minūtes vai tikmēr, kamēr pāriet kairinājums. Ja ir vajadzīga medicīniska palīdzība, ievērojiet, ka akumulatora elektrolīta sastāvā ir šķidru organisko karbonātu un litija sāļu maisījums.
3. Atklātu akumulatoru elementu saturs var izraisīt elpošanas ceļu kairinājumu. Jāieelpo svaigs gaiss. Ja simptomi nepāriet, meklējiet medicīnisku palīdzību.

⚠ BRĪDINĀJUMS!

Apdegumu risks akumulatora šķidruma dēļ

Akumulatora šķidrums var uzliesmot, nonākot saskarē ar dzirkstelēm vai liesmu.

2.13 Atlikušie riski

Lai arī tiek ievēroti attiecīgi drošības noteikumi un tiek izmantotas drošības ierīces, dažus atlikušos riskus nav iespējams novērst. Tie ir šādi:

- dzirdes pasliktināšanās;
- ievainojuma risks gaisā izsviestu daļiņu dēļ;
- risks gūt apdegumus no piederumiem, kas darba laikā kļūst karsti;
- ievainojuma risks ilgstoša darba ilguma dēļ.

3 Tehniskie dati

PIEZĪME

Apkopi nedrīkst veikt nekādos apstākļos, izņemot priekšgala aprīkojuma nomaiņu.

3.1 Instrumenta tehniskie dati

Specifikācija	Instruments	BLC40PB-35
Spriegums	VDC	18 nom. (20 maks.)
Veids		3
Akumulatora veids		Litija jonu
Svars (bez akumulatora)	kg [mārc.]	4,7

Trokšņa un vibrācijas kopējās vērtības (trīs asu vektoru summa) ir noteiktas atbilstīgi EN 60745-1 un EN 62841-1:

Specifikācija	Instruments	Vērtība
LPA (skaņas spiediens)	dB(A)	82
KPA (skaņas spiediena neprecizitāte)	dB(A)	2
LWA (skaņas jauda)	dB(A)	90
KWA (skaņas jaudas neprecizitāte)	dB(A)	2
Ah vibrāciju līmenis	m/s²	0,4
K Vibrācijas neprecizitāte	m/s²	1,5

Specifikācija	Instruments	4,0 Ah	5,0 Ah
Svars	kg [mārc.]	5,35	5,35
Garums	mm [collas]	361,1	361,1
Augstums	mm [collas]	333,6	333,6
Gājiens	mm [collas]	40	
Vilkšanas spēks	N [lbf]	35000	
Kniedes diapazons (nom. diam.)	mm [collas]	AVBOLT standarta 5/16"	

3.2 Akumulatora un lādētāja tehniskie dati

Akumulators**	Instruments	Vērtība
Akumulatora veids		Litija jonu
Spriegums	VDC	18 nom. (20 maks.)
El. ietilpība	Ah	4,0/5,0
Svars	kg [mārc.]	0,61/0,62
Uzlādes ilgums	min	60/75

Lādētājs**	Instruments	NA	JP	QW/GB/XE/XD/KR	A9
Akumulatora veids		Litija jonu	Litija jonu	Litija jonu	Litija jonu
Akumulatora veids Elektrotīkla spriegums	VAC	120	100	230	220
Ieejas frekvence	Hz	60	50/60	50	50
Svars	kg [mārc.]	0,5	0,5	0,5	0,5

Drošinātāji		
Eiropa	230 V instrumenti	10 A, elektrotīkls
Apvienotā Karaliste un Īrija	230 V instrumenti	3 A, kontaktdakša

* BLC40PB-35 ir saderīgs ar DEWALT® 18 V vai 20 V maks. litija jonu uzbīdāmajiem akumulatoriem.

** Uzlādes ilguma pamatā ir DCB1104 DEWALT® lādētājs.

3.3 Aprēķinātais kniežu skaits uz vienu akumulatora uzlādi

Nom. kniedes diam.	4,0 Ah akumulators	5,0 Ah akumulators
Ø 8,0 mm	320	440

PIEZĪME

Norādītās vērtības ir tikai informatīvas, un aprēķinu pamatā ir pilnībā uzlādēts akumulators. Rezultāti var atšķirties atkarībā no kniežu materiāla, instrumenta vai akumulatora stāvokļa un darba vides.

3.4 Kniedēšanas tehniskie dati

Stiprinājums	
Veids	Izmērs
AVBOLT® standarta	5/16"

3.5 Iepakojuma saturs

Apraksts	Detaļas numurs	BLC40PB-35-A91821	BLC40PB-35-A91822	BLC40PB-35-A9-B-KIT	BLC40PB-35-QW1822	BLC40PB-35-JP1822
Pamatinstruments	BLC40PB-35-B (TRM01501)	1	1	1	1	1
Lādētājs	DCB1104	1	1	-	1	1
Akumulators (4,0 Ah)	DCB182 vai DCB204	1	2	-	2	2

Apraksts	Detaļas numurs	BLC40PB-35-A91821	BLC40PB-35-A91822	BLC40PB-35-A9-B-KIT	BLC40PB-35-QW1822	BLC40PB-35-JP1822
Lietošanas rokasgrāmata	TRM01497	1	1	1	1	1
Auduma siksnas	TRM01589	-	1	-	1	1
Pleca siksna	N463971	-	1	-	1	1
Skrūvgriezis	60-821-23	1	1	-	1	1
Priekšgala aprīkojums (AVBOLT® standarta 5/16')	72200–07700	1	1	-	-	-

PIEZĪME

Akumulators un lādētājs var atšķirties atkarībā no pieejamības/vajadzībām.

3.6 Galveno sastāvdaļu saraksts

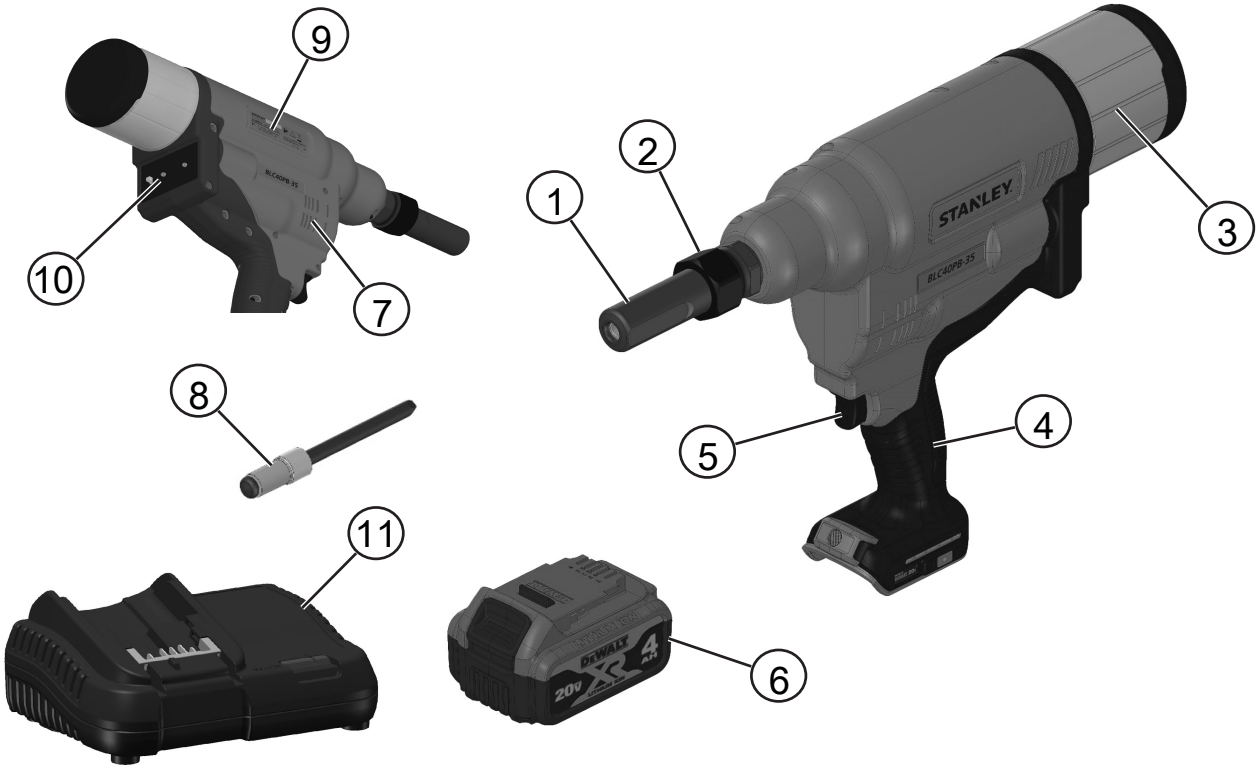

Att. 1: BLC40PB-35 kniedētājs

1	Priekšgala aprīkojums	2	Kontruzgrieznis
3	Tapņu savācējs	4	Rokturis
5	Sprūds	6	Akumulators [attēlots 4,0 Ah]
7	Izplūdes atvere	8	Kniede

9	Modeļa Nr. / sērijas Nr.	10	Lietotāja saskarne
11	Lādētājs		

PIEZĪME

Akumulatora marķējums var būt 18 V vai 20 V (maks.) atkarībā no vietējās pieejamības, instruments ir saderīgs ar abiem Dewalt® variantiem.

4 Instrumenta uzstādīšana

4.1 Paredzētā lietošana

Šis instruments ir paredzēts STANLEY Engineered Fastening® slēpto kniežu iedzīšanai.

PIEZĪME

Šis instruments jālieto pieredzējušiem lietotājiem

Neļaujiet bērniem aiztikt instrumentu. Ja šo instrumentu ekspluatē nepieredzējuši operatori, viņi ir jāuzrauga.

⇒ Šo instrumentu nav paredzēts lietot maziem bērniem vai nespēcīgām personām bez uzraudzības.

⇒ Šo instrumentu nav paredzēts ekspluatēt personām (tostarp bērniem), kam ir ierobežotas fiziskās, sensorās vai psihiskās spējas vai trūkst pieredzes un zināšanu, ja vien tās neuzrauga persona, kas atbild par viņu drošību. Bērnus nedrīkst atstāt bez uzraudzības ar instrumentu.

PIEZĪME

Nelietojiet mitros apstākļos vai viegli uzliesmojošu šķidrumu un gāzu klātbūtnē.

Pirms sākat ekspluatēt instrumentu izlasiet visus drošības brīdinājumus un norādījumus.

Lietojot konstrukciju sastiprināšanas instrumentus, vienmēr valkājiet atzītu ausu un acu aizsargaprīkojumu.

⚠ BRĪDINĀJUMS!

Šādi var izraisīt bojājumus vai var gūt ievainojumus.

Elektroinstrumentu vai tā daļas nedrīkst pārveidot.

⚠ BRĪDINĀJUMS!

Pirms instrumenta regulēšanas ir jāatvieno akumulators.

Pirms lietošanas

1. Uzstādiet piemērota izmēra priekšgala aprīkojumu.
2. Pārbaudiet, vai akumulators ir pilnībā uzlādēts.
3. Ievietojiet akumulatoru instrumentā.
4. Strauji pavelciet un atlaidiet slēdzi, lai instrumentu iestatītu sākuma pozīcijā.

4.2 Priekšgala aprīkojums

⚠ BRĪDINĀJUMS!

Pirms instrumenta regulēšanas ir jāatvieno akumulators.

Priekšgala aprīkojums attiecībā uz AVBOLT® standarta 5/16', detaļas Nr.: 07220–07700

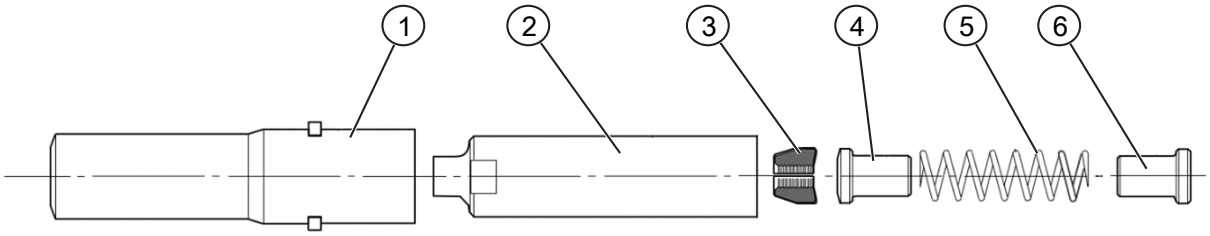

Att. 2: Priekšgala aprīkojums

Nosaukums	Apraksts	Detaļas numurs
1	Atturis	07220–07701
2	Patrona	07220–07702
3	Spīles	73411–03303
4	Bīdītājs	07220–07703
5	Atspere	07220–06305
6	Atsperes vadīkla	07220–07704

Priekšgala aprīkojuma uzstādīšanas norādījumi:

1. Viegli pārklājiet spīles (3) ar molibdēnu saturošu litija smērvielu.
2. Samontējiet atsperes vadīklu (6), atsperi (5) un bīdītāju (4). Novietojiet visu uz taisnas, līdzenas virsmas.
3. Līdzsvarojiet trīs spailes (3) uz bīdītāja (4).
4. Uzmanīgi nolaidiet čaulu (2) virs samontētajiem komponentiem.
5. Turiet instrumentu vērstu uz leju. Pilnībā uzskrūvējiet samontēto čaulu uz instrumenta galvas virzuļa. Pievelciet ar piemērotu uzgriežņatslēgu.
6. Uzlieciet atturi (1) uz čaulas (2) un uz instrumenta.
7. Uzlieciet adaptera gredzenu tā, lai adaptera gredzena sprauga uzbīdās uz attura (1) izciļņiem.
8. Uzlieciet kontruzgriezni uz attura un ar piemērotu uzgriežņatslēgu pievelciet to pie instrumenta.

Ieteicamais kontruzgriežņa pievilkšanas moments: 30 Nm – 50 Nm.

4.3 Lietotāja saskarne

Lietotāja saskarnes panelis instrumenta aizmugurē sastāv no spēka/gājiena pārslēgšanas slēdža (12) un diviem rotācijas slēdžiem (13).

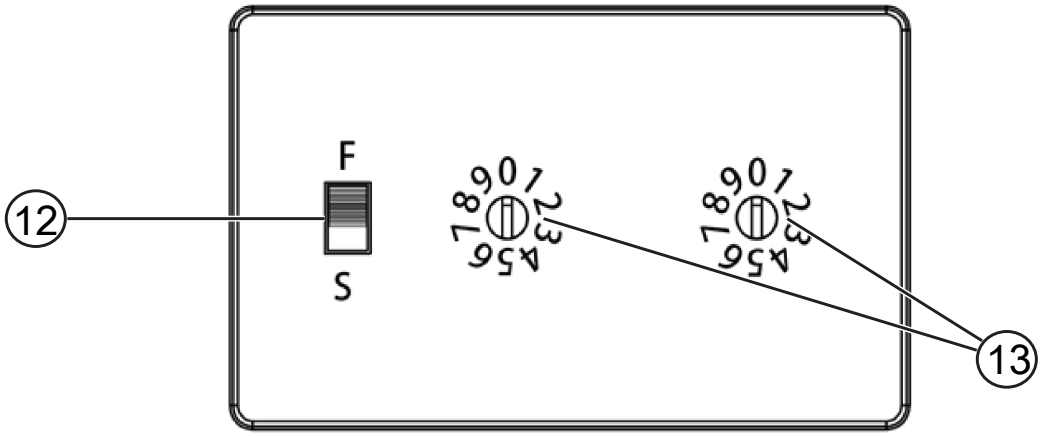

Att. 3: Lietotāja saskarne

12	Spēka/gājiena pārslēgšanas slēdzis	13	Rotācijas slēdži

AVBOLT® standarta kniedes

Lietojot Avbolt standarta kniedes, iestatiet abus rotācijas slēdžus (13) uz “0” un uz “0”. Rotācijas slēdža (13) virzienus var noteikt pēc slēdža dobās puses. Lai pagrieztu slēdzi (13), izmantojiet komplektācijā iekļauto plakano skrūvgriezi. Izmantojot Avbolt standarta kniedes, spēka/gājiena pārslēgšanas slēdzi (12) var iestatīt vienā no abiem virzieniem.

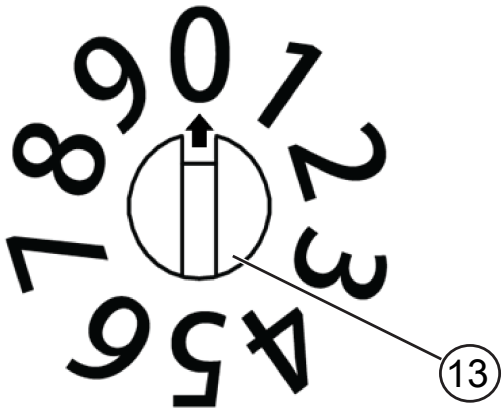

Att. 4: Rotācijas slēdzis

4.4 Lādētāji

Šo instrumentu uzlādē ar DEWALT® lādētāju. Pirms lādētāja ekspluatācijas jāizlasa visi drošības norādījumi. Šis lādētājs nav jānoregulē un ir izstrādāts tā, lai būtu maksimāli vienkārši ekspluatējams.

4.4.1 Akumulatora uzlādēšana

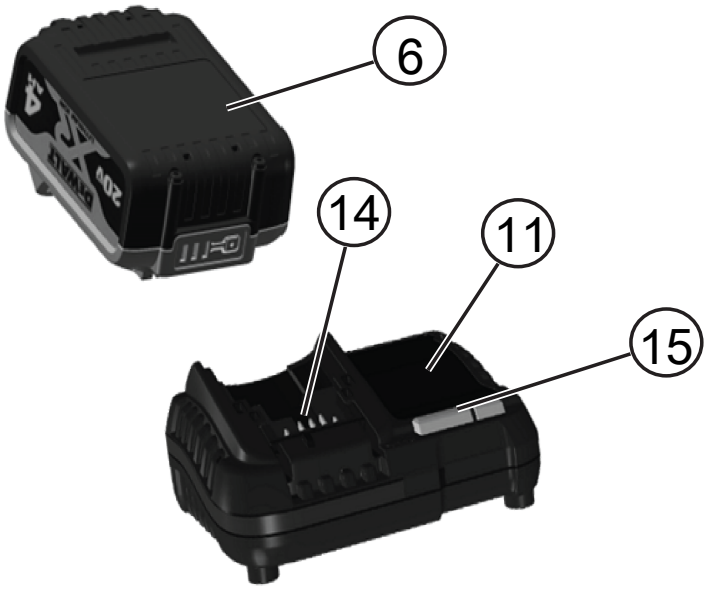

Att. 5: Akumulatora ievietošana

6	Akumulators	11	Lādētājs
14	Akumulatora lādētāja savienojums	15	Lādētāja lampiņa

1. Pirms akumulatora ievietošanas pievienojiet lādētāju piemērotai kontaktligzdai. (Sk. lādētāja tehniskos datus)
2. Ievietojiet akumulatoru lādētājā līdz galam, līdz atduras. Vienmērīgi mirgo sarkanais (uzlādes) indikators, norādot, ka uzlādes gaita ir sākusies.
3. Kad sarkanais indikators deg vienmērīgi, tas liecina, ka uzlāde ir pabeigta. Tagad akumulators ir pilnībā uzlādēts, un to var sākt lietot vai arī atstāt lādētājā.
4. Lai izņemtu akumulatoru no lādētāja, nospiediet akumulatora atbrīvošanas pogu, kas atrodas uz akumulatora.

PIEZĪME

Lai nodrošinātu litija jonu akumulatora optimālu darbību un maksimālu kalpošanas laiku, pirms lietošanas pilnībā uzlādējiet jaunu akumulatoru.

4.4.2 Uzlāde

Skatiet turpmāko tabulu, lai uzzinātu akumulatora uzlādes pakāpi.

Uzlādes indikatori		
	Notiek uzlāde	
	Pilnībā uzlādēts	
	Karsta/auksta akumulatora uzlādes atlikšana*	

Šajā laikā turpina mirgot sarkanā lampiņa un deg dzeltenā lampiņa. Tiklīdz akumulators ir atdzisis līdz piemērotai temperatūrai, dzeltenā lampiņa izdziest, un lādētājs atsāk uzlādes procesu.

Ja akumulators ir bojāts vai tajā ir kļūme, lādētājs to neuzlādē. Par bojātu akumulatoru liecina tas, ka neiedegas lādētāja indikators, tiek attēlots simbols, kas liecina par kļūmi akumulatorā, vai arī mirgo indikators.

PIEZĪME

Tas var nozīmēt arī to, ka kļūme ir lādētājā. Ja lādētājs konstatē kļūmi, nogādājiet lādētāju un akumulatoru pilnvarotā apkopes centrā, lai tos pārbaudītu.

Karsta/auksta akumulatora uzlādes atlikšana

Ja lādētājs konstatē, ka akumulators ir pārāk karsts vai auksts, automātiski tiek aktivizēta karsta/auksta akumulatora uzlādes atlikšana, apturot uzlādēšanu, līdz akumulators ir sasniedzis piemērotu temperatūru. Pēc tam lādētājs automātiski pārslēdzas akumulatora uzlādes režīmā. Ar šo funkciju tiek nodrošināts maksimālais akumulatora kalpošanas laiks. Auksts akumulators tiek uzlādēts tikai līdz aptuveni pusei no silta akumulatora uzlādes pakāpes. Visā uzlādes ciklā akumulators tiek lēnāk uzlādēts, un maksimālais uzlādes ātrums netiek sasniegts pat tad, ja akumulators ir uzsilis.

4.4.3 Litija jonu akumulatori

STANLEY Engineered Fastening® instrumenti ar litija jonu akumulatoriem ir aprīkoti ar elektronisku aizsardzības sistēmu, kas aizsargā tos pret pārslodzi, pārkaršanu vai dziļu izlādi. Ja sāk darboties elektroniskā aizsardzības sistēma, instruments tiek automātiski izslēgts. Šādā gadījumā ievietojiet litija jonu akumulatoru lādētājā un lādējiet to tik ilgi, kamēr tas ir pilnībā uzlādēts.

4.5 Akumulatori

Akumulatora ievietošana instrumentā un izņemšana no tā

Att. 6: Akumulators

6	Akumulators

PIEZĪME

Pirms lietošanas akumulators ir pilnībā jāuzlādē, lai nodrošinātu maksimālo darba efektivitāti. Instruments izslēdzas bez brīdinājuma, ja akumulators ir tukšs.

Akumulatora ievietošana rokturī

1. Savietojiet akumulatoru ar sliedēm instrumenta rokturī.
2. Bīdiet akumulatoru rokturī, līdz tas ir cieši nofiksēts instrumentā, un pārbaudiet, vai tas nevar atvienoties.

Akumulatora izņemšana no roktura

1. Nospiediet akumulatora atbrīvošanas pogu un spēcīgi velciet akumulatoru ārā no instrumenta roktura.
2. Ievietojiet akumulatoru lādētājā, kā aprakstīts šīs rokasgrāmatas sadaļā par lādētāju.

Ieteikumi par uzglabāšanu

- Vispiemērotākā uzglabāšanai ir vēsa un sausa vieta, kurā nav tiešu saules staru un kas nav pārāk karsta un auksta. Lai nodrošinātu akumulatora optimālu darbību un maksimālu kalpošanas laiku, uzglabājiet to istabas temperatūrā.
- Ja akumulatoru novieto ilgstošā glabāšanā, to ieteicams pilnībā uzlādēt un uzglabāt vēsā, sausā vietā, neturot lādētājā.

PIEZĪME

Nav ieteicams uzglabāt pilnībā izlādētus akumulatorus. Pirms lietošanas akumulators būs jāuzlādē.

5 Ekspluatācijas kārtība

⚠ UZMANĪBU!

Vienmēr ievērojiet šos drošības norādījumus un spēkā esošos normatīvos aktus.

⚠ UZMANĪBU!

Lai mazinātu smaga ievainojuma risku, pirms regulēšanas vai pierīču/piederumu uzstādīšanas un noņemšanas izņemiet no instrumenta akumulatoru. Instrumentam nejauši sākot darboties, var gūt ievainojumus.

⚠ UZMANĪBU!

Lai mazinātu smaga ievainojuma risku, vienmēr turiet rokas pareizi.

⚠ UZMANĪBU!

Lai mazinātu smaga ievainojuma risku, vienmēr saglabājiet ciešu tvērienu, lai būtu gatavs negaidītai reakcijai.

5.1 Pareizs roku novietojums

Pareizs roku novietojums paredz turēt vienu roku uz galvenā roktura. Instrumentu var turēt gan labajā, gan kreisajā rokā.

5.2 Instrumenta ekspluatācija

Lai ievietotu slēpto kniedi, rīkojieties šādi:

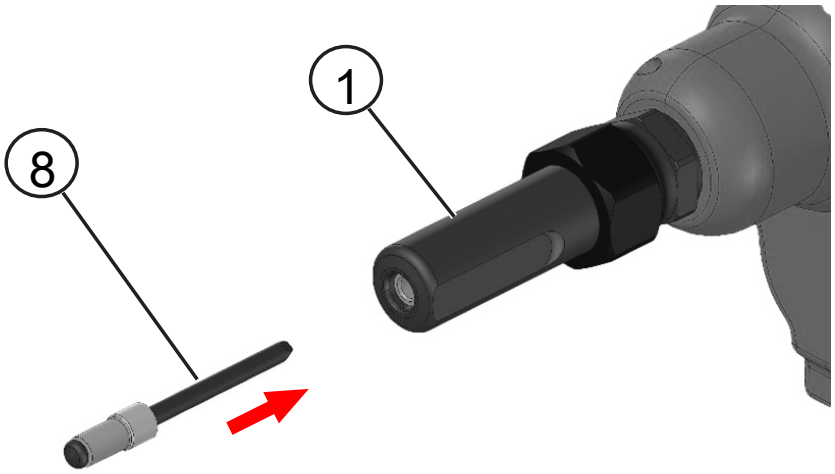

Att. 7: Slēptās kniedes ievietošana

1	Priekšgala aprīkojums	8	Kniede

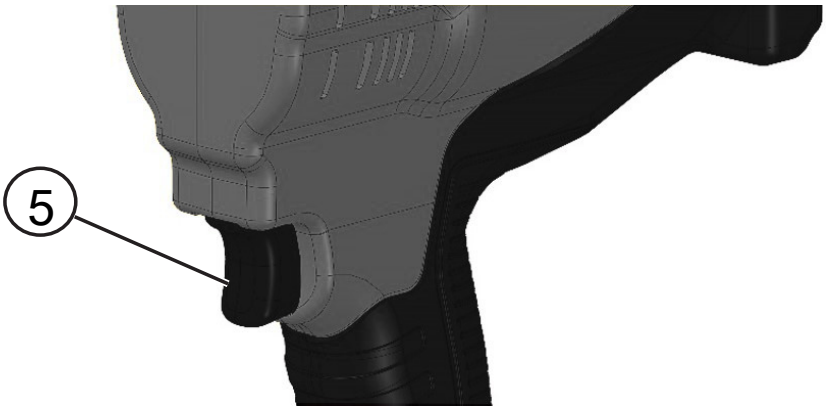

Att. 8: Sprūds

5	Sprūds

1. Izmantojot Avbolt standarta kniedes, iestatiet lietotāja saskarnes (skaitļa) vērtību uz “0” un uz “0”. Sk. sadaļu Lietotāja saskarne [▸ 332].
2. Ievietojiet slēpto kniedi priekšgala aprīkojumā.
3. Novietojiet instrumentu darba pozīcijā.
4. Velciet un turiet sprūdu, līdz kniede ir pilnībā iestrādāta materiālā.
5. Kad slēptā kniede ir pilnībā iedzīta, instruments automātiski atgriežas sākuma pozīcijā.
6. Atlaidiet sprūdu.
7. Kad nākamā kniede tiek ievietota priekšgala aprīkojumā vai tiek iedzīta, tapnis iekrīt tapņu savācējā.

Ja sprūds tiek atlaists pirms kniedes iedzīšana ir pabeigta, instruments atgriežas sākuma pozīcijā. Ja kniede nav pilnībā iedzīta, vēlreiz veiciet iepriekš minētās darbības.

Atiestates funkcija

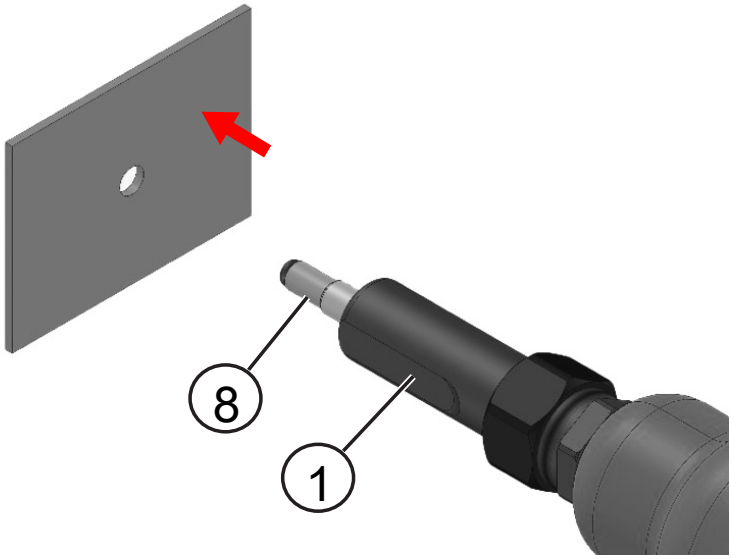

Att. 9: Kniede

1	Priekšgala aprīkojums	8	Kniede

Ja, atlaižot sprūdu, instruments neatgriežas sākuma pozīcijā vai, iedzenot kniedi, pārstāj darboties, atiestatiet instrumentu sākuma pozīcijā, strauji velkot un atlaižot sprūdu (5). Ja šādi neizdodas novērst problēmu, atvienojiet un no jauna pievienojiet akumulatoru, tad vēlreiz veiciet iepriekšējo darbību. Ja šī problēma atkārtojas, sazinieties ar vietējā apkopes centra pārstāvi.

Tapņu savācēja iztukšošana

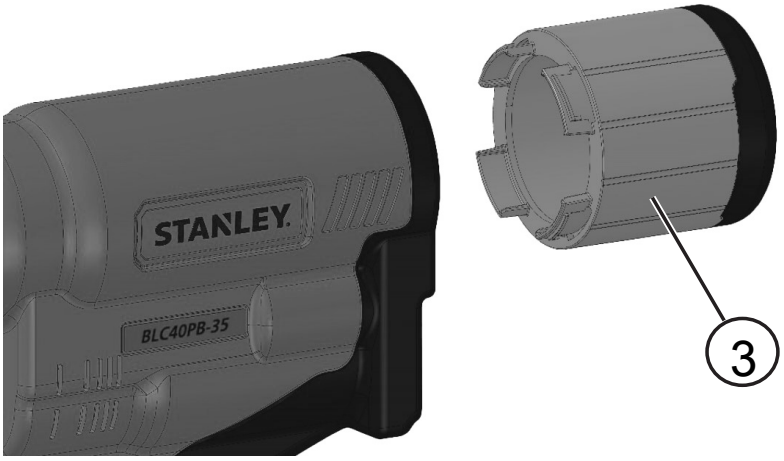

Att. 10: Tapņu savācējs

3	Tapņu savācējs

Tapņu savācējs ir paredzēts nolauzto tapņu savākšanai. Tapņu savācējs ir jāiztukšo atbilstoši savācēja piepildījuma līmenim. Tas ir, aptuveni pēc 100 kniežu iedzīšanas.

1. Sasveriet instrumentu atpakaļ, lai nolauztie tapņi nonāktu savācējā.
2. Lai atvērtu tapņu savācēju (3), pagrieziet savācēju pretēji pulksteņrādītāja virzienam.
3. Izberiet nolauztos tapņus piemērotā otrreizējās pārstrādes tvertnē vai atkritumu tvertnē.
4. Lai aizvērtu tapņu savācēju (3), pagrieziet savācēju pulksteņrādītāja virzienā, līdz savācējs nofiksējas vietā.

6 Instrumenta apkalpošana

6.1 Apkopes biežums

Nosaukums	Frekvence
Instrumenta vispārīga pārbaude	Reizi dienā
Priekšgala aprīkojuma tīrīšana un eļļošana	Reizi dienā vai ik pēc 5000 kniedēšanas reizēm
Pārbaudiet spaiļu nolietojumu vai bojājumus	5000 iedzīšanas reizes
Pārbaudiet attura nolietojumu vai bojājumus	25 000 iedzīšanas reizes
Pilna instrumenta apkope	150 000 iedzīšanas reizes

Instrumentam ir jāveic regulāra apkope, kas jāuztic tikai apmācītiem speciālistiem, un reizi gadā vai ik pēc 150 000 cikliem — atkarībā no tā, kas notiek ātrāk, — ir jāveic pilnā pārbaude.

Pēc apkopes strauji pavelciet un atlaidiet sprūdu, lai instrumentu iestatītu sākuma pozīcijā.

6.2 Tīrīšana

Tīrot aprīkojumu, vienmēr valkājiet atzītus acu un ausu aizsargus.

6.2.1 Instrumenta ārējā virsma

Rūpējieties, lai bezsuku motora izplūdes atverēs (7) nebūtu putekļu un netīrumu. Vajadzības gadījumā notīriet putekļus un netīrumus no ventilācijas atverēm ar mīkstu un mitru drāniņu. Ar sausu gaisu no elektroinstrumenta galvenā korpusa izpūtiet netīrumus un putekļus ikreiz, kad pamanāt tos uzkrājamies ventilācijas atverēs (7), kā arī visapkārt tām.

⚠ BRĪDINĀJUMS!

Veicot šo darbu, valkājiet atzītus acu aizsargus un putekļu masku.

⚠ BRĪDINĀJUMS!

Instrumenta detaļu tīrīšanai, kas nav no metāla, nedrīkst izmantot šķīdinātājus vai citas asas ķīmiskas vielas. Šīs ķīmiskās vielas var sabojāt šo detaļu materiālu. Lietojiet tikai maigā ziepjūdenī samitrinātu drāniņu. Nekādā gadījumā nepieļaujiet, lai instrumentā iekļūst šķidrums; instrumentu nedrīkst iegremdēt šķidrumā.

6.2.2 Tīrīšana un apkope

Demontējiet un notīriet priekšgala aprīkojumu, īpašu uzmanību pievēršot spīlēm. Pirms samontēšanas ieziediet ar molibdēnu saturošu litija smērvielu. Sk. sadaļu Priekšgala aprīkojums [▸ 332] par montāžu un demontāžu.

6.2.3 Norādījumi lādētāja tīrīšanai

⚠ BRĪDINĀJUMS!

Elektriskās strāvas trieciena risks. Pirms lādētāja tīrīšanas tas ir jāatvieno no maiņstrāvas avota.

Netīrumus un smērvielas no lādētāja ārējās virsmas var notīrīt ar drāniņu vai mīkstu birstīti, kam nav metāla saru. Neizmantojiet ūdeni vai tīrīšanas līdzekļus.

6.3 Uzlādējams akumulators

Šis ilglaicīgas darbības akumulators jāuzlādē, kad tas vairs nenodrošina pietiekami lielu jaudu, salīdzinot ar jaudu pirms tam. Kad tā ekspluatācijas laiks ir beidzies, no tā ir jāatbrīvojas videi nekaitīgā veidā:

- izlādējiet akumulatoru pilnībā, pēc tam izņemiet to no instrumenta;
- litija jonu elementus iespējams pārstrādāt. Nogādājiet akumulatoru izplatītājam vai vietējā atkritumu pārstrādes punktā. Savāktie akumulatori tiek pareizi otrreizēji pārstrādāti vai likvidēti.

7 Vispārīgā montāža

7.1 Izvērsts skats

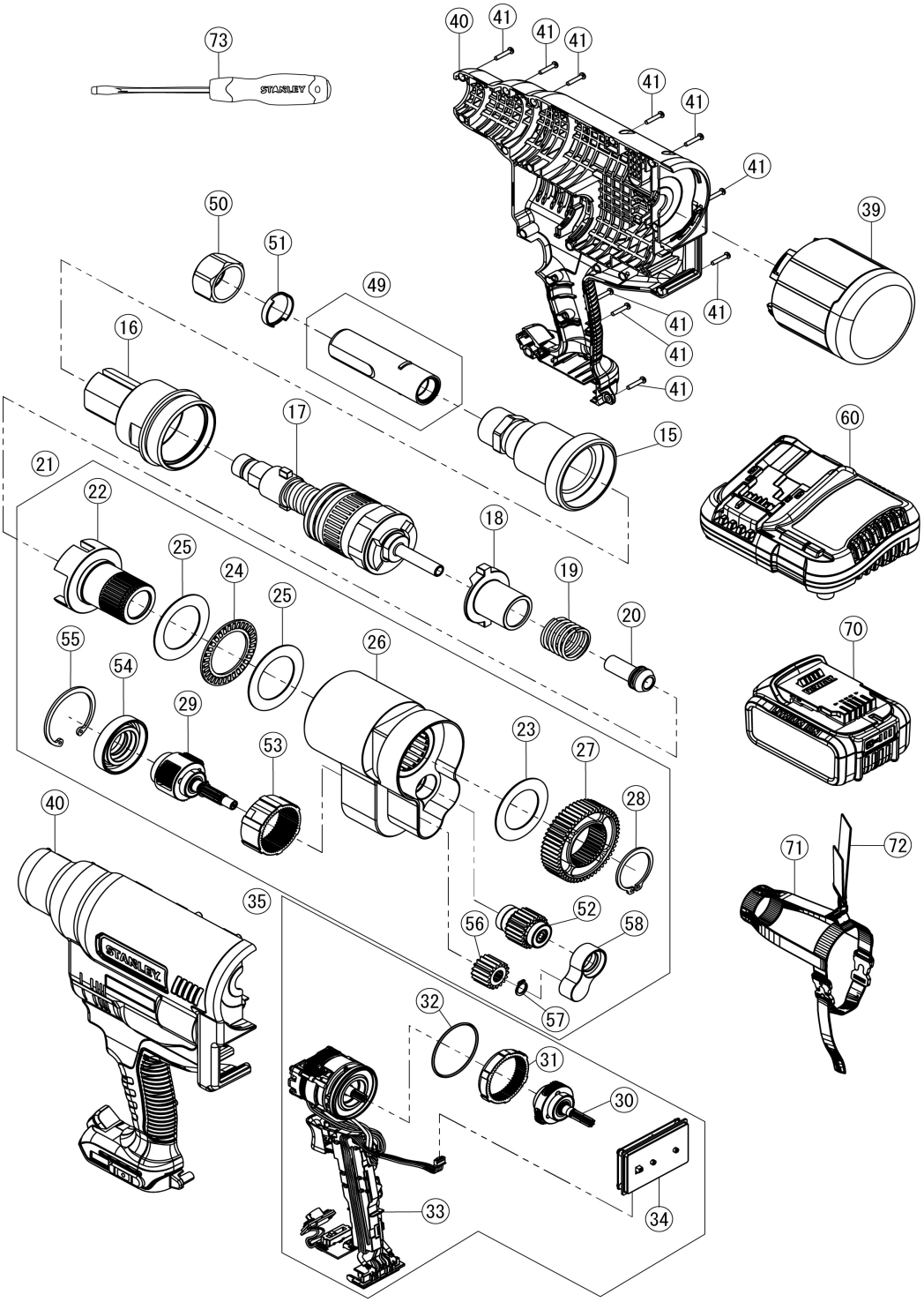

7.2 BOM

Numurs		Detaļas nosaukums	Detaļas numurs	Mērvienība
15		ANVIL ADAPTERIS	TRM01442	1
16		MASTA KORPUSS	TRM01441	1
17		VILCĒJGALVAS MEZGLS	TRM01443	1
18		VĀRPSTAS SAJŪGS	TRM01449	1
19		VĀRPSTAS SAJŪGA ATSPERE	TRM01450	1
20		PAKAĻGALA VADĪKLA	TRM01484	1
21		ZOBPĀRVADU KĀRBAS KORPUSS	TRM01451	1
	22	DARBVĀRPSTA	TRM01452	1
	23	BALSTPAPLĀKSNE	TRM01460	1
	24	ATTURA ADATGULTNIS	TRM01458	1
	25	ATTURGREDZENS	TRM01459	2
	26	SA ZOBPĀRVADA KORPUSS	TRM01455	1
	27	CILINDRISKAIS ZOBRATS	TRM01462	1
	28	FIKSĒJOŠAIS GREDZENS	TRM01463	1
	29	SA 2. PLANETĀRAIS	TRM01467	1
	52	SA TUKŠGAITAS ZOBPĀRVADS	TRM01464	1
	53	ZOBPĀRVADU GREDZENS	TRM01475	1
	54	ZOBPĀRVADU KĀRBAS KORPUSA VĀCIŅŠ	TRM01476	1
	55	FIKSĒJOŠAIS GREDZENS	TRM01477	1
	56	CILINDRISKAIS ZOBRATS	TRM01473	1
	57	FIKSĒJOŠAIS GREDZENS	TRM01474	1
	58	SA GULTŅU BALSTS	TRM01577	1
35		MOTORA UN MODUĻA BLOKS	TRM01481	1
	30	SA 1. PLANETĀRAIS TURĒTĀJS	TRM01478	1
	31	ZOBPĀRVADU GREDZENS	N112877	1
	32	GREDZENBLĪVE	TP124-511	1
	33	SA MOTORS UN MODULIS, PB3400	TRM01482	1
	34	LIET. SASK. PLATES BLOKS	TRM01485	1
39		SAVĀCĒJS / SAVĀCĒJA BLOKS	TRM01560	1
40		KORPUSA BLOKS, A9	TRM01490	1*
		KORPUSA BLOKS, QW	TRM01491	*
		KORPUSA BLOKS, JP	TRM01492	*
41		KRUSTENISKI IEGREMDĒTAS SKRŪVES AR VĪTŅGALVU	TP124-513	19
49		PRIEKŠGALA APRĪKOJUMS AVBOLT STD 5/16'	07220–07700	1*
50		KONTRUZGRIEZNIS	73200–02042	1
51		ADAPTERA GREDZENS	73200–02043	1
60		LĀDĒTĀJS	DCB1104	1**
70		AKUMULATORS	DCB182 VAI DCB204	2**
71		AUDUMA SIKSNAS	TRM01589	1*
72		PLECA SIKSNA	N463971	1*
73		SKRŪVGRIEZIS	60-821-23	1*

*Atkarībā no komplekta kodiem.

**Akumulators un lādētājs var atšķirties atkarībā no pieejamības/vajadzībām.

8 Vides aizsardzība

Dalīta atkritumu savākšana. Šo izstrādājumu nedrīkst izmest kopā ar sadzīves atkritumiem.

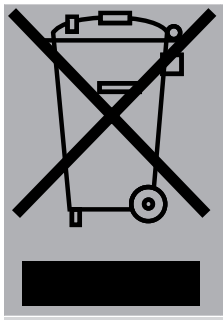

Ja konstatējat, ka šis STANLEY Engineered Fastening® instruments ir jānomaina pret jaunu vai tas jums vairāk nav vajadzīgs, neizmetiet to kopā ar sadzīves atkritumiem. Nododiet šo izstrādājumu dalītai savākšanai un šķirošanai. Lietotu izstrādājumu un iepakojuma dalīta savākšana ļauj materiālus pārstrādāt un izmantot atkārtoti. Izmantojot pārstrādātus materiālus, tiek novērsta dabas piesārņošana un samazināts pieprasījums pēc izejmateriāliem.

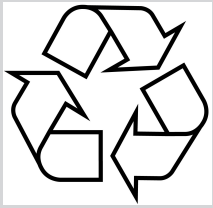

Vietējos noteikumos var būt noteikts, ka, iegādājoties jaunu izstrādājumu, komunālo atkritumu savākšanas punktiem vai izplatītājam ir dalīti jāsavāc sadzīves elektriskie izstrādājumi. Jūs varat noskaidrot tuvāko pilnvaroto remontdarbnīcu, sazinoties ar vietējo STANLEY Engineered Fastening® pārstāvniecības biroju, kura adrese norādīta šajā rokasgrāmatā. STANLEY Engineered Fastening® remontdarbnīcu saraksts, pilnīga informācija par mūsu pēcpārdošanas pakalpojumiem un kontaktinformācija ir pieejama tīmekļa vietnē www.StanleyEngineeredFastening.com

RBRC® zīmogs

RBRC® (Rechargeable Battery Recycling Corporation) zīmogs uz niķeļa kadmija, niķeļa metālhibrīda vai litija jonu baterijām (vai akumulatoriem) norāda uz to, ka šo bateriju (vai akumulatora) pārstrādi pēc to kalpošanas laika beigām jau ir apmaksājis uzņēmums DeWALT®. Dažos reģionos ar likumu ir aizliegts atkritumos vai cieto sadzīves atkritumu sistēmā izmest izlietotos niķeļa kadmija, niķeļa metālhibrīda vai litija jonu akumulatorus, tāpēc programma Call 2 Recycle® nodrošina videi saudzīgu alternatīvu.

Call 2 Recycle, Inc. sadarbībā ar DeWALT® un citiem akumulatoru lietotājiem ieviesa šo programmu Amerikas Savienotajās Valstīs un Kanādā, lai atvieglotu izlietoto niķeļa kadmija, niķeļa metālhibrīda vai litija jonu akumulatoru savākšanu. Palīdziet aizsargāt vidi un saglabāt dabas resursus, nododot pārstrādei izlietotos niķeļa kadmija, niķeļa metālhibrīda vai litija jonu akumulatorus pilnvarotā DeWALT® apkopes centrā vai vietējam mazumtirgotājam. Jūs varat arī sazināties ar vietējo pārstrādes centru, lai saņemtu informāciju par to, kur var nodot izlietotos akumulatorus. RBRC® ir Call 2 Recycle, Inc. reģistrēta preču zīme.

9 Atbilstības deklarācija

9.1 EK atbilstības deklarācija

Mēs, **Stanley Engineered Fastening, Nippon POP Rivets and Fasteners Ltd., Hosoda, Noyori-cho, Toyohashi, Aichi, 441-8540 JAPĀNA**, ar savu vienpersonisko atbildību paziņojam, ka šis izstrādājums:

Apraksts:	**kniedētājs**
Modelis:	**BLC40PB-35**

Ražotājs apliecina, ka iepriekš minētais izstrādājums atbilst visiem attiecīgajiem noteikumiem un prasībām, kas noteiktas šādos normatīvajos aktos:

2023/1230/ES	Mašīnu regula
2014/30/ES	EMS direktīva
2011/65/ES	RoHS direktīva

uz ko attiecas šī deklarācija, atbilst šādiem saskaņotajiem standartiem:

ISO 12100:2010	Mašīnu drošums. Vispārīgie projektēšanas principi. Risku novērtēšana un risku samazināšana.
EN 62841-1:2015/A11:2022	Ar elektromotoru darbināmi rokas darbarīki, transportējami darbarīki un dārza tehnika. Drošums. 1. daļa: vispārīgās prasības.
EN IEC 55014-1: 2021	Elektromagnētiskā saderība. Prasības elektriskajām mājsaimniecības ierīcēm, elektriskajiem darbarīkiem un tamlīdzīgiem aparātiem. 1. daļa: Emisija
EN IEC 55014-2: 2021	Elektromagnētiskā saderība. Prasības elektriskajām mājsaimniecības ierīcēm, elektriskajiem darbarīkiem un tamlīdzīgiem aparātiem. 2. daļa: Izturība pret traucējumiem. Izstrādājumu saimes standarts
EN IEC 61000-3-2: 2019/A2:2024	Elektromagnētiskā saderība (EMS). 3-2. daļa: Robežvērtības. Augstāko harmoniku strāvu robežvērtības (iekārtu ieejas strāva ≤ 16 A uz fāzi)
EN IEC 61000-3-3: 2013 + A2: 2021	Elektromagnētiskā saderība (EMS). 3-3. daļa: Robežas. Sprieguma izmaiņu, sprieguma svārstību un mirgoņas ierobežošana publisko zemsprieguma elektroapgādes sistēmu iekārtām, kuru nominālā strāva nepārsniedz 16 A uz fāzi un kurām nav īpašu pieslēguma nosacījumu

Tehniskā dokumentācija ir sastādīta saskaņā ar 1.7.4.1. iedaļas 1. pielikumu atbilstīgi šādai regulai: **1230/2023/EK — Mašīnu regula** (Normatīvie akti 2008 Nr. 1597 — atsauce uz Mašīnu piegādes (drošības) noteikumiem).

Persona, kas šeit parakstījusies, STANLEY Engineered Fastening vārdā sniedz šo apliecinājumu

Daisuke Mori

Daisuke Mori

Director of Engineering, Japan

Nippon POP Rivets and Fasteners Ltd., Hosoda, Noyori-cho, Toyohashi, Aichi, 441-8540 JAPAN

Izdošanas vieta:	**Aichi, Japāna**
Izdošanas datums:	**26.03.2025.**

Pilnvarotais pārstāvis, kas šeit parakstījies, atbild par tehnisko datu sagatavošanu izstrādājumiem, kurus pārdod Eiropas Savienībā, un Stanley Engineered Fastening vārdā izstrādā šo apliecinājumu.

Matthias Appel

Team Leader Technical Documentation

Stanley Engineered Fastening, Tucker GmbH, Max-Eyth-Str.1, 35394 Gießen, Germany

Šis instruments atbilst Mašīnu regulai 2023/1230

9.2 Apvienotās Karalistes atbilstības deklarācija

Mēs, **Stanley Engineered Fastening, Nippon POP Rivets and Fasteners Ltd., Hosoda, Noyori-cho, Toyohashi, Aichi, 441-8540 JAPĀNA**, ar savu vienpersonisko atbildību paziņojam, ka šis izstrādājums:

Apraksts:	**kniedētājs**
Modelis:	**BLC40PB-35**

Ražotājs apliecina, ka iepriekš minētais izstrādājums atbilst visiem attiecīgajiem noteikumiem un prasībām, kas noteiktas šādās piemērojamās regulās:

2008. gada Noteikumi par mašīnu piegādi (drošību), S.I. 2008/1597 (ar grozījumiem);
2016. gada Noteikumi par elektromagnētisko saderību, S.I. 2016/1091 (ar grozījumiem);
2012. gada Noteikumi par dažu bīstamu vielu izmantošanas ierobežošanu elektriskajās un elektroniskajās iekārtās (ar grozījumiem).

Tiek piemēroti šādi standarti un tehniskās specifikācijas:

ISO 12100:2010	Mašīnu drošums. Vispārīgie projektēšanas principi. Risku novērtēšana un risku samazināšana.
EN 62841-1:2015/A11:2022	Ar elektromotoru darbināmi rokas darbarīki, transportējami darbarīki un dārza tehnika. Drošums. 1. daļa: vispārīgās prasības.
EN IEC 55014-1: 2021	Elektromagnētiskā saderība. Prasības elektriskajām mājsaimniecības ierīcēm, elektriskajiem darbarīkiem un tamlīdzīgiem aparātiem. 1. daļa: Emisija
EN IEC 55014-2: 2021	Elektromagnētiskā saderība. Prasības elektriskajām mājsaimniecības ierīcēm, elektriskajiem darbarīkiem un tamlīdzīgiem aparātiem. 2. daļa: Izturība pret traucējumiem. Izstrādājumu saimes standarts
EN IEC 61000-3-2: 2019/A2:2024	Elektromagnētiskā saderība (EMS). 3-2. daļa: Robežvērtības. Augstāko harmoniku strāvu robežvērtības (iekārtu ieejas strāva ≤ 16 A uz fāzi)
EN IEC 61000-3-3: 2013 + A2: 2021	Elektromagnētiskā saderība (EMS). 3-3. daļa: Robežas. Sprieguma izmaiņu, sprieguma svārstību un mirgoņas ierobežošana publisko zemsprieguma elektroapgādes sistēmu iekārtām, kuru nominālā strāva nepārsniedz 16 A uz fāzi un kurām nav īpašu pieslēguma nosacījumu

Tehniskā dokumentācija ir sastādīta saskaņā ar tiesību aktu “Supply of Machinery (Safety) Regulations 2008, S.I. 2008/1597” (ar grozījumiem).

Persona, kas šeit parakstījusies, STANLEY Engineered Fastening vārdā sniedz šo apliecinājumu

Daisuke Mori

Daisuke Mori

Director of Engineering, Japan

Nippon POP Rivets and Fasteners Ltd., Hosoda, Noyori-cho, Toyohashi, Aichi, 441-8540 JAPAN

Izdošanas vieta:	**Aichi, Japāna**
Izdošanas datums:	**26.03.2025.**

Pilnvarotais pārstāvis, kas šeit parakstījies, atbild par tehnisko datu sagatavošanu izstrādājumiem, kurus pārdod Eiropas Savienībā, un Stanley Engineered Fastening vārdā izstrādā šo apliecinājumu.

Angus Seewraj

Director of Blind Fastener Engineering, UK

Stanley Engineered Fastening, 43 Hardwick Grange, Warrington, WA1 4RF, United Kingdom.

UKCA **This machinery is in conformity with Supply of Machinery (Safety) Regulations 2008, S.I. 2008/1597 (as amended)**

STANLEY Engineered Fastening

10 Aizsargājiet vērtīgo ieguldījumu!

STANLEY® Engineered Fastening instrumenta garantija

STANLEY® Engineered Fastening garantē, ka visi elektroinstrumenti ir ražoti ar vislielāko rūpību un viena (1) gada laikā tiem nerodas materiālu vai darba kvalitātes defekti, ja tos lieto un apkopj tā, kā paredzēts.

Reģistrējot instrumentu tiešsaistē, viena (1) gada garantijas vietā saņemsiet divu (2) gadu garantiju (neattiecas uz akumulatoriem un lādētāju). (Sk. instrumenta reģistrēšanu tiešsaistē šīs lappuses beigās.)

Šī instrumenta garantija attiecas tikai uz instrumenta pirmo pircēju un tā pirmreizējo lietošanu.

Izņēmumi

Normāls nolietojums un nodilums

Garantija neattiecas uz regulāru apkopi, remontdarbiem un rezerves daļām normāla nolietojuma un nodiluma dēļ.

Ļaunprātīga un nepareiza lietošana

Garantija neattiecas uz defektiem un bojājumiem, kas radušies nepareizas ekspluatācijas, glabāšanas, ļaunprātīgas vai nepareizas lietošanas, negadījumu vai nolaidības rezultātā, piemēram, fiziskiem bojājumiem.

Neatļauts remonts vai pārveidojumi

Garantija neattiecas uz defektiem vai bojājumiem, kas radušies tādu remonta, pārbaudes regulēšanas, uzstādīšanas, apkopes, pārveidošanas vai modifikācijas darbu rezultātā, ko veikušas trešās personas, nevis uzņēmums STANLEY® Engineered Fastening vai tā pilnvarotie apkopes centri.

Nav spēkā nekādas citas tiešas vai netiešas garantijas, tostarp tādas, kas garantē komerciālo kvalitāti un piemērotību īpašam mērķim.

Ja instruments neatbilst šai garantijai, nekavējoties nogādājiet to tuvākajā uzņēmuma pilnvarotajā apkopes centrā. Lai uzzinātu visus STANLEY® Engineered Fastening pilnvarotos apkopes centrus ASV vai Kanādā, zvaniet pa bezmaksas tālruņa numuru (877)364 2781.

Lai atrastu tuvāko STANLEY® Engineered Fastening centru ārpus ASV vai Kanādas, apmeklējiet mūsu tīmekļa vietni www.StanleyEngineeredFastening.com.

Uzņēmums STANLEY® Engineered Fastening bez maksas nomainīs visas detaļas, ko tas ir atzinis par bojātām materiālu vai darba kvalitātes defektu dēļ, un tad nogādās jums atpakaļ jauniegādāto instrumentu. Tas ir mūsu vienīgais pienākums saskaņā ar šo garantiju. STANLEY® Engineered Fastening nekādā gadījumā neatbild par izrietošiem vai faktiskiem zaudējumiem, kas radušies, iegādājoties šo instrumentu.

Reģistrējiet slēpto kniežu instrumentu tiešsaistē

Lai reģistrētu garantiju tiešsaistē, apmeklējiet tīmekļa vietni https://www.stanleyengineeredfastening.com/support/warranty-registration-form

Pateicamies, ka izvēlējāties Stanley Assembly Technologies zīmola instrumentu, ko ražo STANLEY® Engineered Fastening.

BLC40PB-35 lietošanas rokasgrāmata ir pieejama vietnē:

https://www.stanleyengineeredfastening.com/en/tools/Power-Tools/BLC40PB-35-Battery-Powered-Tool

STANLEY®
Engineered Fastening

Naudotojo vadovas

BLC40PB-35 Lock Bolt Tool

Akumuliatoriniai elektriniai įrankiai

STANLEY®
Assembly Technologies

Manual Number	Issue	C/N
TRM01497	1	202503-1

©2025 m. „Stanley Black & Decker“

Visos teisės saugomos.

Pateiktos informacijos negalima jokiais būdais ir priemonėmis (elektroninėmis ar mechaninėmis) atkurti ir (arba) viešinti, prieš tai negavus aiškaus rašytinio „STANLEY Engineered Fastening®“ sutikimo. Pateikta informacija yra pagrįsta šio įrenginio pristatymo metu žinomais duomenimis. „STANLEY Engineered Fastening®“ laikosi nuolatinio gaminių tobulinimo politikos, todėl jos gaminiai gali būti modifikuojami. Pateikta informacija yra taikytina tokiam gaminiui, kokį jį pristatė „STANLEY Engineered Fastening®“. Todėl „STANLEY Engineered Fastening®“ negali būti laikoma atsakinga už bet kokią žalą, atsiradusią dėl nukrypimų nuo pradinių gaminio specifikacijų.

Pateikta informacija buvo rengiama labai kruopščiai. Tačiau „STANLEY Engineered Fastening®“ neprisiima jokios atsakomybės nei dėl pateiktos informacijos netikslumų nei dėl jų padarinių. „STANLEY Engineered Fastening®“ neprisiima jokios atsakomybės už žalą, atsiradusią dėl trečiųjų asmenų veiklos. „STANLEY Engineered Fastening®“ naudojami darbiniai pavadinimai, prekių ženklai, registruotieji prekių ženklai ir kt. neturėtų būti laikomi laisvai naudojamais pagal prekių ženklų apsaugą reglamentuojančius teisės aktus.

Turinys

1 Apie šį vadovą ... 356
1.1 Sutartiniai ženklai ... 356
1.1.1 Apibrėžtys: Signaliniai saugos ženklai ir perspėjimo simboliai ... 356
2 Saugos patarimas ... 358
2.1 Bendrosios saugos taisyklės ... 358
2.2 Darbo vietos sauga ... 358
2.3 Elektros sauga ... 358
2.4 Asmens sauga ... 359
2.5 Elektrinių įrankių naudojimas ir priežiūra ... 359
2.6 Akumuliatorinių įrankių naudojimas ir priežiūra ... 360
2.7 Priežiūra ... 360
2.8 Papildoma saugos informacija ... 360
2.9 Etiketės ir piktogramos ... 361
2.10 Svarbios visų akumuliatorių įkroviklių saugos instrukcijos ... 362
2.11 Svarbios visų akumuliatorių saugos instrukcijos ... 364
2.12 Specifinės saugos taisyklės naudojant ličio jonų (LI-ION) akumuliatorius ... 365
2.13 Liekamieji pavojai ... 365
3 Specifikacijos ... 366
3.1 Įrankio specifikacijos ... 366
3.2 Akumuliatoriaus ir įkroviklio specifikacijos ... 366
3.3 Apskaičiuotas kniedinių veržlių skaičius vieną kartą įkrovus akumuliatorių ... 367
3.4 Kniedijimo specifikacijos ... 367
3.5 Pakuotės turinys ... 367
3.6 Pagrindinių detalių sąrašas ... 368
4 Įrankio sąranka ... 370
4.1 Naudojimo paskirtis ... 370
4.2 Antgalio įranga ... 371
4.3 Naudotojo sąsaja ... 371
4.4 Įkrovikliai ... 372
4.4.1 Akumuliatoriaus įkrovimas ... 373
4.4.2 Įkrovimas ... 373
4.4.3 Ličio jonų akumuliatoriai ... 374
4.5 Akumuliatoriai ... 374
5 Naudojimas ... 376
5.1 Tinkama rankų padėtis ... 376
5.2 Įrankio naudojimas ... 376
6 Įrankio techninė priežiūra ... 379
6.1 Techninės priežiūros dažnumas ... 379
6.2 Valymas ... 379
6.2.1 Įrankio išorė ... 379
6.2.2 Mazgo valymas ir priežiūra ... 379
6.2.3 Įkroviklio valymo instrukcijos ... 380
6.3 Įkraunamas akumuliatorius ... 380

7 Bendrieji mazgai 381
7.1 Išardytų dalių vaizdas 381
7.2 Medžiagų aprašas 382
8 Aplinkosauga 384
9 Atitikties deklaracija 385
9.1 ES atitikties deklaracija 385
9.2 JK ATITIKTIES DEKLARACIJA 387
10 Apsaugokite savo investiciją 389

1 Apie šį vadovą

1.1 Sutartiniai ženklai

1.1.1 Apibrėžtys: Signaliniai saugos ženklai ir perspėjimo simboliai

Šiame naudotojo vadove pateikiami toliau nurodyti saugos perspėjimo simboliai ir žodžiai, skirti perspėti jus apie pavojingas situacijas ir padėti išvengti pavojaus susižaloti arba sugadinti turtą.

Įspėjimai skyrių pradžioje

⚠ PERSPĖJIMAS!

Pavojaus tipas ir šaltinis

Įspėjimų ignoravimo pasekmės

⇒ Veiksmai pavojui išvengti

Įspėjimas skyriuje

ATSARGIAI! Pavojaus tipas ir šaltinis Įspėjimų ignoravimo pasekmės. Veiksmai pavojui išvengti

Trikampis įspėjamasis ženklas

Įspėjamasis trikampis ⚠ nurodo žmogaus mirties ar sužalojimų pavojų. Įspėjimai be įspėjamojo ženklo nurodo turtinę žalą.

Signalinis žodis

Signalinis žodis nurodo pavojaus sunkumą:

Signalinis žodis	Reikšmė
⚠ PAVOJUS	Reiškia pavojingą situaciją, kurios neišvengus bus rimtai arba net mirtinai susižalota
⚠ ĮSPĖJIMAS	Reiškia galimai pavojingą situaciją, kurios neišvengus galima žūti arba sunkiai susižaloti
⚠ PERSPĖJIMAS!	Reiškia galimai pavojingą situaciją, kurios neišvengus galima nesunkiai arba vidutiniškai susižaloti
PASTABA	Nurodo su sužalojimu nesusijusią situaciją, kurios neišvengus galima padaryti materialinės žalos.

Pavojaus tipas ir šaltinis

Šiame skirsnyje aprašomas pavojaus tipas ir jo priežastys.

Įspėjimų ignoravimo pasekmės

Šiame skirsnyje aprašoma, kas nutinka neužkirtus kelio pavojui.

Veiksmai pavojui išvengti

Šiame skirsnyje nurodoma, kaip galima išvengti pavojaus. Būtina imtis nurodytų priemonių!

2 Saugos patarimas

Šį naudotojo vadovą turi perskaityti visi, kuriems teks įrengti ar naudoti šį įrankį. Ypač svarbu atkreipti dėmesį į toliau pateiktus saugos įspėjimus ir instrukcijas.

Netinkamai naudojant arba prižiūrint šį gaminį, galima sunkiai susižaloti arba sugadinti turtą. Prieš pradėdami naudotis šiuo įrenginiu, perskaitykite ir išsiaiškinkite visus įspėjimus ir eksploatacijos instrukcijas. Naudodamiesi elektriniais įrankiais, laikykitės pagrindinių saugos atsargumo priemonių, kad sumažintumėte pavojų susižaloti.

2.1 Bendrosios saugos taisyklės

⚠ ĮSPĖJIMAS

Perskaitykite visus su šiuo elektriniu įrankiu pateiktus saugos įspėjimus, nurodymus, iliustracijas ir specifikacijas.

Jei nesivadovausite visais toliau pateiktais nurodymais, galite gauti elektros smūgį, sukelti gaisrą ir (arba) sunkiai susižeisti.

Išsaugokite visus įspėjimus ir nurodymus, kad prireikus vėliau galėtumėte pasiskaityti

Sąvoka „elektrinis įrankis“ įspėjimuose reiškia prie elektros tinklo jungiamą (laidinį) arba akumuliatorinį (belaidį) elektrinį įrankį.

2.2 Darbo vietos sauga

1. Pasirūpinkite, kad darbo vieta būtų švari ir gerai apšviesta. Užgriozdintos ir tamsios vietos didina nelaimingų atsitikimų pavojų.
2. Nenaudokite elektrinių įrankių aplinkoje, kur gali kilti sprogimas, pvz., kur yra liepsniųjų skysčių, dujų arba dulkių. Elektriniai įrankiai generuoja kibirkštis, kurios gali uždegti dulkes arba garus.
3. Naudodami elektrinį įrankį, neleiskite artyn vaikų ir kitų pašalinių asmenų. Atitraukę dėmesį, galite nesuvaldyti įrankio.

2.3 Elektros sauga

Perskaitykite visus nurodymus:

1. Elektrinio įrankio kištukas turi atitikti elektros lizdą. Niekada niekaip nemodifikuokite kištuko. Su įžemintais elektriniais įrankiais niekada nenaudokite jokių kištukinių adapterių. Naudojant nemodifikuotus kištukus ir tinkamus elektros lizdus, sumažės elektros smūgio pavojus.
2. Stenkitės nesiliesti prie įžemintų paviršių, pavyzdžiui, vamzdžių, radiatorių, viryklių ir šaldytuvų. Jeigu kūnas taps įžemintas, galite gauti elektros smūgį.
3. Saugokite elektrinius įrankius nuo lietaus ir drėgmės. Į elektrinį įrankį patekus vandens, didėja elektros smūgio pavojus.
4. Saugokite kabelį. Niekada neneškite elektrinio įrankio už kabelio, taip pat netraukite už kabelio kištuko iš lizdo. Saugokite kabelį nuo karščio, alyvos, aštrių kraštų arba judančių dalių. Pažeisti arba susinarplioję kabeliai padidina elektros smūgio pavojų.

5. Dirbant elektriniu įrankiu lauke, reikia naudoti lauko sąlygoms tinkamą ilginimo kabelį. Naudojant lauko sąlygomis tinkamą ilginimo kabelį, sumažės elektros smūgio pavojus.

2.4 Asmens sauga

1. Dirbdami elektriniu įrankiu, išlikite budrūs, žiūrėkite, ką darote, ir vadovaukitės sveika nuovoka. Nenaudokite elektrinio įrankio būdami pavargę arba veikiami narkotikų, alkoholio arba vaistų. Akimirką nukreipus dėmesį, dirbant su elektriniais įrankiais galima sunkiai susižaloti.
2. Naudokite asmenines apsaugos priemones. Visada naudokite akių apsaugos priemones. Atitinkamais atvejais naudojamos apsauginės priemonės, pvz., dulkių kaukė, apsauginiai batai neslidžiais padais, šalmas arba klausos apsaugos priemonės sumažins pavojų susižaloti.
3. Būkite atsargūs, kad netyčia neįjungtumėte įrankio. Prieš prijungdami įrankį prie maitinimo tinklo ir (arba) įdėdami akumuliatorių, prieš paimdami ar nešdami įrankį, visuomet patikrinkite, ar išjungtas jo jungiklis. Nešant elektrinį įrankį ant jungiklio uždėjus pirštą arba prijungiant elektrinį įrankį prie elektros tinklo, kai įjungtas jo jungiklis, didėja nelaimingo atsitikimo pavojus.
4. Prieš įjungdami elektrinį įrankį, nuimkite reguliavimo raktus arba veržliarakčius. Prie elektrinio įrankio besisukančios dalies paliktas prijungtas veržliaraktis arba raktas gali sužeisti.
5. Nesiekite per toli. Visuomet stovėkite tvirtai ir išlaikykite pusiausvyrą. Taip geriau suvaldysite įrankį netikėtose situacijose.
6. Tinkamai apsirenkite. Nedėvėkite laisvų drabužių arba papuošalų. Plaukus, drabužius ir pirštines laikykite atokiau nuo judančių dalių. Judančios dalys gali įtraukti laisvus drabužius, papuošalus ar ilgus plaukus.
7. Jei papildomiems dulkių ištraukimo ir surinkimo įrenginiams prijungti yra numatyti prietaisai, patikrinkite, ar jie prijungti ir tinkamai naudojami. Naudojant dulkių surinkimo įrenginius, galima sumažinti su dulkėmis susijusius pavojus.
8. Net jei dažnai naudojatės įrankiais, nepraraskite budrumo ir neignoruokite saugos principų. Elgiantis nerūpestingai, galima akimirksniu smarkiai susižaloti.

2.5 Elektrinių įrankių naudojimas ir priežiūra

1. Dirbdami įrankiu, nenaudokite jėgos. Darbui atlikti naudokite tinkamą elektrinį įrankį. Tinkamu elektriniu įrankiu geriau ir saugiau atliksite darbą tokiu greičiu, kuriam jis yra numatytas.
2. Nenaudokite elektrinio įrankio, jei jungikliu nepavyksta jo įjungti ar išjungti. Bet kuris elektrinis įrankis, kurio negalima valdyti jungikliu, yra pavojingas – jį privaloma pataisyti.
3. Prieš atlikdami bet kokius reguliavimo, priedų keitimo darbus arba jei ketinate įrankį sandėliuoti, ištraukite kištuką iš maitinimo tinklo lizdo ir (arba) iš elektrinio įrankio išimkite akumuliatorių. Tokios apsauginės priemonės sumažina pavojų netyčia įjungti elektrinį įrankį.
4. Nenaudojamus elektrinius įrankius laikykite vaikams nepasiekiamoje vietoje ir neleiskite šio elektrinio įrankio naudoti žmonėms, nesusipažinusiems su įrankiu arba šiuo vadovu. Neparengtų naudotojų rankose elektriniai įrankiai kelia pavojų.
5. Tinkamai prižiūrėkite elektrinius įrankius. Patikrinkite, ar gerai sulygiuotos ir ar nesukimba judančios dalys, ar dalys nesulūžusios ir visas kitas būsenas, kurios gali turėti įtakos elektrinio įrankio naudojimui. Jei elektrinis įrankis apgadintas, prieš naudojant jį reikia sutaisyti. Dėl netinkamai prižiūrimų elektrinių įrankių įvyksta daug nelaimingų atsitikimų.
6. Pjovimo įrankiai turi būti aštrūs ir švarūs. Tinkamai prižiūrimi pjovimo įrankiai aštriomis pjovimo briaunomis mažiau strigs, juos bus lengviau valdyti.
7. Elektrinį įrankį, priedus ir įrankio grąžtus ir pan. naudokite pagal šio vadovo rekomendacijas, atsižvelgdami į darbo sąlygas bei darbą, kurį reikia atlikti. Jei elektrinį įrankį naudosite ne pagal paskirtį, gali susidaryti pavojinga situacija.
8. Rankenos ir suėmimo paviršiai turi būti sausi, švarūs ir neištepti alyva ar tepalu. Kai rankenos ir suėmimo paviršiai slidūs, suprastėja įrankio kontrolė netikėtose situacijose ir darbas su įrankiu tampa nesaugus.

2.6 Akumuliatorinių įrankių naudojimas ir priežiūra

1. Įkraukite naudodami tik gamintojo nurodytą įkroviklį. Vieno tipo akumuliatoriui tinkantis įkroviklis, naudojamas kitam akumuliatoriui įkrauti, gali sukelti gaisro pavojų.
2. Elektrinius įrankius naudokite tik su specialiai jiems skirtais akumuliatoriais. Naudojant kitus akumuliatorius, galima susižeisti arba sukelti gaisrą.
3. Kai akumuliatorius nenaudojamas, laikykite jį atokiai nuo kitų metalinių daiktų, pvz., sąvaržėlių, monetų, raktų, vinių, sraigtų ir kitų mažų metalinių daiktų, dėl kurių gali kilti trumpasis jungimas tarp kontaktų. Sulietę akumuliatoriaus kontaktus galite nusideginti arba sukelti gaisrą.
4. Netinkamai naudojant, iš akumuliatoriaus gali ištekėti skysčio: venkite sąlyčio su juo. Jei sąlytis atsitiktinai įvyko, gausiai nuplaukite vandeniu. Jei skysčio pateko į akis, papildomai kreipkitės į gydytoją. Iš akumuliatoriaus ištekėjęs skystis gali sudirginti arba nudeginti odą.
5. Nenaudokite akumuliatoriaus arba įrankio, jei jis pažeistas arba modifikuotas. Pažeisti arba modifikuoti akumuliatoriai gali veikti neprognozuojamai ir gali kilti gaisras, sprogimas arba galite susižaloti.
6. Saugokite akumuliatorių arba įrankį nuo liepsnos ar labai aukštos temperatūros. Liepsna arba aukštesnė nei 130 °C temperatūra gali sukelti sprogimą.
7. Vadovaukitės įkrovimo instrukcijomis ir neįkraukite akumuliatoriaus arba įrankio temperatūrų diapazone, kuris yra ne toks kaip nurodyta instrukcijose. Netinkama įkrova arba temperatūra, kuri nepatenka į nustatytą diapazoną, gali sugadinti bateriją ir padidinti gaisro riziką.

2.7 Priežiūra

1. Jūsų elektrinio įrankio priežiūros darbus turi atlikti tik kvalifikuotas remonto specialistas, naudodamas tik identiškas atsargines dalis. Taip užtikrinsite saugų elektrinio įrankio veikimą.
2. Niekada neatlikite sugadintų akumuliatorių techninės priežiūros. Akumuliatorių techninę priežiūra turėtų atlikti tik gamintojas arba įgaliotasis šios paslaugos teikėjas.

2.8 Papildoma saugos informacija

⚠ PERSPĖJIMAS!

Niekada niekaip nemodifikuokite įrankio

Bet koks įrankio modifikavimas anuliuoja visas garantijas. Modifikacijos gali kelti turto sugadinimo ir (arba) rimtų sužalojimų pavojų.

⚠ PERSPĖJIMAS!

Visada naudokite sertifikuotą saugos įrangą

Visada dėvėkite apsauginius akinius. Kasdieniai akiniai – tai nėra apsauginiai akiniai. Jei dirbate dulkėtoje aplinkoje, papildomai dėvėkite veido arba dulkių kaukę. Visada naudokite sertifikuotą saugos įrangą:

⇒ ANSI Z87.1 akių apsaugos priemonę (CAN/CSA Z94.3);

⇒ ANSI S12.6 (S3.19) klausos apsaugos priemonę;

⇒ NIOSH/OSHA/MSHA kvėpavimo apsaugos priemonę.

⚠ PERSPĖJIMAS!

Naudokite klausos apsaugos priemones

Darbo metu visada dėvėkite tinkamą asmeninę klausos apsaugos priemonę, atitinkančią ANSI S12.6 (S3.19). Atskirais atvejais ir ilgai naudojant įrankį, jo keliamas triukšmas gali pakenkti klausai.

⚠ PERSPĖJIMAS!

Užkliuvimo už įrankio arba nukritimo pavojus

Nenaudojamą įrankį paguldykite ant šono ant lygaus pagrindo, kur už jo niekas neužklius ir kur jis ant nieko nenukris. Kai kuriuos įrankius su dideliais akumuliatoriais galima ant šių pastatyti, tačiau taip stovėdami jie gali būti netyčia nugriauti.

⚠ PERSPĖJIMAS!

Netinkamai naudojant dirželius galima sunkiai susižaloti

Siekdami išvengti sužalojimo:

⇒ įsitikinkite, kad naudojami dirželiai yra saugiai ir tinkamai užfiksuoti. Nenaudokite pažeistų dirželių arba dirželių su pažeistomis sagtimis.

1. Naudokite tik pagal paskirtį – „STANLEY Engineered Fastening®“ vienpusėms kniedėms įsukti.
2. Naudokite tik gamintojo rekomenduotas dalis, kniedes ir priedus.
3. Nenaudokite šio įrankio vietoj kalto arba plaktuko.
4. Įrankio rankenos turi būti sausos, švarios ir neišteptos alyva ar tepalu.
5. Niekada nepalikite veikiančio įrankio be priežiūros. Kai įrankio nenaudojate, ištraukite akumuliatorių.
6. Jungdami įrankį prie elektros lizdo, jungdami akumuliatorių, keldami ar nešdami įrankį laikykite rankas atokiai nuo gaiduko.
7. Nenaudokite įrankio, nukreipto į kitą žmogų (kitus žmones).
8. Nenaudokite įrankio su nuimtu antgalio korpusu.
9. Saugokite įrankio ventiliacijos angas, kad į jas nepatektų purvo ir pašalinių medžiagų, nes kitaip sutriks įrankio veikimas.

2.9 Etiketės ir piktogramos

Ant įrankio esantys ženklai

Datos kodo vieta

Datos kodas, kuriame nurodyti pagaminimo metai, mėnuo ir vieta, įspaustas ant korpuso toje vietoje, kur yra įrankio ir akumuliatoriaus montavimo sujungimas.

Etiketės ant įrankio, įkroviklio ir akumuliatoriaus

Kartu su šiame vadove naudojamais simboliais gali būti naudojamos ir šios įrankio, įkroviklio ir akumuliatoriaus etiketėse esančios piktogramos.

	Prieš naudodami perskaitykite naudotojo vadovą.		Saugokite nuo vandens.
	Prieš naudodami perskaitykite naudotojo vadovą.		Pažeistus kabelius nedelsdami pakeiskite naujais.

	Dėvėkite akių apsaugas.		Elektros tiekimo tinklo problema.
	Dėvėkite klausos apsaugos priemones.		Akumuliatoriaus arba įkroviklio problema.
	Dėvėkite kvėpavimo takų apsaugos priemones.		Patikrinimui nenaudokite el. srovei laidžių daiktų.
	Akumuliatorius įkraunamas.	+40°c +4°c	Įkraukite tik 4–40 °C temperatūroje.
	Akumuliatorius įkrautas.		Akumuliatorius utilizuokite vadovaudamiesi aplinkosaugos principais.
	Karšto / šalto akumuliatoriaus delsa.		Nedeginkite akumuliatoriaus.
Li Ion	Įkraunamas ličio jonų akumuliatorius.		Įkrovimo trukmė nurodyta skirsnyje „Techniniai duomenys“.
	Skirta naudoti tik patalpoje.		Neįkraukite apgadintų akumuliatorių.
	Matoma spinduliuotė. Nežiūrėkite tiesiai į šviesą.		Elektros smūgio pavojaus simbolis.
	Įkraukite DEWALT® / „POP®Avdel®“ akumuliatorių tik tam skirtais DEWALT® / „POP®Avdel®“ įkrovikliais. DEWALT® / „POP®Avdel®“ įkrovikliais kraunant ne DEWALT® / „POP®Avdel®“ firmos akumuliatorius, akumuliatoriai gali sprogti arba sukelti pavojingų situacijų.		Šis DEWALT® įkroviklis turi dvigubą izoliaciją pagal EN60335 standartą; todėl įžeminimo laidas nėra būtinas.

2.10 Svarbios visų akumuliatorių įkroviklių saugos instrukcijos

Saugokite šias instrukcijas:

Šiame vadove pateikiama svarbių saugos ir eksploatacijos instrukcijų, susijusių su derančiais akumuliatoriaus įkrovikliais (žr. skirsnį „Techniniai duomenys“).

⚠ ĮSPĖJIMAS

Elektros smūgis dėl skysčio

Elektros smūgio pavojus. Saugokite įkroviklį, kad į jo vidų nepakliūtų skysčio. Gali įvykti elektros smūgis.

⚠ ĮSPĖJIMAS

Elektros smūgis arba gaisras

Kaip sumažinti pavojų susižaloti:

⇒ Rekomenduojame naudoti apsauginį srovės nuotėkio įtaisą, kurio liekamosios srovės stipris neviršytų 30 mA.

⚠ PERSPĖJIMAS!

Pavojus nusideginti

Kaip sumažinti pavojų susižaloti:

⇒ Įkraukite tik įkraunamuosius DEWALT® akumuliatorius. Kitų rūšių akumuliatoriai gali užsiliepsnoti ir sužeisti jus bei padaryti žalos turtui.

⚠ PERSPĖJIMAS!

Pavojai dėl su prietaisu žaidžiančių vaikų

Kaip sumažinti pavojų susižaloti:

⇒ Visada prižiūrėkite vaikus, kad jie nežaistų su šiuo prietaisu.

PASTABA

Tam tikromis sąlygoms, kai įkroviklis prijungtas prie elektros tinklo, kokia nors pašalinė medžiaga gali trumpuoju jungimu sujungti neapsaugotus, įkroviklio viduje esančius įkrovimo kontaktus. Reikėtų saugoti, kad pro įkroviklio angas į jo vidų nepatektų pašalinių medžiagų, pvz., plieno drožlių, aliuminio folijos ar metalo dalelių sankaupų. Kai į įkroviklį neįdėtas akumuliatoriaus, būtinai atjunkite įkroviklį nuo elektros tinklo. Prieš pradėdami valyti įkroviklį, ištraukite jo kištuką iš elektros lizdo.

1. Prieš naudodami įkroviklį, perskaitykite visas instrukcijas ir įspėjamuosius ženklus ant įkroviklio, akumuliatoriaus ir su akumuliatoriais naudojamų prietaisų.
2. Nebandykite įkrauti akumuliatorių kitais įkrovikliais nei nurodyti šiame vadove. Įkroviklis ir akumuliatorius specialiai pagaminti veikti kartu.
3. Šie įkrovikliai nėra skirti naudoti jokiais kitais tikslais, tik DEWALT®® akumuliatoriams įkrauti. Bet kaip kitaip naudojant šį įrenginį, gali kilti gaisro, elektros smūgio pavojus arba pavojus žūti nuo elektros srovės.
4. Saugokite įkroviklį nuo lietaus ir sniego.
5. Atjungdami įkroviklį nuo elektros lizdo, traukite už kištuko, o ne už kabelio. Taip sumažės pavojus pažeisti elektros kištuką ir laidą.
6. Įsitikinkite, kad laidas nutiestas taip, kad ant jo niekas neužlips, už jo neužklius ar kitaip jo nesugadins ar nepaveiks.
7. Ant įkroviklio nedėkite jokių daiktų, nedėkite įkroviklio ant minkšto paviršiaus, kad nebūtų uždengtos jo ventiliacijos angos ir viduje pernelyg nepakiltų temperatūra. Įkroviklį laikykite atokiai nuo bet kokio šilumos šaltinio. Įkroviklis aušinamas pro korpuso viršuje ir apačioje esančias ventiliacijos angas.
8. Nenaudokite įkroviklio su pažeistu laidu ar elektros kištuku – tuoj pat atiduokite juos taisyti.
9. Nenaudokite įkroviklio, jei jis buvo smarkiai sutrenktas, numestas ar kitaip pažeistas. Atiduokite jį į įgaliotąjį techninio aptarnavimo centrą, kad pataisytų.
10. Neardykite įkroviklio: prireikus atlikti jo priežiūros ar remonto darbus, nugabenkite į įgaliotąjį serviso centrą. Netinkamai surinkus gali kilti gaisro, elektros smūgio pavojus arba pavojus žūti nuo elektros srovės.
11. Prieš pradėdami valyti įkroviklį, atjunkite jį nuo elektros lizdo. Taip sumažės elektros smūgio pavojus. Išėmus akumuliatorių, šis pavojus nesumažės.
12. Niekada nebandykite kartu sujungti dviejų įkroviklių.

13. Įkroviklis skirtas veikti esant standartinei, namų ūkyje naudojamai elektros srovei (žr. kroviklio specifikacijas). Nebandykite naudoti esant jokiai kitai įtampai. Tai netaikoma automobiliniam įkrovikliui.
14. Nenaudokite ilginimo kabelio, nebent tai būtų visiškai būtina. Naudojant netinkamą ilginimo laidą, gali kilti gaisro, elektros smūgio pavojus arba pavojus žūti nuo elektros srovės.

2.11 Svarbios visų akumuliatorių saugos instrukcijos

Užsakydami akumuliatorius keitimui, būtinai nurodykite katalogo numerį ir įtampą. Iš pakuotės išimtas akumuliatorius būna nevisiškai įkrautas. Prieš naudodami akumuliatorių ir įkroviklį perskaitykite toliau pateiktas saugos instrukcijas. Po to vadovaukitės nurodyta įkrovimo procedūra.

Perskaitykite visas instrukcijas

1. Akumuliatorių neįkraukite ir nenaudokite sprogioje aplinkoje, pvz., kur yra greitai užsiliepsnojančių skysčių, dujų arba dulkių. Įdedant arba ištraukiant akumuliatorių iš įkroviklio, dulkės ar garai gali užsidegti.
2. Niekada nekiškite akumuliatoriaus į įkroviklį per jėgą. Jokiu būdu nemodifikuokite akumuliatoriaus, norėdami, kad jis tilptų į nesuderinamą įkroviklį, nes akumuliatorius gali trūkti ir sunkiai jus sužaloti.
3. Akumuliatorius įkraukite tik jiems skirtais DEWALT® įkrovikliais.
4. Neaptaškykite ar nepanardinkite į vandenį ar kokį nors kitą skystį.
5. Akumuliatoriaus negalima laikyti ar krauti ten, kur aplinkos temperatūra gali pasiekti ar viršyti 40 °C (pavyzdžiui, vasarą lauko pašiūrėse ar metaliniuose pastatuose). Akumuliatoriai veiks ilgiausiai, jei juos laikysite vėsioje, sausoje vietoje.
6. Kai akumuliatorius nenaudojamas, laikykite jį toliau nuo kitų metalinių daiktų, pvz., sąvaržėlių, monetų, raktų, vinių, sraigtų ir kitų mažų metalinių daiktų, dėl kurių gali kilti trumpasis jungimas tarp kontaktų.
7. Neišmeskite akumuliatoriaus į vandens telkinį.

⚠ ĮSPĖJIMAS

Gaisro pavojus. Niekada (dėl jokios priežasties) nebandykite atidaryti akumuliatoriaus. Nedėkite akumuliatoriaus į įkroviklį, jei jo korpusas įskilęs ar pažeistas. Neskaldykite, nemėtykite ir negadinkite akumuliatoriaus. Nenaudokite akumuliatoriaus ar įkroviklio, kurie buvo stipriai sutrenkti, numesti, pervažiuoti ar pažeisti kokiu nors kitu būdu (t. y. perverti vinimi, sutrenkti plaktuku, ant jų buvo atsistota ir pan.). Gali įvykti elektros smūgis arba kyla pavojus žūti nuo elektros srovės. Sugadintus akumuliatorius reikia atiduoti į techninio aptarnavimo centrus, kur jie bus perdirbti ir pakartotinai panaudoti.

⚠ ĮSPĖJIMAS

Gaisro pavojus. Nelaikykite ir neneškite akumuliatoriaus taip, kad metaliniai objektai galėtų liestis prie atvirų akumuliatoriaus kontaktų. Veždami atskirus akumuliatorius, užtikrinkite, kad akumuliatorių gnybtų būtų apsaugoti ir tinkamai izoliuoti nuo medžiagų, kurios galėtų juos sujungti ir sukelti trumpąjį jungimą.

⚠ PERSPĖJIMAS!

Nenaudojamą įrankį paguldykite ant šono ant lygaus pagrindo, kur už jo niekas neužklius ir kur jis ant nieko nenukris. Kai kuriuos įrankius su dideliais akumuliatoriais galima ant šių pastatyti, tačiau taip stovėdami jie gali būti netyčia nugriauti.

2.12 Specifinės saugos taisyklės naudojant ličio jonų (LI-ION) akumuliatorius

1. Nedeginkite akumuliatoriaus net tada, kai jis yra smarkiai sugadintas ar visiškai nusidėvėjęs. Lauže akumuliatorių blokas gali sprogti. Deginant ličio jonų akumuliatorius, išsiskiria nuodingų dūmų ir medžiagų.
2. Jei akumuliatoriaus skysčio patektų ant odos, nedelsdami nuplaukite tą vietą vandeniu ir švelniu muilu. Jeigu akumuliatoriaus skysčio patektų į akis, skalaukite atmerktas akis bent 15 minučių arba tol, kol nebejausite dirginimo. Jeigu prireiktų kreiptis pagalbos į medikus, žinokite, kad akumuliatoriaus elektrolito tirpalas yra sudarytas iš skystų organinių karbonatų ir ličio druskų mišinio.
3. Atidarius akumuliatoriaus skyrius, juose esanti medžiaga gali sudirginti kvėpavimo takus. Įkvėpkite gaivaus oro. Jei simptomai neišnyktų, kreipkitės į gydytoją.

⚠ ĮSPĖJIMAS

Pavojus nusideginti dėl akumuliatoriaus skysčio

Akumuliatoriaus skystis yra liepsnus ir patekus kibirkščiai arba paveiktas ugnimi gali užsidegti.

2.13 Liekamieji pavojai

Nepaisant atitinkamų saugos nurodymų pritaikymo ir saugos priemonių naudojimo, tam tikrų liekamųjų pavojų išvengti neįmanoma. Kyla šie pavojai:

- klausos pablogėjimas;
- susižeidimo pavojus dėl svaidomų dalelių;
- pavojus nusideginti, nes darbo metu priedai labai įkaista;
- pavojus susižaloti ilgai naudojant įrankį.

3 Specifikacijos

PASTABA

Jokiomis aplinkybėmis nevykdykite jokių techninės priežiūros arba remonto darbų, išskyrus priekinės dalies įtaiso keitimą.

3.1 Įrankio specifikacijos

Specifikacija	Vienetas	BLC40PB-35
Įtampa	V NS	18 vard. (20 maks.)
Tipas		3
Akumuliatoriaus tipas		Ličio jonų
Svoris (be akumuliatoriaus)	kg (sv.)	4,7

Bendrosios triukšmo ir vibracijos vertės (triašio vektoriaus suma), nustatytos pagal EN 60745-1 ir EN 62841-1:

Specifikacija	Vienetas	Vertė
LPA (garso slėgis)	dB(A)	82
KPA (garso slėgio neapibrėžtis)	dB(A)	2
LWA (garso galia)	dB(A)	90
KWA (garso galios neapibrėžtis)	dB(A)	2
Ah vibracijos lygis	m/s²	0,4
K vibracijos neapibrėžtis	m/s²	1,5

Specifikacija	Vienetas	4,0 Ah	5,0 Ah
Svoris	kg (sv.)	5,35	5,35
Ilgis	mm (col.)	361,1	361,1
Aukštis	mm (col.)	333,6	333,6
Taktas	mm (col.)	40	
Traukimo jėga	N (pėdos jėga)	35000	
Kniedžių diapazonas, vard. skersmuo	mm (col.)	Standartinė AVBOLT 5/16 col.	

3.2 Akumuliatoriaus ir įkroviklio specifikacijos

Akumuliatorius**	Vienetas	Vertė
Akumuliatoriaus tipas		Ličio jonų
Įtampa	V NS	18 vard. (20 maks.)
Talpa	Ah	4,0/5,0
Svoris	kg (sv.)	0,61/0,62
Įkrovimo trukmė	min.	60/75

Įkroviklis**	Vienetas	Netaikytina	JP	QW/GB/XE/XD/KR	A9
Akumuliatoriaus tipas		Ličio jonų	Ličio jonų	Ličio jonų	Ličio jonų
Akumuliatoriaus tipas El. tinklo įtampa	V (KS)	120	100	230	220
Įvesties dažnis	Hz	60	50/60	50	50
Svoris	kg (sv.)	0,5	0,5	0,5	0,5

Saugikliai		
Europa	230 V įrankiai	10 A, elektros tinkle
Jungtinė Karalystė ir Airija	230 V įrankiai	3 A, kištukuose

* BLC40PB-35 dera tik su DEWALT® 18 V arba 20 V maks. įtampos ličio jonų įstumiamais akumuliatoriais.

** Įkrovimo trukmė nurodyta naudojant DEWALT® įkroviklį DCB1104.

3.3 Apskaičiuotas kniedinių veržlių skaičius vieną kartą įkrovus akumuliatorių

Vard. kniedės skersm.	Akumuliatorius 4,0 Ah	5,0 Ah akumuliatorius
Ø 8,0 mm [5/16 col.]	320	440

PASTABA

Nurodytos vertės tėra orientacinės, ir jos apskaičiuotos naudojant visiškai įkrautą akumuliatorių. Rezultatai gali skirti, atsižvelgiant į kniedinių veržlių medžiagą, įrankio / akumuliatoriaus būklę bei darbo aplinką.

3.4 Kniedijimo specifikacijos

Tvirtinimo detalė	
Tipas	Dydis
Standartinė AVBOLT®	5/16"

3.5 Pakuotės turinys

Aprašymas	Dalies numeris	BLC40PB-35-A91821	BLC40PB-35-A91822	BLC40PB-35-A9-B-KIT	BLC40PB-35-QW1822	BLC40PB-35-JP1822
Bazinis įrankis	BLC40PB-35-B (TRM01501)	1	1	1	1	1
Įkroviklis	DCB1104	1	1	-	1	1
Akumuliatorius (4,0 Ah)	DCB182 arba DCB204	1	2	-	2	2
Naudotojo vadovas	TRM01497	1	1	1	1	1

Aprašymas	Dalies numeris	BLC40PB-35-A91821	BLC40PB-35-A91822	BLC40PB-35-A9-B-KIT	BLC40PB-35-QW1822	BLC40PB-35-JP1822
Medžiaginis dirželis	TRM01589	-	1	-	1	1
Pečių dirželis	N463971	-	1	-	1	1
Atsuktuvas	60-821-23	1	1	-	1	1
Priekinės dalies mazgas (standartine i AVBOLT® 5/16 col. kniedei)	72200–07700	1	1	-	-	-

PASTABA

Akumuliatorius ir įkroviklis gali keistis pagal tai, kokie turimi ar kokių reikia.

3.6 Pagrindinių detalių sąrašas

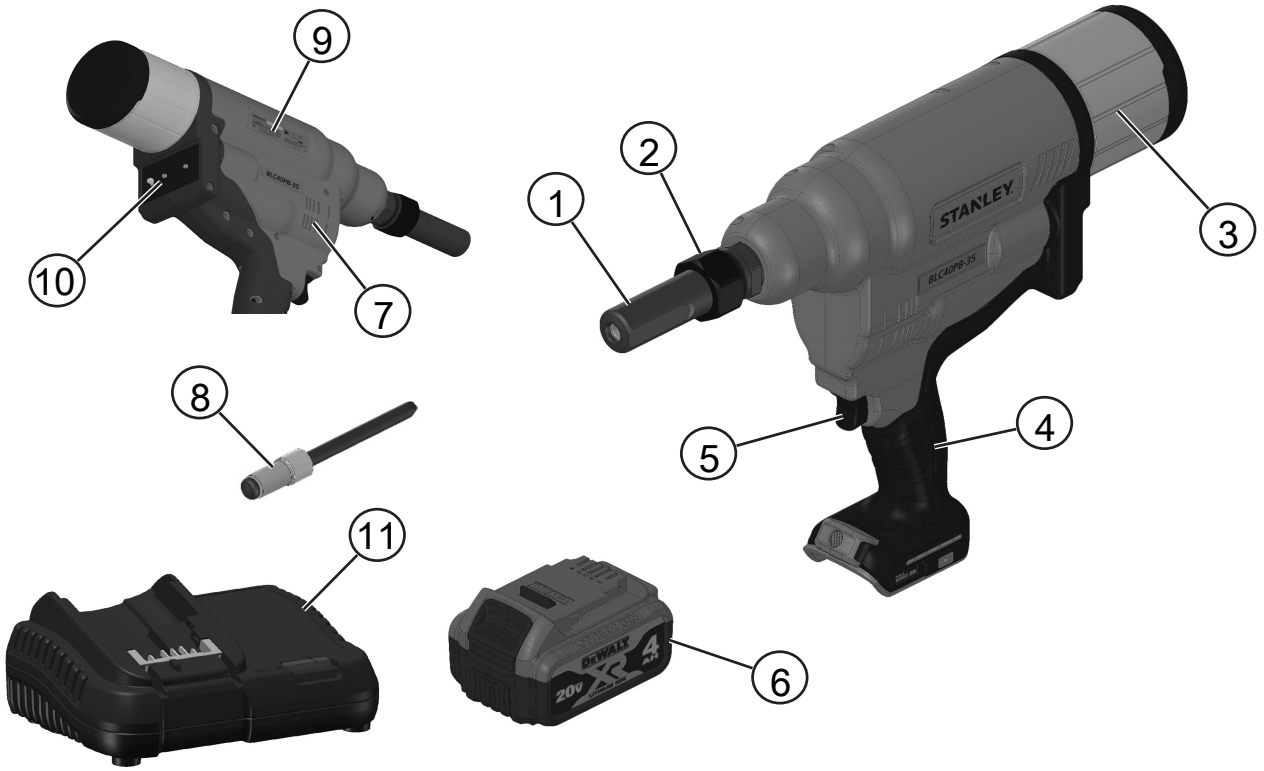

Pav. 1: Kniedytuvas BLC40PB-35

1	Priekinės dalies mazgas	2	Antveržlė
3	Šerdžių rinktuvas	4	Rankena
5	Gaidukas	6	Akumuliatorius (parodytas 4,0 Ah)
7	Oro ventiliacijos angos	8	Kniedė
9	Modelio Nr. / serijos Nr.	10	Naudotojo sąsaja
11	Įkroviklis		

PASTABA

Akumuliatoriaus etiketėje gali būti nurodyta 18 V arba 20 V (maks.), atsižvelgiant į turimus vietoje. Įrankis gali būti naudojamas su abiem „Dewalt®“ akumuliatorių variantais.

4 Įrankio sąranka

4.1 Naudojimo paskirtis

Šis įrankis skirtas „STANLEY Engineered Fastening®“ vienpusėms kniedėms kniedyti.

PASTABA

Įrankį turi naudoti patyrę operatoriai.

Neleiskite vaikams liesti šio įrankio. Jei šį įrankį naudoja nepatyrę operatoriai, juos reikia prižiūrėti.

⇒ Šiuo prietaisu be priežiūros negalima naudotis mažiems vaikams arba ligotiems asmenims.

⇒ Šis gaminys nėra skirtas naudoti asmenims (įskaitant vaikus) su susilpnėjusiais fiziniais, jutiminiais arba psichiniais gebėjimais; patirties, žinių arba įgūdžių stoka, nebent juos prižiūri už jų saugą atsakingas asmuo. Vaikų niekada nereikėtų palikti vienų su šiuo gaminiu.

PASTABA

Nenaudokite įrankio drėgnomis sąlygomis arba šalia liepsniųjų skysčių ar dujų.

Prieš naudodamiesi įrankiu, perskaitykite visas saugos taisykles ir nurodymus.

Naudodamiesi montavimo įranga, visada dėvėkite aprobuotas klausos ir akių apsaugos priemones.

⚠ ĮSPĖJIMAS

Kitaip galite patirti turtinę žalą arba susižaloti.

Niekada nemodifikuokite elektrinio įrankio arba kurios nors jo dalies.

⚠ ĮSPĖJIMAS

Prieš reguliuodami įrankį, būtinai išimkite akumuliatorių.

Prieš naudojimą

1. Pasirinkite atitinkamo dydžio antgalio įtaisą ir sumontuokite jį.
2. Užtikrinkite, kad akumuliatorius būtų visiškai įkrautas.
3. Įkiškite akumuliatorių į įrankį.
4. Greitai paspauskite ir atleiskite gaiduką, kad nustatytumėte įrankį į pradinę padėtį.

4.2 Antgalio įranga

⚠ ĮSPĖJIMAS

Prieš reguliuodami įrankį, būtinai išimkite akumuliatorių.

Priekinės dalies mazgas, skirtas standartinei AVBOLT® 5/16 col. kniedei, dalies numeris: 07220–07700

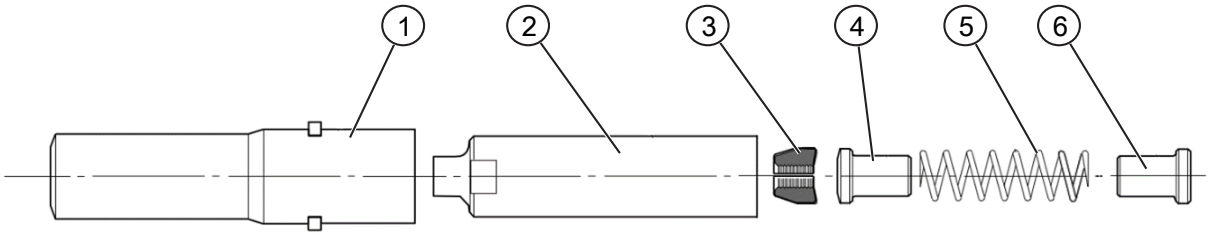

Pav. 2: Priekinės dalies mazgas

Elementas	Aprašymas	Dalies numeris
1	Sukimo ašis	07220–07701
2	Mova	07220–07702
3	Žiaunos	73411–03303
4	Sekiklis	07220–07703
5	Spyruoklė	07220–06305
6	Spyruoklės kreiptuvas	07220–07704

Priekinės dalies mazgo uždėjimo instrukcijos:

1. Negausiai patepkite žiaunas (3) molibdeno-ličio tepalu.
2. Sumontuokite spyruoklės kreiptuvą (6), spyruoklę (5) ir sekiklį (4). Padėkite juos ant plokščio ir lygaus paviršiaus.
3. Subalansuokite tris žiaunas (3) ant sekiklio (4).
4. Atsargiai nuleiskite žiedą (2) ant sumontuotų komponentų.
5. Laikykite įrankį nukreiptą žemyn. Iki galo prisukite sumontuotą žiedą ant įrankio galvutės stūmoklio. Priveržkite tinkamu raktu.
6. Uždėkite priekalą (1) ant žiedo (2) ir įrankio.
7. Uždėkite adapterio žiedą taip, kad anga adapterio žiede sukibtų su priekalo (1) ąselėmis.
8. Ant priekalo uždėkite antveržlę ir tinkamu raktu priveržkite.

Rekomenduojamas antveržlės priveržimo sukimo momentas: 30–50 Nm.

4.3 Naudotojo sąsaja

Naudotojo sąsajos skydelis galinėje įrankio pusėje sudarytas iš traukimo jėgai ir traukimo eigai jungiklio (12) bei dviejų sukimo jungiklių (13).

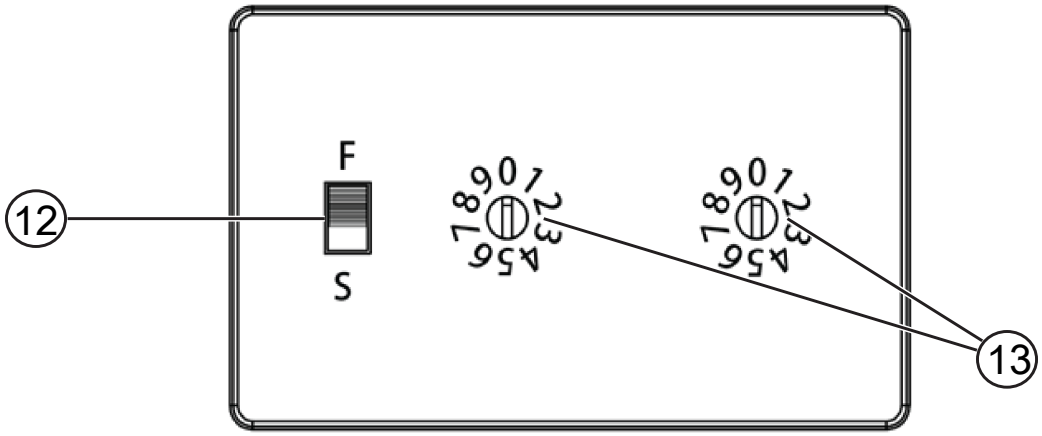

Pav. 3: Naudotojo sąsaja

12 Jėgos ir eigos jungiklis	13 Sukimo jungikliai

Standartinė AVBOLT® kniedė

Naudodami standartinę „Avbolt“ kniedę, abu sukimo jungiklius (13) nustatykite į „0“ ir „0“. Sukimo jungiklio (13) kryptį galima nustatyti pagal jungiklio tuščiąją pusę. Jungiklį (13) sukite pateiktu plokščiu atsuktuvu. Naudojant standartinę „Avbolt“ kniedę jėgos ir eigos jungiklį (12) galima nustatyti į bet kurią padėtį.

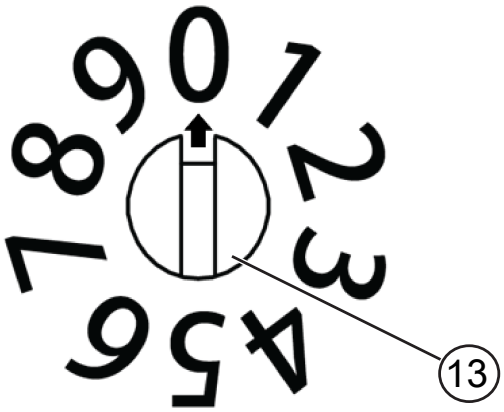

Pav. 4: Sukimo jungiklis

4.4 Įkrovikliai

Šiam įrankiui įkrauti naudojamas DEWALT® įkroviklis. Prieš pradėdami naudoti įkroviklį, būtinai perskaitykite visas saugos instrukcijas. Šio įkroviklio reguliuoti nereikia, jis suprojektuotas taip, kad jį naudoti būtų kaip įmanoma paprasčiau.

4.4.1 Akumuliatoriaus įkrovimas

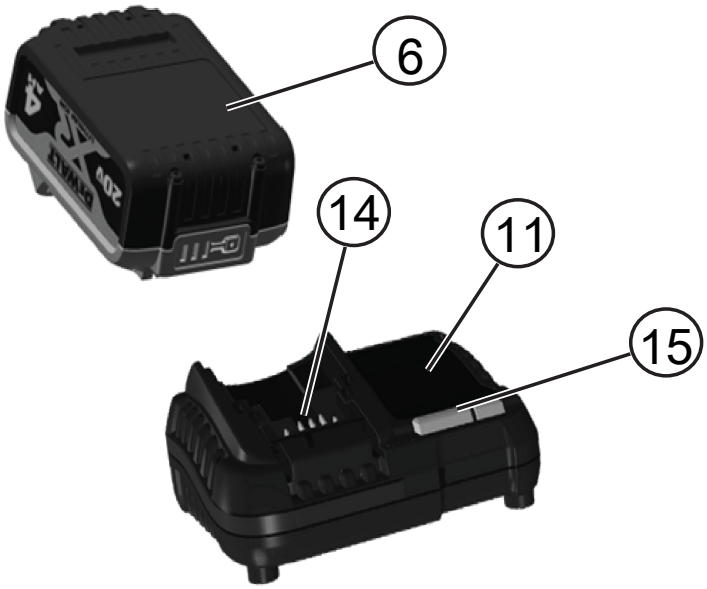

Pav. 5: Akumuliatoriaus įdėjimas

6	Akumuliatorius	11	Įkroviklis
14	Akumuliatoriaus įkroviklio jungtis	15	Įkroviklio lemputė

1. Prieš įdėdami akumuliatorių į kroviklį, įkiškite kroviklio elektros laido kištuką į tinkamą elektros lizdą. (Žr. „Įkroviklio specifikacijos“)
2. Įdėkite akumuliatorių į įkroviklį ir užtikrinkite, kad akumuliatorius būtų įstatytas iki galo. Be perstojo mirksinti raudona (įkrovimo) lemputė rodo, kad įkrovimas pradėtas.
3. Įkrovimas bus baigtas, kai ši raudona lemputė ims šviesti nuolat. Dabar akumuliatorius visiškai įkrautas ir jį galima pradėti naudoti arba palikti įkroviklyje.
4. Norėdami išimti akumuliatorių iš įkroviklio, paspauskite ant akumuliatoriaus esantį atleidimo mygtuką.

PASTABA

Siekdami užtikrinti maksimalų ličio jonų akumuliatoriaus našumą ir eksploataciją, prieš naudodami akumuliatorių pirmą kartą, visiškai jį įkraukite.

4.4.2 Įkrovimas

Žr. į toliau pateiktą lentelę, kurioje nurodytos akumuliatoriaus krovimo būsenos.

Įkrovimo indikatoriai:		
	Įkraunama	
	Visiškai įkrautas	
	Karšto / šalto akumuliatoriaus delsa*	

tuo metu raudona lemputė tebemirksės, tačiau geltona indikatoriaus lemputė ims šviesti nepertraukiamai. Akumuliatoriui pasiekus tinkamą temperatūrą, geltona kontrolinė lemputė užges ir kroviklis vėl bus kraunamas.

Šis įkroviklis sugedusio akumuliatoriaus nekraus. Įkroviklis parodys, kad akumuliatorius sugedęs: jo kontrolinė lemputė neįsijungs arba nurodys akumuliatoriaus ar įkroviklio trikties indikacijos schemą.

PASTABA

Tai gali reikšti ir įkroviklio problemą. Jeigu kroviklis rodo gedimą, atiduokite kroviklį ir akumuliatorių į įgaliotąjį techninės priežiūros centrą, kad jie būtų patikrinti.

Karšto / šalto akumuliatoriaus delsa

Jei įkroviklis aptinka, kad akumuliatorius per karštas arba per šaltas, automatiškai įsijungia karšto / šalto akumuliatoriaus delsos režimas ir įkrovimas atidedamas, kol akumuliatoriaus temperatūra vėl tampa tinkama. Po to įkroviklis automatiškai įjungia įkrovimo režimą. Ši funkcija maksimaliai pailgina akumuliatoriaus eksploataciją. Šaltas akumuliatorius bus įkraunamas maždaug dvigubai lėčiau nei šiltas. Akumuliatorius bus lėčiau įkraunamas per visą įkrovimo ciklą ir nepasieks maksimalios įkrovimo spartos net ir sušilęs.

4.4.3 Ličio jonų akumuliatoriai

„STANLEY Engineered Fastening®“ ličio jonų įrankiai yra sukurti panaudojant elektroninės apsaugos sistemą, kuri apsaugos akumuliatorių nuo perkrovų, perkaitimo arba visiško išeikvojimo. Suveikus elektroninei apsaugos sistemai, šis įrankis automatiškai išsijungia. Taip nutikus, įdėkite ličio jonų akumuliatorių į įkroviklį ir visiškai jį įkraukite.

4.5 Akumuliatoriai

Akumuliatoriaus įdėjimas ir išėmimas iš prietaiso

Pav. 6: Akumuliatorius

6	Akumuliatorius

PASTABA

Siekdami geriausių rezultatų, pasirūpinkite, kad akumuliatorius būtų visiškai įkrautas. Akumuliatoriui visiškai išsikrovus, įrankis išsijungia be įspėjimo.

Kaip įdėti akumuliatorius į įrankio rankeną

1. Sulygiuokite akumuliatorių su įrankio rankenoje esančiais grioveliais.
2. Kiškite akumuliatorių į rankeną, kol jis bus tvirtai įtaisytas įrankyje, ir patikrinkite, ar jis neatsijungs.

Kaip ištraukti akumuliatorius iš įrankio

1. Paspauskite akumuliatoriaus atleidimo mygtuką ir tvirtai ištraukite akumuliatorių iš įrankio rankenos.
2. Įdėkite akumuliatorių į kroviklį, kaip aprašyta šio vadovo skyriuje apie kroviklį.

Sandėliavimo rekomendacijos

- Geriausia vieta sandėliuoti – vėsi ir sausa, atokiai nuo tiesioginių saulės spindulių, pernelyg didelės šilumos arba šalčio. Siekdami, kad akumuliatorius veiktų ilgai ir optimaliai, nenaudojamus akumuliatorius laikykite kambario temperatūroje.
- Norėdami, kad akumuliatorius būtų eksploatuojamas kuo ilgiau, jį laikykite vėsioje, sausoje vietoje, visiškai įkrautą ir išimtą iš įkroviklio.

PASTABA

Akumuliatorių negalima sandėliuoti visiškai iškrautų. Prieš naudojant akumuliatorių reikia dar kartą įkrauti.

5 Naudojimas

⚠ PERSPĖJIMAS!

Visuomet laikykitės saugos nurodymų ir taisyklių.

⚠ PERSPĖJIMAS!

Siekdami sumažinti pavojų sunkiai susižaloti, prieš atlikdami bet kokius papildomų įtaisų ar priedų reguliavimo ar nuėmimo / montavimo darbus, ištraukite akumuliatorių. Netyčia įjungus galima susižeisti.

⚠ PERSPĖJIMAS!

Siekdami sumažinti pavojų sunkiai susižaloti, visada laikykite rankas tinkamoje padėtyje.

⚠ PERSPĖJIMAS!

Siekdami sumažinti pavojų sunkiai susižaloti, visada tvirtai laikykite įrankį, kad atlaikytumėte staigią reakciją.

5.1 Tinkama rankų padėtis

Tinkama rankų padėtis: viena ranka turi būti ant pagrindinės rankenos. Įrankiu galima dirbti kaire arba dešine ranka.

5.2 Įrankio naudojimas

Norėdami įdėti vienpusę kniedę, vadovaukitės toliau pateiktomis instrukcijomis:

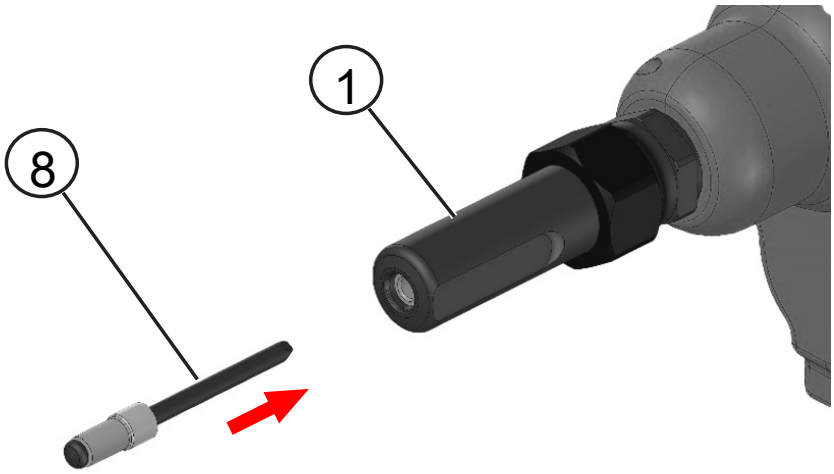

Pav. 7: Vienpusės kniedės įdėjimas

1	Priekinės dalies mazgas	8	Kniedė

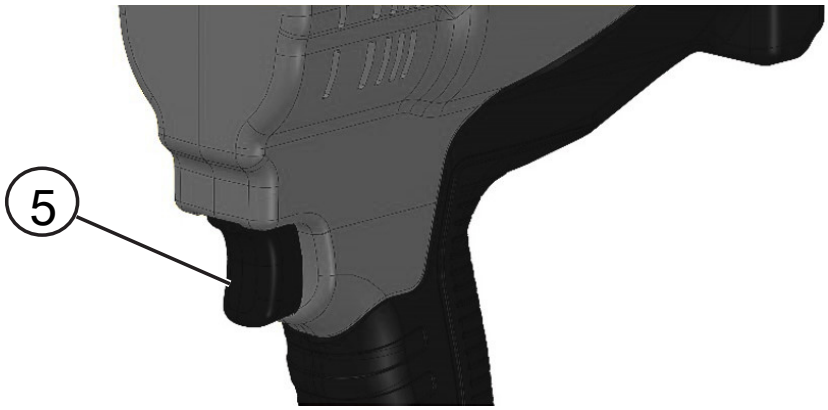

Pav. 8: Gaidukas

5	Gaidukas

1. Naudodami standartinę „Avbolt“ kniedę, naudotojo sąsajoje nustatykite „0“ ir „0“ skaitines vertes. Žr. skyrių Naudotojo sąsaja [▶ 371].
2. Įkiškite vienpusę kniedę į priekinės dalies mazgą.
3. Nukreipkite įrankį į reikiamą padėtį.
4. Patraukite ir laikykite gaiduką, kol kniedė bus visiškai įkniedyta ruošinyje.
5. Visiškai įkniedijus vienpusę kniedę įrankis automatiškai grįš į pradinę padėtį.
6. Atleiskite gaiduką.
7. Į priekinės dalies mazgą įdėjus kitą kniedę arba įkniedijus kitą kniedę šerdis bus išmesta į šerdžių rinktuvą.

Jei atleisite gaiduką prieš užbaigiant įkniedijimą, įrankis grįš į pradinę padėtį. Jeigu kniedė nėra visiškai įkniedyta, pakartokite ankstesnius veiksmus.

Nustatymo iš naujo funkcija

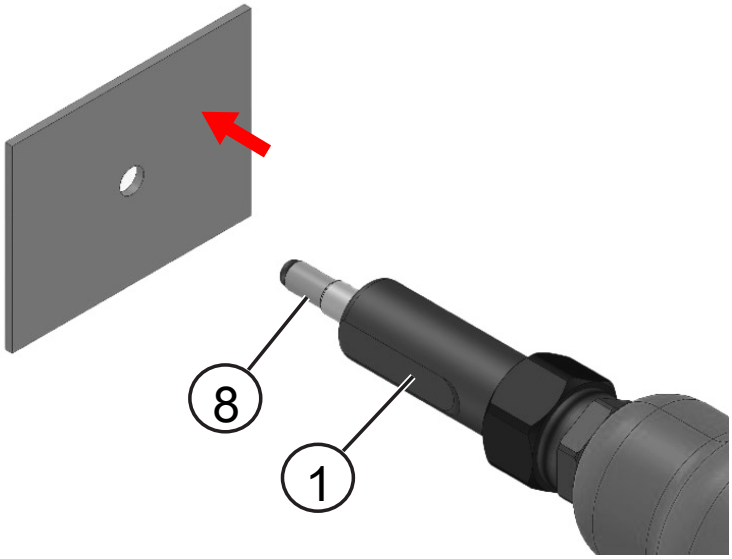

Pav. 9: Kniedė

1	Priekinės dalies mazgas	8	Kniedė

Jei atleidus gaiduką įrankis nesugrįžta į savo pradinę padėtį arba sustoja nustatyto takto metu, grąžinkite jį į pradinę padėtį, greitai paspausdami ir atleisdami jungiklį (5). Jei taip problemos išspręsti nepavyktų, išimkite ir vėl įdėkite akumuliatorių, paskui pakartokite ankstesnį veiksmą. Jei problema vis tiek išlieka, kreipkitės į savo vietos priežiūros atstovą.

Šerdžių rinktuvo ištuštinimas

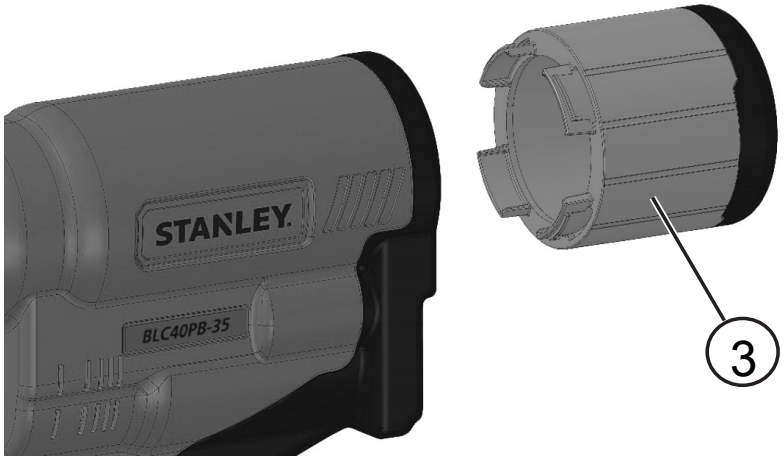

Pav. 10: Šerdžių rinktuvas

3	Šerdžių rinktuvas

Šerdžių rinktuvas naudojamas naudotoms šerdims surinkti. Pripildytą šerdžių rinktuvą reikia ištuštinti. Tą reikia padaryti maždaug po 100 kniedžių.

1. Paverskite įrankį atgal, kad visos panaudotos šerdys subyrėtų į šerdžių rinktuvą.
2. Norėdami atidaryti šerdžių rinktuvą (3), pasukite jį prieš laikrodžio rodyklę.
3. Išpilkite panaudotas šerdis į tinkamą šiukšlių konteinerį arba šiukšlių dėžę.
4. Norėdami uždaryti šerdžių rinktuvą (3), pasukite jį pagal laikrodžio rodyklę, kol rinktuvas spragtelėdamas užsifiksuos.

6 Įrankio techninė priežiūra

6.1 Techninės priežiūros dažnumas

Elementas	Dažnis
Bendroji įrankio patikra	Kasdien
Nuvalykite ir patepkite antgalio įrangą	Kasdien arba kas 5 000 įrengimo ciklų
Patikrinkite, ar nenusidėvėjo ir nepažeistos žiaunos	5 000 naudojimų
Patikrinkite, ar nenusidėvėjo ir nepažeistas žiedas	25 000 naudojimų
Atlikite visapusę įrankio priežiūrą	150 000 naudojimų

Kvalifikuoti specialistai privalo reguliariai atlikti priežiūros darbus ir išsamų patikrinimą kasmet arba kas 150 000 ciklų (kas pirmiau).

Po priežiūros darbų greitai paspauskite ir atleiskite gaiduką, kad nustatytumėte įrankį į pradinę padėtį.

6.2 Valymas

Valydami įrangą, visada dėvėkite aprobuotas akių apsaugos priemones.

6.2.1 Įrankio išorė

Saugokite bešepečio variklio oro išleidimo angas (7) nuo dulkių ir purvo. Jei reikia, nuvalykite dulkes ir purvą nuo oro išleidimo angų minkšta drėgna šluoste. Kai tik pastebėsite, kad pagrindiniame elektrinio įrankio korpuse arba aplink oro išleidimo angas (7) susikaupė purvo ar dulkių, išpūskite jas sausu oru.

⚠ ĮSPĖJIMAS

Atlikdami šį darbą, dėvėkite patvirtintas akių apsaugos priemones ir dulkių kaukę

⚠ ĮSPĖJIMAS

Nemetalinių įrankio dalių niekada nevalykite tirpikliais arba kitais stipriais chemikalais. Šie chemikalai gali susilpninti šioms dalims gaminti panaudotas medžiagas. Naudokite tik švelniu muilinu vandeniu sudrėkintą šluostę. Saugokite įrankį nuo bet kokių skysčių; niekada nemerkite jokios šio įrankio dalies į skystį.

6.2.2 Mazgo valymas ir priežiūra

Išardykite ir nuvalykite priekinės dalies mazgą, ypatingą dėmesį skirdami žiaunoms. Prieš sumontuodami patepkite molibdeno disulfido tepalu. Žr. skyrių Antgalio įranga [▶ 371] sumontavimui ir išardymui.

6.2.3 Įkroviklio valymo instrukcijos

⚠ ĮSPĖJIMAS

Elektros smūgio pavojus. Prieš pradėdami valyti, atjunkite įkroviklį nuo elektros lizdo.

Purvą ir tepalą nuo įkroviklio paviršiaus galima nuvalyti šluoste arba minkštu, nemetaliniu šepetėliu.

Nenaudokite vandens arba valymo tirpalų.

6.3 Įkraunamas akumuliatorius

Šis ilgalaikiam tarnavimui skirtas akumuliatorius yra įkraunamas tuomet, kai nebeturi pakankamai krūvio ir nebegali maitinti įrankio pakankama galia. Fiziškai susidėvėjusį produktą reikia pašalinti taip, kad jis neužterštų aplinkos:

- Visiškai iškrovę akumuliatorių, nuimkite jį nuo įrankio.
- Ličio jonų akumuliatoriai yra perdirbami. Grąžinkite juos įgaliotam atstovui arba priduokite į surinkimo punktą. Taip surinkti akumuliatoriai bus perdirbti arba tinkamai pašalinti.

7 Bendrieji mazgai

7.1 Išardytų dalių vaizdas

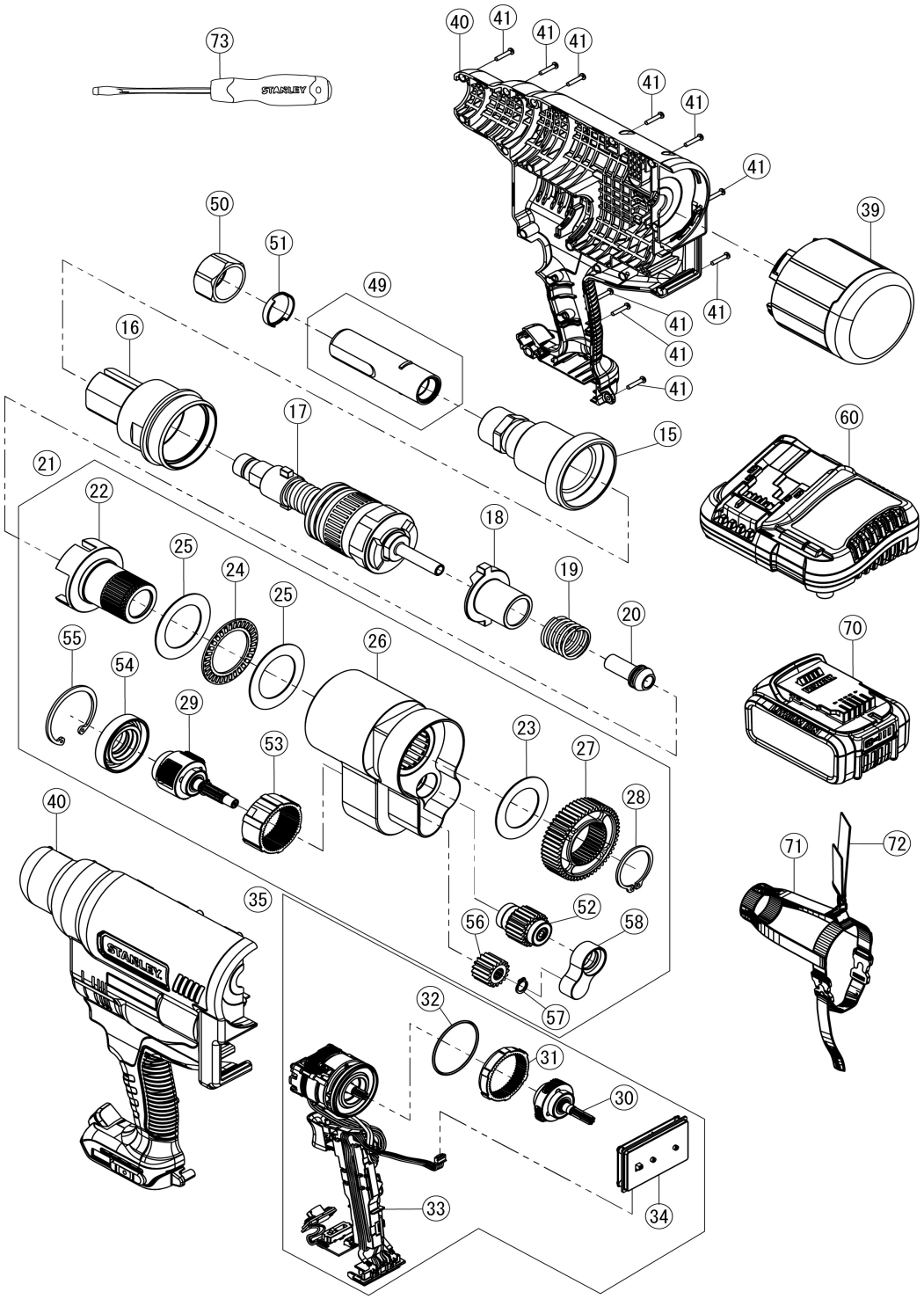

7.2 Medžiagų aprašas

Numeris		Dalies pavadinimas	Dalies numeris	Kiekis
15		PRIEKALO ADAPTERIS	TRM01442	1
16		STIEBO KORPUSAS	TRM01441	1
17		TRAUKIAMOSIOS GALVUTĖS BLOKAS	TRM01443	1
18		AŠIES MOVA	TRM01449	1
19		AŠIES MOVOS SPYRUOKLĖ	TRM01450	1
20		GALO KREIPTUVAS	TRM01484	1
21		PAVARŲ KORPUSO MAZGAS	TRM01451	1
	22	AŠIS	TRM01452	1
	23	ATRAMINĖ POVERŽLĖ	TRM01460	1
	24	ATRAMINIS ADATINIS RUTULINIS GUOLIS	TRM01458	1
	25	ATRAMINĖ VAGELĖ	TRM01459	2
	26	SA VAROMOJO MECHANIZMO KORPUSAS	TRM01455	1
	27	TIESIADANTĖ PAVARA	TRM01462	1
	28	UŽSPAUDŽIAMASIS ŽIEDAS	TRM01463	1
	29	SA 2-OJI PLANETINĖ	TRM01467	1
	52	SA TUŠČIAEIGĖ PAVARA	TRM01464	1
	53	PAVARA, ŽIEDAS	TRM01475	1
	54	PAVARŲ KORPUSO DANGTELIS	TRM01476	1
	55	UŽSPAUDŽIAMASIS ŽIEDAS	TRM01477	1
	56	TIESIADANTĖ PAVARA	TRM01473	1
	57	UŽSPAUDŽIAMASIS ŽIEDAS	TRM01474	1
	58	SA GUOLIO ATRAMA	TRM01577	1
35		VARIKLIO IR MODULIO MAZGAS	TRM01481	1
	30	SA 1-OSIOS PLANETINĖS LAIKIKLIS	TRM01478	1
	31	PAVARA, ŽIEDAS	N112877	1
	32	ŽIEDINIS SANDARIKLIS	TP124-511	1
	33	SA VARIKLIO IR MODULIO MAZGAS, PB3400	TRM01482	1
	34	NAUDOTOJO SĄSAJOS PLOKŠTĖS MAZGAS	TRM01485	1
39		RINKTUVAS / RINKTUVO MAZGAS	TRM01560	1
40		KORPUSO MAZGAS, A9	TRM01490	1*
		KORPUSO MAZGAS, QW	TRM01491	*
		KORPUSO MAZGAS, JP	TRM01492	*
41		SAVISRIEGIAI VARŽTAI SU PUSAPVALE GALVUTE IR KRYŽMINE ĮPJOVA	TP124-513	19
49		PRIEKINĖS DALIES MAZGAS, SKIRTAS STAND. AVBOLT 5/16 COL.	07220–07700	1*
50		ANTVERŽLĖ	73200–02042	1
51		ADAPTERIO ŽIEDAS	73200–02043	1
60		ĮKROVIKLIS	DCB1104	1**
70		AKUMULIATORIUS	DCB182 ARBA DCB204	2**
71		MEDŽIAGINIS DIRŽELIS	TRM01589	1*
72		PEČIŲ DIRŽELIS	N463971	1*

Numeris	Dalies pavadinimas	Dalies numeris	Kiekis
73	ATSUKTUVAS	60-821-23	1*

*Priklausomai nuo rinkinių kodų.

** Akumuliatorius ir įkroviklis gali keistis pagal tai, kokie turimi ar kokių reikia.

8 Aplinkosauga

Atskiras surinkimas. Šio gaminio negalima išmesti kartu su kitomis namų ūkio atliekomis.

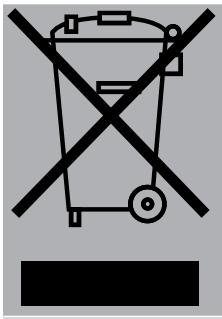

Jeigu vieną dieną nutartumėte, kad norite pakeisti šį „STANLEY Engineered Fastening®“ gaminį nauju arba jeigu jis jums daugiau nereikalingas, neišmeskite jo su kitomis namų ūkio atliekomis. Atiduokite šį gaminį į atskirą surinkimo punktą. Rūšiuojant panaudotus gaminius ir pakuotes, sudaroma galimybė juos perdirbti ir panaudoti pakartotinai. Tokiu būdu padėsite sumažinti aplinkos taršą ir naujų žaliavų poreikį.

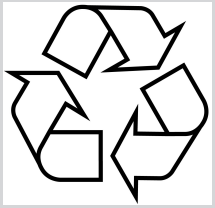

Vietiniuose reglamentuose gali būti numatytas atskiras elektrinių gaminių surinkimas iš namų ūkių, savivaldybių paskirtose atliekų surinkimo vietose arba juos, perkant naują gaminį, gali paimti įgaliotieji atstovai. Artimiausios remonto dirbtuvės adresą sužinosite susisiekę su vietine „STANLEY Engineered Fastening®“ atstovybe, šioje instrukcijoje nurodytu adresu. Be to, interneto tinklapyje pateiktas sąrašas įgaliotųjų „STANLEY Engineered Fastening®“ įrangos remonto dirbtuvių bei tiksli informacija apie mūsų gaminių techninės priežiūros centrus, jų kontaktinė informacija: www.StanleyEngineeredFastening.com

RBRC® sandariklis

RBRC® (akumuliatorių perdirbimo korporacijos) logotipas, pateikiamas ant nikelio kadmio, nikelio metalo hidrido arba ličio jonų akumuliatorių, nurodo, kad DEWALT® jau padengė šių akumuliatorių perdirbimo (eksploatacijos pabaigoje) sąnaudas. Kai kuriose teritorijose panaudotus nikelio kadmio, nikelio metalo hidrido ir ličio jonų akumuliatorius draudžiama išmesti kartu su buitinėmis atliekomis, taigi, programa „Call 2 Recycle®“ – aplinką sauganti alternatyva.

„Call 2 Recycle, Inc.“ kartu su DEWALT® ir kitais akumuliatorių naudotojais parengė JAV ir Kanados teritorijoje veikiančią programą, skirtą palengvinti panaudotų nikelio kadmio, nikelio metalo hidrido ir ličio jonų akumuliatorių surinkimą. Padėkite saugoti aplinką ir tausoti gamtinius išteklius, priduodami panaudotus nikelio kadmio, nikelio metalo hidrido ir ličio jonų akumuliatorius į atitinkamą DEWALT® centrą arba nugabendami savo vietos įgaliotajam atstovui, kad atliekos būtų tinkamai perdirbtos. Dėl papildomos informacijos apie tai, kur priduoti panaudotus akumuliatorius ir maitinimo elementus, galite paskambinti į savo vietos atliekų perdirbimo centrą. RBRC® – registruotasis prekės ženklas, priklausantis „Call 2 Recycle, Inc.“.

9 Atitikties deklaracija

9.1 ES atitikties deklaracija

Mes, **„STANLEY Engingineered Fastening“, „Nippon POP Rivets and Fasteners Ltd.“, Hosoda, Noyori-cho, Toyohashi, Aichi, 441-8540 JAPAN (Japonija)**, atsakingai pareiškiame, kad šis gaminys,

Aprašymas:	**Fiksuojamųjų varžtų įrankis**
Modelis:	**BLC40PB-35**

Gamintojas pareiškia, kad anksčiau nurodytas gaminys atitinka visas susijusias toliau išvardytų direktyvų nuostatas ir reikalavimus:

EU/2023/1230	Mašinų reglamentas
2014/30/ES	EMC direktyva
2011/65/ES	PMNA direktyva

kuriam taikoma ši deklaracija, atitinka šiuos darniuosius standartus:

ISO 12100:2010	Mašinų sauga. Bendrieji projektavimo principai. Rizikos vertinimas ir jos mažinimas
EN 62841-1:2015/A11:2022	Rankiniai varikliniai elektriniai įrankiai, kilnojamieji įrankiai ir vejos bei sodo mašinos. Sauga. 1 dalis. Bendrieji reikalavimai
EN IEC 55014-1: 2021	Elektromagnetinis suderinamumas. Reikalavimai, keliami buitiniams prietaisams, elektriniams įrankiams ir panašiems aparatams. 1 dalis. Spinduliavimas
EN IEC 55014-2: 2021	Elektromagnetinis suderinamumas. Reikalavimai, keliami buitiniams prietaisams, elektriniams įrankiams ir panašiems aparatams. 2 dalis. Atsparumas. Gaminių šeimos standartas
EN IEC 61000-3-2: 2019/A2:2024	Elektromagnetinis suderinamumas. 3-2 dalis. Ribinės vertės. Harmonikų srovių spinduliavimo ribinės vertės (vienfazė įrangos įėjimo srovė ≤ 16 A)
EN IEC 61000-3-3: 2013 + A2: 2021	Elektromagnetinis suderinamumas. 3-3 dalis. Ribinės vertės. Įrangos, kuriai netaikomas sąlyginis sujungimas ir kurios vardinė vienos fazės srovė ≤ 16 A, viešųjų žemosios įtampos maitinimo sistemų įtampos kitimų ir svyravimų bei mirgėjimo ribojimas

Techninė dokumentacija yra sudaryta atsižvelgiant į 1 priedo 1.7.4.1 sk., atsižvelgiant į šį Reglamentą: **2023/1230 (ES) Mašinų reglamentą** (Įstatyminiai dokumentai 2008 Nr. 1597 - Mašinų tiekimo (saugos) reglamentai).

Toliau pasirašęs asmuo pateikia šią deklaraciją bendrovės „STANLEY Engineered Fastening“ vardu

Daisuke Mori

Daisuke Mori

Director of Engineering, Japan

“Nippon POP Rivets and Fasteners Ltd.“, Hosoda, Noyori-cho, Toyohashi, Aichi, 441-8540 JAPAN

Išdavimo vieta:	**Aichi, Japonija**
Išdavimo data:	**26-03-2025**

Toliau pasirašęs įgaliotasis atstovas yra atsakingas už Europos Sąjungoje parduodamų gaminių techninės bylos sukūrimą ir pateikia šią deklaraciją „Stanley Engineered Fastening“ vardu.

Matthias Appel

Team Leader Technical Documentation

Stanley Engineered Fastening, Tucker GmbH, Max-Eyth-Str.1, 35394 Gießen, Germany

Šis įrenginys atitinka Mašinų direktyvą EU/2023/EB/1230

9.2 JK ATITIKTIES DEKLARACIJA

Mes, **„STANLEY Engingineered Fastening“, „Nippon POP Rivets and Fasteners Ltd.“, Hosoda, Noyori-cho, Toyohashi, Aichi, 441-8540 JAPAN (Japonija)**, atsakingai pareiškiame, kad šis gaminys,

Aprašymas:	**Fiksuojamųjų varžtų įrankis**
Modelis:	**BLC40PB-35**

Gamintojas pareiškia, kad anksčiau nurodytas gaminys atitinka visas toliau išvardytų taikytinų reglamentų nuostatas ir reikalavimus:

Mašinų tiekimo (saugos) reglamentas 2008 S.I. 2008/1597 (su pakeitimais)

Elektromagnetinio suderinamumo reglamentas, 2016 S.I. 2016/1091 (su pakeitimais):

Reglamentai dėl tam tikrų pavojingų medžiagų naudojimo elektros ir elektroninėje įrangoje apribojimo 2012 m. (su pakeitimais)

Buvo taikyti šie specialieji standartai ir techninės specifikacijos:

ISO 12100:2010	Mašinų sauga. Bendrieji projektavimo principai. Rizikos vertinimas ir jos mažinimas
EN 62841-1:2015/A11:2022	Rankiniai varikliniai elektriniai įrankiai, kilnojamieji įrankiai ir vejos bei sodo mašinos. Sauga. 1 dalis. Bendrieji reikalavimai
EN IEC 55014-1: 2021	Elektromagnetinis suderinamumas. Reikalavimai, keliami buitiniams prietaisams, elektriniams įrankiams ir panašiems aparatams. 1 dalis. Spinduliavimas
EN IEC 55014-2: 2021	Elektromagnetinis suderinamumas. Reikalavimai, keliami buitiniams prietaisams, elektriniams įrankiams ir panašiems aparatams. 2 dalis. Atsparumas. Gaminių šeimos standartas
EN IEC 61000-3-2: 2019/A2:2024	Elektromagnetinis suderinamumas. 3-2 dalis. Ribinės vertės. Harmonikų srovių spinduliavimo ribinės vertės (vienfazė įrangos įėjimo srovė ≤ 16 A)
EN IEC 61000-3-3: 2013 + A2: 2021	Elektromagnetinis suderinamumas. 3-3 dalis. Ribinės vertės. Įrangos, kuriai netaikomas sąlyginis sujungimas ir kurios vardinė vienos fazės srovė ≤ 16 A, viešųjų žemosios įtampos maitinimo sistemų įtampos kitimų ir svyravimų bei mirgėjimo ribojimas

Techninė dokumentacija yra sudaryta atsižvelgiant į Mašinų tiekimo (saugos) reglamentą, 2008 m., S.I. 2008/1597 (su pakeitimais).

Toliau pasirašęs asmuo pateikia šią deklaraciją bendrovės „STANLEY Engineered Fastening“ vardu

Daisuke Mori

Daisuke Mori

Director of Engineering, Japan

“Nippon POP Rivets and Fasteners Ltd.“, Hosoda, Noyori-cho, Toyohashi, Aichi, 441-8540 JAPAN

Išdavimo vieta:	**Aichi, Japonija**
Išdavimo data:	**26-03-2025**

Toliau pasirašęs įgaliotasis atstovas yra atsakingas už Jungtinėje Karalystėje parduodamų gaminių techninės bylos sukūrimą ir pateikia šią deklaraciją „Stanley Engineered Fastening“ vardu.

Angus Seewraj

Director of Blind Fastener Engineering, UK

Stanley Engineered Fastening, 43 Hardwick Grange, Warrington, WA1 4RF, United Kingdom.

This machinery is in conformity with Supply of Machinery (Safety) Regulations 2008, S.I. 2008/1597 (as amended)

10 Apsaugokite savo investiciją

„STANLEY® Engineered Fastening“ įrankio garantija

„STANLEY® Engineered Fastening“ garantuoja, kad visi elektriniai įrankiai yra kruopščiai pagaminti, ir kad įprastai juos naudojant ir prižiūrint jie vienerius (1) metus neturės medžiaginių ar gamybinių defektų.

Mes pratęsime šio įrankio (išskyrus akumuliatoriaus ir įkroviklio) garantiją nuo vienerių (1) iki dvejų (2) metų, jei užregistruosite savo įrankį internete. (Žr. skirsnį „Registruokite įrankį internetu“ šio puslapio apačioje.)

Ši garantija taikoma tik pirmajam įrankio pirkėjui, naudojančiam įrankį pagal paskirtį.

Išimtys:

Įprastas nusidėvėjimas

Netaikoma periodinei techninei priežiūrai, remontui ir normaliai besidėvinčioms dalims.

Piktnaudžiavimas ir netinkamas naudojimas

Garantija netaikoma gedimams arba žalai, patirtai dėl netinkamo naudojimo, laikymo ar piktnaudžiavimo, nelaimingų atsitikimų ar aplaidumo, pavyzdžiui, fiziniams gaminio paviršiaus apgadinimams (įtrūkimams, įbrėžimams ir pan.)

Neleistina priežiūra arba modifikacijos

Garantija netaikoma gedimams ar apgadinimams, atsiradusiems, jei priežiūros, reguliavimo bandymo, įrengimo, techninės priežiūros, keitimo arba modifikavimo darbus vyko ne „STANLEY® Engineered Fastening“ arba jų įgaliotieji priežiūros centrai.

Netaikoma jokių kitų aiškiai išreikštų ar numanomų garantijų, įskaitant visas tinkamumo konkrečiai paskirčiai ir prekybos garantijas.

Jei šis įrankis neatitinka garantinių reikalavimų, nedelsdami pristatykite įrankį į artimiausią mūsų gamyklos įgaliotąjį serviso centrą. Norėdami gauti „STANLEY® Engineered Fastening“ įgaliotųjų techninės priežiūros centrų, esančių JAV arba Kanadoje, sąrašą, skambinkite mums nemokamu telefono numeriu (877) 364 2781.

Kitų šalių nei JAV ir Kanada vartotojams: apsilankykite mūsų interneto svetainėje www.StanleyEngineeredFastening.com, norėdami sužinoti artimiausio „STANLEY® Engineered Fastening“ centro adresą.

Tada „STANLEY® Engineered Fastening“ nemokamai pakeis bet kurią detalę arba detales, kurios, atlikus patikrą, bus nustatytos kaip turinčios medžiaginių arba gamybinių defektų, ir grąžins jums įrankį (turi būti iš anksto sumokėta už siuntimą). Tai vienintelis mūsų įsipareigojimas pagal šią garantiją. „STANLEY® Engineered Fastening“ jokiais atvejais neatsako už jokius su pasekmėmis susijusius ar ypatingus nuostolius, patirtus įsigijus šį įrankį arba juo naudojantis.

Užregistruokite savo kniedytuvą internetu

Norėdami užregistruoti savo garantiją internetu, apsilankykite mūsų interneto svetainėje https://www.stanleyengineeredfastening.com/support/warranty-registration-form

Dėkojame, kad pasirinkote „STANLEY® Engineered Fastening“ „Stanley Assembly Technologies“ prekės ženklo įrankį.

BLC40PB-35 naudotojo vadovą galima rasti:

https://www.stanleyengineeredfastening.com/en/tools/Power-Tools/BLC40PB-35-Battery-Powered-Tool

STANLEY
Engineered Fastening

Manual de utilizare

BLC40PB-35 Lock Bolt Tool

Unelte electrice cu acumulator

STANLEY
Assembly Technologies

Manual Number	Issue	C/N
TRM01497	1	202503-1

©2025 Stanley Black & Decker

Toate drepturile rezervate.

Informa□iile furnizate nu pot fi reproduse □i/sau făcute public în niciun fel □i prin niciun mijloc (electronic sau mecanic) fără permisiunea scrisă □i explicită din partea STANLEY Engineered Fastening®. Informa□iile furnizate se bazează pe datele cunoscute la momentul lansării produsului. STANLEY Engineered Fastening® are o politică de îmbunătă□ire permanentă a produsului, prin urmare produsele pot suferi modificări. Informa□iile furnizate sunt valabile pentru produs în starea în care este livrat de către STANLEY Engineered Fastening®. Astfel, STANLEY Engineered Fastening® nu poate fi considerat responsabil pentru orice pagube care intervin în urma nerespectării specifica□iilor originale ale produsului.

Informa□iile disponibile au fost redactate cu cea mai mare aten□ie. Totu□i, STANLEY Engineered Fastening® nu va accepta nicio responsabilitate cu privire la informa□iile inexacte sau pentru consecin□ele care decurg din acestea. STANLEY Engineered Fastening® nu va accepta nicio responsabilitate pentru daune produse ca urmare a unor opera□iuni efectuate de către ter□i. Denumirile profesionale, denumirile comerciale, mărcile înregistrate etc. folosite de STANLEY Engineered Fastening® nu trebuie să fie considerate ca fiind libere, în conformitate cu respectarea legisla□iei de protec□ie a mărcilor comerciale.

Cuprins

1 Despre acest manual 395
1.1 Convenţii de prezentare 395
1.1.1 Definiţii: Cuvinte de semnal de siguranţă şi simboluri de alertă 395
2 Pentru siguranţa dvs. 397
2.1 Reguli generale de siguranţă 397
2.2 Siguranţa în zona de lucru 397
2.3 Siguranţa electrică 397
2.4 Siguranţa corporală 398
2.5 Utilizarea și întreținerea uneltelor electrice 398
2.6 Utilizarea şi îngrijirea uneltelor cu acumulator 399
2.7 Service 399
2.8 Instrucţiuni suplimentare de siguranţă 399
2.9 Etichete şi pictograme 400
2.10 Instrucţiuni importante de siguranţă pentru toate încărcătoarele de acumulatori 401
2.11 Instrucţiuni importante de siguranţă pentru toţi acumulatorii 403
2.12 Instrucţiuni specifice de siguranţă pentru litiu ion (LI - ION) 404
2.13 Riscuri reziduale 404
3 Specificaţii 405
3.1 Specificațiile uneltei 405
3.2 Specificațiile acumulatorului și ale încărcătorului 405
3.3 Nituiri estimate pentru fiecare șarjă 406
3.4 Specificații de aplicare 406
3.5 Conținutul ambalajului 406
3.6 Lista principalelor componente 407
4 Asamblarea dispozitivului 409
4.1 Destinaţia de utilizare 409
4.2 Echipament de vârf 410
4.3 Interfață utilizator 410
4.4 Încărcătoarele 411
4.4.1 Încărcarea acumulatorului 412
4.4.2 Operarea încărcătorului 412
4.4.3 Acumulatori litiu-ion 413
4.5 Acumulatori 413
5 Procedura de operare 415
5.1 Poziția corectă a mâinilor 415
5.2 Operarea uneltei 415
6 Întreţinerea uneltei 418
6.1 Frecvența operațiunilor de întreținere 418
6.2 Curăţare 418
6.2.1 Exteriorul uneltei 418
6.2.2 Curățarea și întreținerea ansamblului 419
6.2.3 Instrucţiuni de curăţare a încărcătorului 419
6.3 Acumulator reîncărcabil 419

7 Ansamblări generale 420

7.1 Vedere detaliată 420

7.2 BOM 421

8 Protejarea mediului înconjurător 423

9 Declaraţie de conformitate 424

9.1 Declarația de conformitate UE 424

9.2 Declarația de conformitate UK 426

10 Protejaţi-vă investiţia 428

1 Despre acest manual

1.1 Convenţii de prezentare

1.1.1 Definiţii: Cuvinte de semnal de siguranţă şi simboluri de alertă

Acest manual de instruc□iuni utilizează următoarele simboluri □i termeni de siguran□ă pentru a vă avertiza în situa□ii periculoase □i riscul de vătămare corporală sau pagube materiale.

Avertismente la începutul unei sec□iuni

⚠ PRECAUŢIE

Tipul şi sursa pericolului

Consecinţe în caz de ignorare

⇒ Acţiune de prevenire a pericolului

Avertisment în cadrul unei sec□iuni

ATEN□IE! Tipul □i sursa pericolului Consecin□e în caz de ignorare. Ac□iune de prevenire a unui pericol

Triunghi de avertizare

Triunghiul de avertizare ⚠ indică pericolele de moarte sau de rănire a persoanelor. Avertismentele fără triunghi de avertizare indică daune materiale.

Termen de avertizare

Termenul de avertizare indică gravitatea pericolului:

Termen de avertizare	Semnificaţie
⚠ PERICOL	Indică o situaţie iminentă de pericol care, dacă nu este evitată, va conduce la vătămarea gravă sau chiar la deces
⚠ AVERTIZARE	Indică o situaţie potenţial periculoasă care, dacă nu este evitată, ar putea determina decesul sau vătămarea gravă
⚠ PRECAUŢIE	Indică o situaţie potenţial periculoasă care, dacă nu este evitată, poate determina vătămări minore sau medii
INDICAŢIE	Indică o practică necorelată cu vătămarea corporală care, dacă nu este evitată, poate determina daune asupra bunurilor.

Tipul □i sursa pericolului

Acest paragraf descrie tipul de pericol □i cauzele acestuia.

Consecin□e în caz de ignorare

Acest paragraf explică ce se întâmplă dacă pericolul nu este prevenit.

Ac□iune de prevenire a pericolului

Aceste paragrafe indică modul în care poate fi prevenit pericolul. Aceste măsuri trebuie neapărat luate!

2 Pentru siguranța dvs.

Acest manual de instrucţiuni trebuie citit de orice persoană care asamblează sau utilizează dispozitivul, acordând o atenţie deosebită avertizărilor şi instrucţiunilor de siguranţă prezentate mai jos.

Utilizarea sau între□inerea necorespunzătoare a acestui produs poate conduce la vătămări serioase □i deteriorarea bunurilor. Citi□i □i în□elege□i toate avertismentele □i instruc□iunile de utilizare înainte de a utiliza acest echipament. Atunci când se utilizează uneltele electrice, precau□iile de bază pentru siguran□ă trebuie să fie respectate, pentru a reduce riscul de vătămare corporală.

2.1 Reguli generale de siguranță

⚠ AVERTIZARE

Citiți toate avertismentele de siguranță, instrucțiunile, ilustrațiile și specificațiile furnizate împreună cu această unealtă electrică.

Nerespectarea tuturor instrucțiunilor enumerate în continuare poate conduce la electrocutare, incendii și/sau vătămări grave.

Păstraţi toate avertizările şi instrucţiunile pentru consultare ulterioară

Termenul „unealtă electrică” din avertismente se referă la unealta electrică (cu cablu) alimentată de la rețeaua principală de energie sau la unealta electrică (fără cablu) alimentată de la baterie.

2.2 Siguranța în zona de lucru

1. Păstraţi zona de lucru curată şi bine iluminată. Zonele dezordonate sau întunecate înlesnesc accidentele.
2. Nu operaţi uneltele electrice în atmosfere inflamabile, cum ar fi în prezenţa lichidelor, gazelor sau pulberilor explozive. Uneltele electrice generează scântei ce pot aprinde pulberile sau vaporii.
3. Ţineţi la distanţă copiii şi persoanele din jur în timp ce operaţi o unealtă electrică. Distragerea atenţiei poate conduce la pierderea controlului.

2.3 Siguranța electrică

Citi□i toate instruc□iunile:

1. Ștecherele uneltelor electrice trebuie să se potrivească cu priza. Nu modificați niciodată ștecherul în vreun fel. Nu folosiți adaptoare pentru ștechere împreună cu uneltele electrice împământate (legate la masă). Ștecherele nemodificate și prizele compatibile vor reduce riscul de electrocutare.
2. Evitați contactul corpului cu suprafețele împământate precum țevi, radiatoare, cuptoare și frigidere. Există un risc sporit de electrocutare în cazul în care corpul dumneavoastră este în contact cu suprafețele împământate sau legate la masă.
3. Nu expuneți uneltele electrice la ploaie sau condiții de umezeală. Apa care pătrunde într-o unealtă electrică va spori riscul de electrocutare.

4. Nu manipulați necorespunzător cablul. Nu utilizați niciodată cablul pentru transportarea, tragerea sau scoaterea din priză a uneltei electrice. Țineți cablul departe de căldură, ulei, muchii ascuțite sau componente în mișcare. Cablurile deteriorate sau încurcate sporesc riscul electrocutării.
5. Atunci când operați o unealtă de lucru în aer liber, utilizați un prelungitor pentru exterior. Utilizarea unui cablu adecvat pentru exterior reduce riscul de electrocutare.

2.4 Siguranța corporală

1. Fiți precaut, fiți atent la ceea ce faceți și respectați regulile generale atunci când operați o unealtă electrică. Nu utilizați o unealtă electrică atunci când sunteți obosiți sau când vă aflați sub influența drogurilor, alcoolului sau medicației. Un moment de neatenție în timpul operării uneltelor electrice poate cauza vătămări personale grave.
2. Utilizați echipamentul individual de protecție. Purtați întotdeauna ochelari de protecție. Echipamentul de protecție precum măștile anti-praf, încălțămintea de siguranță antiderapantă, căștile sau dopurile pentru urechi utilizate pentru anumite condiții de lucru vor reduce vătămările personale.
3. Preveniți pornirea accidentală. Asigurați-vă că întrerupătorul se află în poziția oprit înainte de conectarea la sursa de alimentare și/sau la acumulator, înainte de ridicarea sau transportarea uneltei. Transportarea uneltelor electrice ținând degetul pe comutator sau alimentarea cu tensiune a uneltelor electrice ce au comutatorul în poziția pornit înlesnesc producerea accidentelor.
4. Îndepărtați orice cheie sau clește de reglare înainte de a porni unealta electrică. O cheie sau un clește rămas atașat la o componentă rotativă a uneltei electrice poate conduce la vătămări personale.
5. Nu vă întindeți pentru a apuca unealta de lucru. Mențineți-vă întotdeauna stabilitatea și echilibrul. Acest lucru permite un control mai bun al uneltei electrice în situații neașteptate.
6. Îmbrăcați-vă corespunzător. Nu purtați îmbrăcăminte largă sau bijuterii. Păstrați-vă părul, îmbrăcămintea și mănușile la distanță față de componentele în mișcare. Hainele largi, bijuteriile sau părul lung pot fi prinse de părțile aflate în mișcare.
7. În cazul în care dispozitivele prezintă posibilitatea conectării de accesorii pentru aspirația și colectarea prafului, asigurați-vă că aceste accesorii sunt conectate și utilizate în mod corespunzător. Utilizarea dispozitivelor de colectare a prafului poate reduce pericolele impuse de existența prafului.
8. Nu lăsați ca familiaritatea dobândită în urma utilizării frecvente a uneltei să vă facă să deveniți neatent și să ignorați principiile de securitate ale uneltei. O acțiune neatentă poate cauza vătămarea gravă în decurs de o secundă.

2.5 Utilizarea □i între□inerea uneltelor electrice

1. Nu forțați unealta electrică. Utilizați unealta electrică adecvată pentru aplicația dvs. Unealta electrică adecvată va efectua lucrarea mai bine și în mod mai sigur, în ritmul pentru care a fost concepută.
2. Nu utilizați unealta electrică în cazul în care comutatorul nu comută în poziția pornit și oprit. Orice unealtă electrică ce nu poate fi controlată cu ajutorul întrerupătorului este periculoasă și trebuie să fie reparată.
3. Deconectați ștecherul de la sursa de alimentare și/sau acumulatorul de la unealta electrică înaintea efectuării oricăror reglaje, modificării accesoriilor sau depozitării uneltelor electrice. Astfel de măsuri preventive de siguranță reduc riscul pornirii accidentale a uneltelor electrice.
4. Nu depozitați uneltele electrice în stare inactivă la îndemâna copiilor și nu permiteți persoanelor nefamiliarizate cu unealta de lucru sau cu aceste instrucțiuni să o utilizeze. Uneltele electrice sunt periculoase în mâinile utilizatorilor neinstruiți.
5. Efectuați întreținerea uneltelor electrice. Verificați alinierea necorespunzătoare sau blocarea componentelor în mișcare, ruperea componentelor și orice altă stare ce ar putea afecta operarea uneltelor electrice. Reparați piesele deteriorate înainte de punerea în funcțiune a uneltei electrice. Multe accidente sunt cauzate de unelte electrice întreținute necorespunzător.
6. Păstrați uneltele de tăiat ascuțite și curate. Este puțin probabil ca uneltele de tăiat cu tăișuri ascuțite și întreținute în mod corespunzător să se blocheze, acestea fiind mai ușor de controlat.
7. Utilizați unealta electrică, accesoriile și burghiele uneltei etc. conform acestor instrucțiuni, ținând cont de condițiile de lucru și de lucrarea ce trebuie să fie efectuată. Utilizarea uneltei electrice pentru operații diferite de cele conforme destinației de utilizare ar putea conduce la situații periculoase.

8. Țineți mânerele și suprafețele de prindere uscate, curate și lipsite de ulei și unsoare. Mânerele și suprafețele de prindere alunecoase nu permit manipularea și controlul uneltei în de siguranță în situații neprevăzute

2.6 Utilizarea și îngrijirea uneltelor cu acumulator

1. Reîncărcaţi folosind exclusiv încărcătorul specificat de către producător. Un încărcător adecvat pentru un anumit tip de acumulator poate genera risc de incendiu atunci când este utilizat cu un alt tip de acumulator.
2. Utilizaţi uneltele electrice exclusiv împreună cu acumulatorii specificaţi. Utilizarea oricăror alţi acumulatori poate genera riscuri de vătămare şi incendiu.
3. Atunci când acumulatorul nu este utilizat, păstraţi-l ferit de alte obiecte metalice, precum agrafe de birou, monede, chei, cuie, şuruburi sau alte obiecte metalice mici ce ar putea crea prin contact conexiunea între cele două borne. Scurtcircuitarea bornelor acumulatorului poate determina arsuri sau incendii.
4. În condiţii de utilizare incorectă, este posibil să fie evacuat lichid din acumulator; evitaţi contactul cu acesta. În cazul în care survine contactul accidental, clătiţi cu apă. În cazul în care lichidul intră în contact cu ochii, consultaţi de urgenţă medicul. Lichidul evacuat din acumulator poate cauza iritaţii sau arsuri.
5. Nu folosiţi un acumulator sau o unealtă care este deteriorată sau modificată. Acumulatorii deterioraţi sau modificaţi pot avea un comportament imprevizibil ce poate conduce la incendiu, explozie sau risc de vătămare.
6. Nu expuneţi acumulatorul sau unealta la foc sau temperatură excesivă. Expunerea la foc sau temperaturi de peste 130 °C poate provoca explozie.
7. Respectaţi toate instrucţiunile de încărcare şi nu încărcaţi acumulatorul sau unealta în afara intervalul de temperatură specificat în instrucţiuni. Încărcarea necorespunzătoare sau la temperaturi care nu sunt în intervalul specificat poate deteriora acumulatorul şi poate creşte riscul de incendiu.

2.7 Service

1. Prevedeţi repararea uneltei de lucru de către o persoană calificată, folosind exclusiv piese de schimb identice. Astfel, vă asiguraţi că este păstrată siguranţa uneltei electrice.
2. Niciodată nu servisaţi acumulatorii deterioraţi. Servisarea acumulatorilor ar trebui să fie efectuată numai de către producător sau furnizorii autorizaţi de service.

2.8 Instrucțiuni suplimentare de siguranță

⚠ PRECAUŢIE

Niciodată nu modificați unealta în vreun mod

Orice modificare a uneltei va anula toate garanțiile. Modificarea poate reprezenta un risc de daune materiale și/sau un risc grav de rănire a utilizatorului.

⚠ PRECAUŢIE

Purtați întotdeauna echipament de protecție certificat

Utilizați întotdeauna ochelari de protecție. Ochelarii obișnuiți Nu sunt ochelari de protecție. Purtați întotdeauna o mască pentru față sau o mască anti-praf dacă operațiunea de instalarea produce mult praf. Purtați întotdeauna echipament de protecție certificat:

⇒ Protecție pentru ochi ANSI Z87.1 (CAN/CSA Z94.3)

⇒ Protecție pentru urechi ANSI S12.6 (S3.19)

⇒ Protecție pentru respirație NIOSH/OSHA/MSHA.

⚠ PRECAUŢIE

Întotdeauna purtați ochelari de protecție

Utilizați întotdeauna în timpul utilizării o protecție personală adecvată a auzului care este în conformitate cu ANSI S12.6 (S3.19). În unele condiții și în funcție de durata de funcționare, zgomotul produs de acest produs poate duce la pierderea auzului.

⚠ PRECAUŢIE

Pericol de împiedicare sau scăpare a uneltei

Când nu este în funcțiune, poziționați unealta pe partea laterală, pe o suprafață stabilă unde nu va cauza pericol de împiedicare sau cădere. Unele unelte cu acumulatori mari vor sta vertical pe acumulator, însă pot fi ușor răsturnate.

⚠ PRECAUŢIE

Utilizarea necorespunzătoare a harnașamentului poate cauza vătămări grave

Pentru a evita vătămarea:

⇒ Asigurați-vă că harnașamentul este fixat bine și corect atunci când este utilizat. Nu utilizați un harnașament care prezintă deteriorări la nivelul harnașamentului sau al cataramei.

1. Nu utilizați în alte scopuri decât cel prevăzut, respectiv fixarea niturilor oarbe de la STANLEY Engineered Fastening®.
2. Utilizați numai piese, nituri și accesorii recomandate de producător.
3. Nu forțați unealta trântind-o sau utilizând-o ca ciocan.
4. Țineți mânerele dispozitivului uscate, curate și lipsite de ulei și unsoare.
5. Nu lăsați niciodată uneltele nesupravegheate și deconectați bateria atunci când unealta nu este utilizată.
6. Țineți mâinile la distanță față de comutator înainte de conectarea la sursa de alimentare și/sau la acumulator, înainte de ridicarea sau transportarea uneltei.
7. Nu utilizați un dispozitiv care este îndreptat spre o altă/alte persoană(e).
8. Nu utilizați dispozitivul dacă carcasa capului nu este pe poziție.
9. Nu lăsați mizeria sau corpurile străine să pătrundă în unealtă, deoarece acestea vor cauza funcționarea defectuoasă a uneltei.

2.9 Etichete și pictograme

Marcajele prezente pe unealtă

Amplasarea codului pentru dată

Codul de date, care include, de asemenea, anul, luna □i loca□ia de fabrica□ie este imprimat pe suprafa□a carcasei ce formează articula□ia de montaj dintre unealtă □i acumulator.

Etichetele de pe unealtă, încărcător și de pe acumulator

Pe lângă pictogramele utilizate în acest manual, etichetele de pe unealtă, încărcător și de pe acumulator pot indica următoarele pictograme.

	Citiţi manualul de instrucţiuni înainte de utilizare.		Nu expuneţi la apă.
	Citiţi manualul de instrucţiuni înainte de utilizare.		Prevedeţi imediat înlocuirea cablurilor de alimentare defecte.
	Purtaţi echipament de protecţie pentru ochi.		Problemă linie de alimentare.
	Purtaţi căşti antifonice.		Problemă acumulator sau încărcător.
	Purtaţi echipament de protejare a respiraţiei.		Nu puneţi în contact cu obiecte conductibile.
	Acumulatorul se încarcă.	+40°c +4°c	Încărcaţi numai în condiţii de temperatură de la 4 °C la 40 °C.
	Acumulator încărcat.		Eliminaţi acumulatorul în mod responsabil cu privire la mediul înconjurător.
	Întârziere de acumulator fierbinte/ rece.		Nu incineraţi acumulatorii.
Li Ion	Încarcă acumulatori Li-Ion.		Consultaţi Specificaţiile tehnice pentru timpul de încărcare.
	Doar pentru utilizare la interior.		Nu încărcaţi acumulatori deterioraţi.
	Radiaţie vizibilă. Nu priviţi în fascicul.		Simbol pericol de şoc electric.
	Încărcaţi acumulatorii DEWALT®/ POP®Avdel® numai cu încărcătoarele DEWALT®/POP®Avdel® specificate. Încărcarea altor acumulatori decât cei specificaţi DEWALT®/POP®Avdel® cu un încărcător DEWALT®/POP®Avdel® poate provoca explodarea acestora sau poate duce la alte situaţii periculoase.		Încărcătorul dvs. DEWALT® prezintă izolare dublă în conformitate cu standardul EN60335; prin urmare nu este necesară împământarea.

2.10 Instrucțiuni importante de siguranță pentru toate încărcătoarele de acumulatori

Păstra□i aceste instruc□iuni:

Acest manual con□ine instruc□iuni importante de siguran□ă □i operare pentru încărcătoarele de acumulatori (consulta□i Specifica□iile tehnice).

⚠ AVERTIZARE

Electrocutare din cauza lichidului

Risc de electrocutare. Nu lăsaţi niciun lichid să pătrundă în interiorul încărcătorului. Se poate genera şoc electric.

⚠ AVERTIZARE

Pericol de electrocutare sau incendiu

Pentru a reduce riscul de vătămări:

⇒ Vă recomandăm să folosiți un dispozitiv pentru curentul rezidual cu un curent nominal de 30mA sau mai puțin.

⚠ PRECAUŢIE

Pericol de arsuri

Pentru a reduce riscul de vătămări:

⇒ Încărcați numai acumulatorii DEWALT® reîncărcabili. Alte tipuri de acumulatori pot exploda, determinând vătămări și daune.

⚠ PRECAUŢIE

Riscuri ca copiii să se joace cu echipamentele electrice

Pentru a reduce riscul de vătămări:

⇒ Copiii trebuie să fie supravegheați, pentru a vă asigura că nu se joacă cu aparatul.

INDICAŢIE

În anumite condiţii, cu încărcătorul conectat la sursa de alimentare, contactele de încărcare expuse din interiorul încărcătorului pot fi scurtcircuitate de materiale străine. Materialele străine conductibile precum, fără a se limita însă la, lână metalică, folie de aluminiu sau orice depunere de particule metalice trebuie ţinute la distanţă de compartimentele încărcătorului. Deconectaţi întotdeauna încărcătorul de la sursa de alimentare atunci când nu există acumulator în compartiment. Deconectaţi încărcătorul înainte de a încerca să îl curăţaţi.

1. Înainte de a utiliza stația de încărcare, citiți toate instrucțiunile și marcajele de atenționare de pe încărcător, de pe acumulator și de pe produsul cu acumulator.
2. Nu încercați să încărcați acumulatorul cu alte încărcătoare decât cele specificate în acest manual. Încărcătorul și acumulatorul sunt special concepute să funcționeze împreună.
3. Aceste încărcătoare nu sunt destinate altor scopuri decât cele de încărcare a acumulatorilor reîncărcabili DEWALT®. Orice alte utilizări pot genera risc de incendiu, șoc electric sau electrocutare.
4. Nu expuneți încărcătorul la ploaie sau zăpadă.
5. Când deconectați încărcătorul, trageți de ștecher și nu de cablu. Astfel se va reduce riscul de deteriorare a ștecherului și cablului electric.
6. Asigurați-vă că nu este posibil să se calce pe cablu, că nimeni nu se poate împiedica de acesta și că nu este, de altfel, supus deteriorării sau deformării.
7. Nu poziționați niciun obiect deasupra încărcătorului sau nu poziționați încărcătorul pe o suprafață moale ce poate bloca fantele de aerisire și poate conduce la o căldură internă excesivă. Amplasați încărcătorul într-o poziție ferită de orice sursă de căldură. Încărcătorul este ventilat prin fantele din partea superioară și din partea inferioară a carcasei.
8. Nu operați încărcătorul cu un cablu sau ștecher deteriorat—prevedeți imediat înlocuirea acestora.

9. Nu operați încărcătorul dacă a suferit o lovitură puternică, dacă a fost scăpat sau deteriorat în vreun fel. Duceți-l la un centru de service autorizat.
10. Nu dezasamblați încărcătorul; duceți-l la un centru de service autorizat atunci când sunt necesare operații de service sau reparații. Reasamblarea incorectă poate genera risc de șoc electric, electrocutare sau incendiu.
11. Deconectați încărcătorul de la priză înainte de a încerca orice operație de curățare. Astfel se va reduce riscul de șoc electric. Scoaterea pachetului de acumulatori nu va reduce acest risc.
12. Niciodată nu încercați să conectați două încărcătoare simultan.
13. Încărcătorul este conceput să opereze cu o tensiune electrică standard (consultați specificațiile încărcătorului). Nu încercați să îl utilizați cu nicio altă tensiune. Această recomandare nu se aplică încărcătorului auto.
14. Nu utilizați un cablu prelungitor decât dacă este absolut necesar. Utilizarea unui cablu prelungitor necorespunzător poate genera risc de incendiu, șoc electric sau electrocutare.

2.11 Instrucțiuni importante de siguranță pentru toți acumulatorii

Atunci când comanda□i acumulatori de schimb, asigura□i-vă că include□i numărul de catalog □i tensiunea. Pachetul de acumulatori nu este complet încărcat când îl scoate□i din cutie. Înainte de a utiliza acumulatorul □i încărcătorul, citi□i instruc□iunile de siguran□ă de mai jos. Apoi urma□i procedurile de încărcare men□ionate.

Citi□i toate instruc□iunile de siguran□ă

1. Nu încărcați sau nu utilizați acumulatorul în atmosfere explozive, cum ar fi în prezența lichidelor, gazelor sau pulberilor explozive. Introducerea sau scoaterea acumulatorului din încărcător poate aprinde pulberile sau vaporii.
2. Nu introduceți niciodată acumulatorul forțat în încărcător. Nu modificați acumulatorul în niciun fel pentru a intra într-un încărcător necompatibil deoarece acesta se poate rupe cauzând vătămări corporale grave.
3. Încărcați acumulatorii numai cu încărcătoare DEWALT®.
4. Nu stropiți sau nu scufundați în apă sau alte lichide.
5. Nu depozitați sau nu utilizați unealta și acumulatorul în locații în care temperatura poate atinge sau depăși 40 ˚C (precum ateliere în aer liber sau construcții metalice pe timpul verii). Pentru cea mai bună durată de viață, depozitați acumulatorii într-un loc răcoros, uscat.
6. Atunci când acumulatorul nu este utilizat, păstrați-l ferit de alte obiecte metalice, precum agrafe de birou, monede, chei, cuie, șuruburi sau alte obiecte metalice mici ce ar putea crea prin contact conexiunea între cele două borne.
7. Nu expuneți acumulatorii la apă.

⚠ AVERTIZARE

Pericol de incendiu. Nu încercaţi niciodată să deschideţi acumulatorul sub niciun motiv. În cazul în care acumulatorul este crăpat sau deteriorat, nu îl introduceţi în încărcător. Nu striviţi, nu scăpaţi sau nu deterioraţi acumulatorul. Nu utilizaţi un acumulator sau un încărcător care a suferit o lovitură puternică, a fost scăpat pe jos, a fost călcat sau deteriorat în vreun fel (ex. înţepat cu un cui, lovit cu un ciocan, călcat în picioare). Se poate genera şoc electric sau electrocutare. Acumulatorii deterioraţi trebuie returnaţi la centrul de service pentru reciclare.

AVERTIZARE

Pericol de incendiu. Nu depozitaţi şi nu transportaţi acumulatorul astfel încât obiectele metalice să poată intra în contact cu bornele expuse ale acumulatorului. În cazul transportării acumulatorilor individuali, asiguraţi-vă că bornele acestora sunt protejate şi că sunt bine izolate de materialele cu care ar putea intra în contact şi care ar putea cauza un scurtcircuit.

PRECAUŢIE

Când nu este în funcţiune, poziţionaţi unealta pe partea laterală, pe o suprafaţă stabilă unde nu va cauza pericol de împiedicare sau cădere. Unele unelte cu acumulatori mari vor sta vertical pe acumulator, însă pot fi uşor răsturnate.

2.12 Instrucțiuni specifice de siguranță pentru litiu ion (LI - ION)

1. Nu incineraţi acumulatorul chiar dacă este foarte deteriorat sau dacă este complet uzat. Acumulatorul poate exploda în foc. Se creează vapori şi materiale toxice când acumulatorii litiu ion sunt arşi.
2. În cazul în care lichidul din acumulator intră în contact cu pielea, spălaţi imediat zona cu apă şi săpun delicat. În cazul în care lichidul acumulatorului intră în ochi, clătiţi ochii deschişi timp de 15 minute sau până când trece iritaţia. În cazul în care este necesară asistenţă medicală, informaţi medicul că electrolitul acumulatorului este compus dintr-un amestec de carbonaţi organici lichizi şi săruri de litiu.
3. Conţinutul celulelor deschise ale acumulatorului poate cauza iritaţie respiratorie. Aerisiţi zona de lucru. În cazul în care simptomele persistă, consultaţi medicul.

AVERTIZARE

Pericol de arsuri din cauza lichidului din baterie

Lichidul acumulatorului poate fi inflamabil dacă este expus la scântei sau flăcări.

2.13 Riscuri reziduale

În ciuda aplicării regulamentelor de siguranță corespunzătoare și implementării dispozitivelor de siguranță, anumite riscuri reziduale nu pot fi evitate. Acestea sunt:

- Afectarea auzului.
- Riscul de vătămări corporale cauzate de particulele proiectate.
- Riscul de arsuri cauzate de accesoriile încălzite pe durata operării.
- Riscul de vătămări corporale datorat utilizării prelungite.

3 Specificații

INDICAŢIE

În niciun caz nu trebuie să se efectueze activități de întreținere sau reparații în afara schimbării echipamentului pentru vârf.

3.1 Specifica□iile uneltei

Specificații	Unitate	BLC40PB-35
Tensiune	V c.c.	18 nom. (20 max)
Tip		3
Tip acumulatori		Li-Ion
Greutate (fără acumulator)	kg [lbs]	4,7

Valori totale ale zgomotului □i vibra□iilor (suma vectorială a trei axe) determinată conform cu EN 60745-1 □i EN 62841-1:

Specificații	Unitate	Valoare
LPA (presiune sonoră)	dB(A)	82
KPA (presiune sonoră nedeterminată)	dB(A)	2
Lwa (putere sonoră)	dB(A)	90
KWA (marjă putere sonoră)	dB(A)	2
Nivel de vibraţii Ah	m/s²	0,4
Vibraţii nespecificate K	m/s²	1,5

Specificații	Unitate	4.0 Ah	5.0 Ah
Greutate	kg [lbs]	5,35	5,35
Lungime	mm [in]	361,1	361,1
Înălţime	mm [in]	333,6	333,6
Cursă	mm [in]	40	
Forţă de tragere	N [lbf]	35000	
Diametru nominal al niturilor	mm [in]	Standard AVBOLT 5/16"	

3.2 Specifica□iile acumulatorului □i ale încărcătorului

Acumulator**	Unitate	Valoare
Tip acumulatori		Li-Ion
Tensiune	V c.c.	18 nom. (20 max)
Capacitate	Ah	4,0/5,0
Greutate	kg [lbs]	0,61/0,62
Durată de încărcare	min	60/75

Încărcător**	Unitate	NA	JP	QW/GB/XE/XD/KR	A9
Tip acumulatori		Li-Ion	Li-Ion	Li-Ion	Li-Ion
Tip baterie Tensiune reţea	V c.a.	120	100	230	220
Frecvenţa de intrare	Hz	60	50/60	50	50
Greutate	kg [lbs]	0,5	0,5	0,5	0,5

Siguranţe		
Europa	Unelte de 230 V	10 amperi, la reţea electrică
Regatul Unit & Irlanda	Unelte de 230 V	3 amperi, la fişe

* BLC40PB-35 este compatibil numai cu acumulatorii DEWALT® 18V sau 20V max Li-Ion tip glisant.

**Timpul de încărcare se bazează pe unitatea de încărcare DCB1104 DEWALT®.

3.3 Nituiri estimate pentru fiecare □arjă

Dia. nom. nituri	Baterie 4,0 Ah	Baterie 5,0 Ah
Ø 8,0 mm	320	440

INDICAŢIE

* Aceste valori au doar un rol de îndrumare şi sunt estimate pe baza unui acumulator complet încărcat. Rezultatele pot fi diferite în funcţie de materialul nitului, starea uneltei/acumulatorului şi mediul de lucru.

3.4 Specifica□ii de aplicare

Element de fixare	
Tip	Dimensiune
AVBOLT® Standard	5/16"

3.5 Con□inutul ambalajului

Descriere	Numărul piesei	BLC40PB-35-A91821	BLC40PB-35-A91822	BLC40PB-35-A9-B-KIT	BLC40PB-35-QW1822	BLC40PB-35-JP1822
Unealtă de bază	BLC40PB-35-B (TRM01501)	1	1	1	1	1
Încărcător	DCB1104	1	1	-	1	1
Baterie (4,0 Ah)	DCB182 sau DCB204	1	2	-	2	2
Manual de utilizare	TRM01497	1	1	1	1	1
Harnașament din material textil	TRM01589	-	1	-	1	1

Descriere	Numărul piesei	BLC40PB-35-A91821	BLC40PB-35-A91822	BLC40PB-35-A9-B-KIT	BLC40PB-35-QW1822	BLC40PB-35-JP1822
Centură pentru umăr	N463971	-	1	-	1	1
Șurubelniță	60-821-23	1	1	-	1	1
Ansamblu de vârf (AVBOLT® Standard 5/16")	72200-07700	1	1	-	-	-

INDICAŢIE

Acumulatorul și încărcătorul pot fi diferite în funcție de disponibilitate/necesități.

3.6 Lista principalelor componente

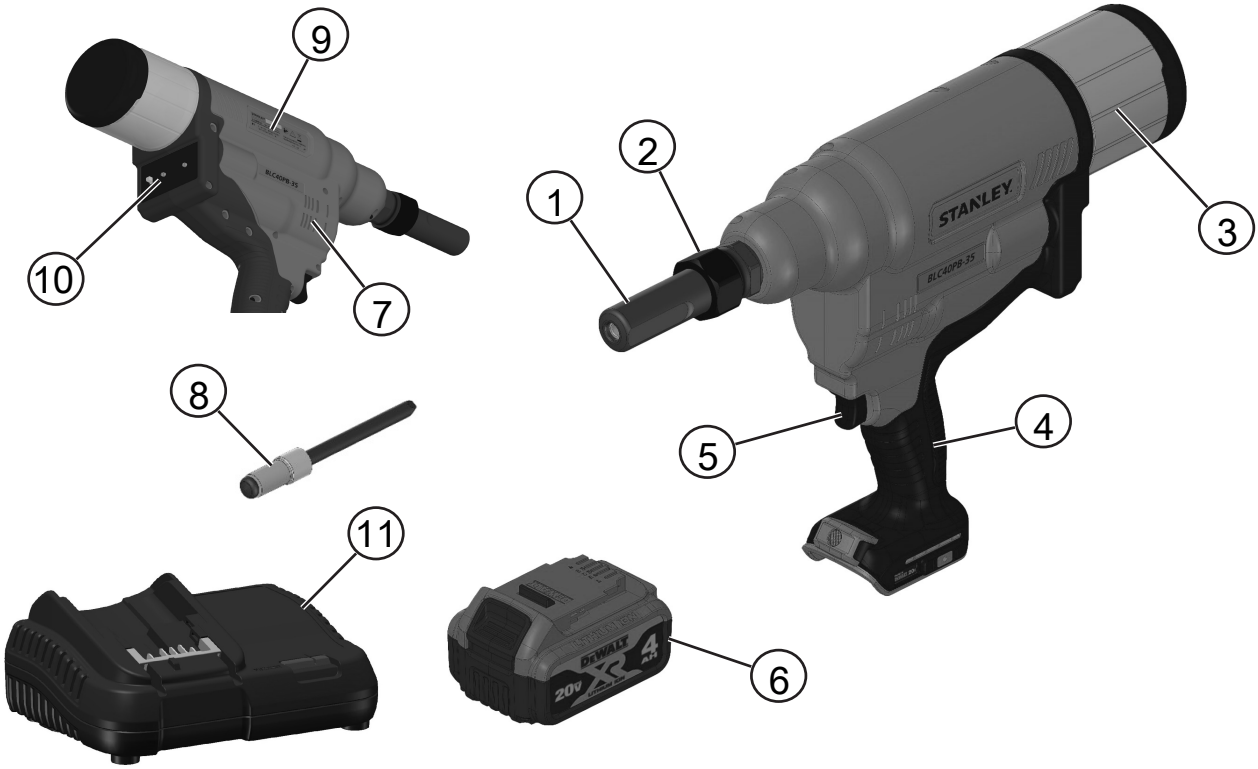

Fig. 1: Unealtă pentru nituire BLC40PB-35

1	Ansamblu de vârf	2	Contrapiuliță
3	Colector de tije	4	Mâner
5	Comutator de declanșare	6	Acumulator [Se arată 4,0 Ah]
7	Fantă de evacuare	8	Nit
9	Nr. model / Nr. de serie	10	Interfață utilizator
11	Încărcător		

INDICAŢIE

Etichetele pentru acumulator pot fi de 18V sau 20V (max) în funcție de disponibilitatea locală, unealta este compatibilă cu ambele variante Dewalt®.

4 Asamblarea dispozitivului

4.1 Destinația de utilizare

Această unealtă este proiectată pentru fixarea niturilor oarbe STANLEY Engineered Fastening®.

INDICAŢIE

Această unealtă ar trebui să fie utilizată de operatori cu experiență

Nu permiteți copiilor să intre în contact cu unealta. Este necesară supravegherea atunci când unealta este folosită de operatori neexperimentați.

⇒ Acest aparat nu este destinat utilizării de către copii mici sau persoane infirme fără supraveghere.

⇒ Acest aparat nu este destinat utilizării de către persoane (inclusiv copii) cu capacități fizice, senzoriale sau mentale reduse sau de către persoane lipsite de experiență și cunoștințe, cu excepția cazurilor în care acestea sunt supravegheate de către o persoană responsabilă pentru siguranța lor. Copiii nu trebuie lăsați niciodată singuri cu acest produs.

INDICAŢIE

Nu utilizați această unealtă în condiții de umezeală sau în prezența lichidelor sau a gazelor inflamabile.

Citiți toate avertismentele și instrucțiunile de siguranță înainte de utilizarea uneltei.

Purtați întotdeauna protecție aprobată pentru auz și pentru ochi, în permanență în timpul utilizării echipamentului.

⚠ AVERTIZARE

Acest fapt ar putea conduce la deteriorări sau vătămări personale.

Nu modificaţi niciodată unealta electrică sau vreo componentă a acesteia.

⚠ AVERTIZARE

Înainte de reglarea uneltei, îndepărtaţi acumulatorul.

Înainte de utilizare

1. Selectați vârful de dimensiunea potrivită și instalați-l.
2. Asigurați-vă că acumulatorul este complet încărcat.
3. Introduceți acumulatorul în unealtă.
4. Trageţi rapid şi eliberaţi declanşatorul pentru a seta instrumentul în poziţia de start.

4.2 Echipament de vârf

⚠ AVERTIZARE

Înainte de reglarea uneltei, îndepărtaţi acumulatorul.

Ansamblu pentru vârful AVBOLT® Standard 5/16" număr de referin□ă: 07220-07700

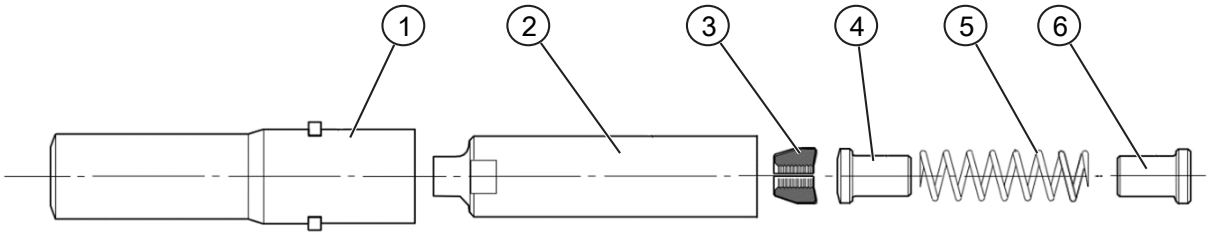

Fig. 2: Ansamblu de vârf

Articol	Descriere	Numărul piesei
1	Buterolă	07220-07701
2	Mandrină	07220-07702
3	Fălci	73411-03303
4	Piston	07220-07703
5	Arc	07220-06305
6	Ghidaj pentru arc	07220-07704

Instruc□iuni de montaj pentru ansamblul de vârf:

1. Acoperiți ușor fălcile (3) cu unsoare Moly Lithium.
2. Asamblați ghidajul arcului (6), arcul (5) și pistonul (4). Așezați-le în picioare pe o suprafață plană și uniformă.
3. Echilibrați cele trei fălci (3) pe piston (4).
4. Coborâți cu îngrijire bucșa elastică (2) peste componentele din ansamblu.
5. Țineți unealta îndreptată în jos. Înșurubați complet bucșa elastică asamblată pe pistonul capului uneltei. Strângeți cu o cheie adecvată.
6. Așezați buterola (1) peste bucșa elastică (2) și pe unealtă.
7. Așezați inelul adaptor astfel încât fanta inelului adaptor să se potrivească cu opritoarele, urechi ale buterolei (1).
8. Puneți piulița de blocare peste buterolă și strângeți-o pe unealtă cu o cheie adecvată.

Cuplul de strângere recomandat pentru piuli□a de blocare: 30Nm-50Nm.

4.3 Interfa□ă utilizator

Panoul de interfa□ă cu utilizatorul de pe marginea pentru unelte este alcătuit din comutatoarele Tragere la for□ă, Tragere la cursă (12) □i două comutatoare Rotire (13).

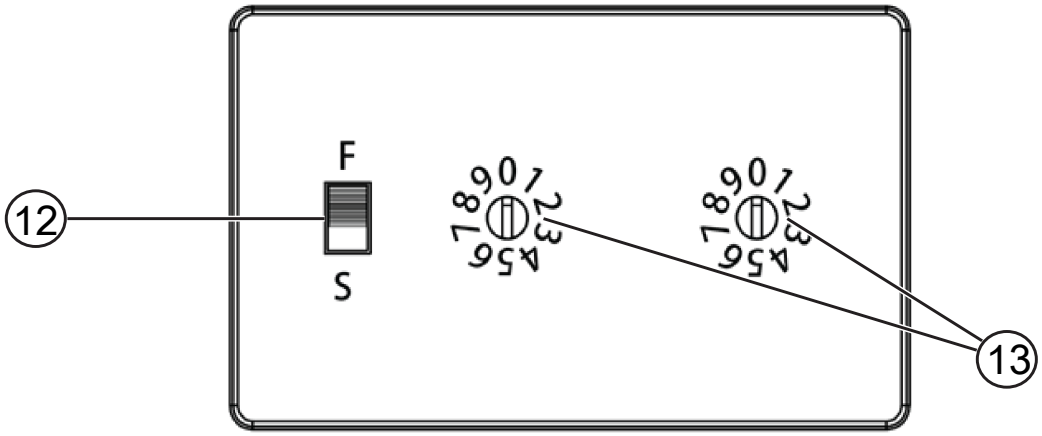

Fig. 3: Interfață utilizator

12 Comutator al cursei forței	13 Comutatoare de rotire

AVBOLT® Nit standard

Atunci când utiliza□i un nit Avbolt standard, seta□i ambele comutatoare de rotire (13) la „0” □i „0”. Direc□iile de rota□ie ale comutatorului (13) pot fi determinate de partea goală a comutatorului. Utiliza□i □urubelni□a cu cap plat furnizată pentru a roti comutatorul (13). Comutatorul cursei for□ei (12) poate fi setat în ambele moduri atunci când se utilizează un nit Avbolt standard.

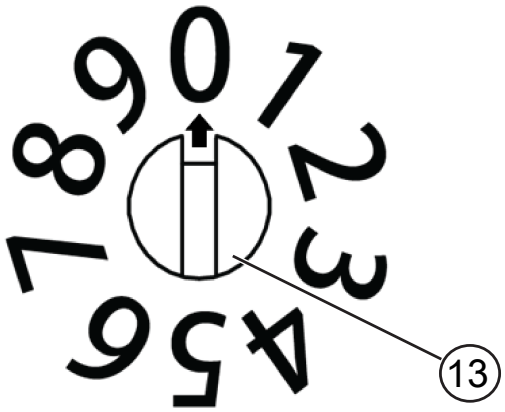

Fig. 4: Comutator de rotire

4.4 Încărcătoarele

Unealta utilizează un încărcător DEWALT®. Citiți toate instrucțiunile de siguranță înainte de a utiliza stația de încărcare. Încărcătorul nu necesită nicio reglare și este conceput să fie cât mai ușor posibil de operat.

4.4.1 Încărcarea acumulatorului

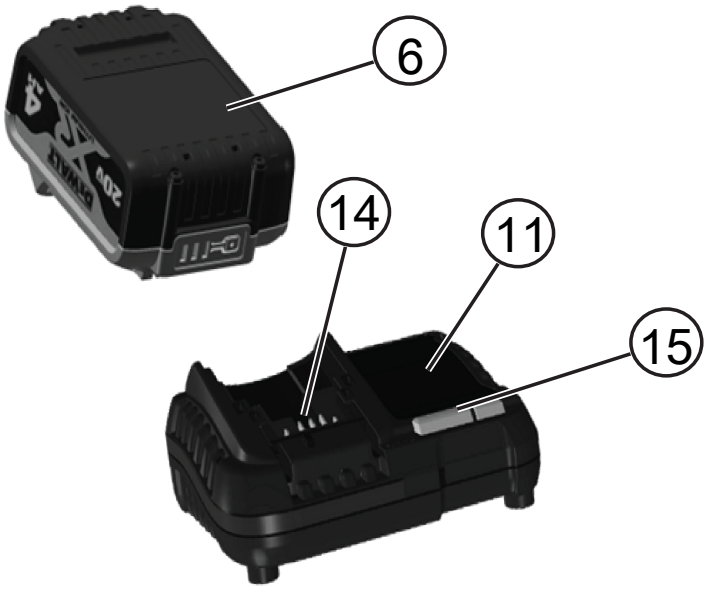

Fig. 5: Introduceți acumulatorul

6	Acumulator	11	Încărcător
14	Conexiune pentru încărcător	15	Lampă de încărcare

1. Conectați încărcătorul la o priză corespunzătoare, înainte de a introduce acumulatorul. (Consultați Specificațiile încărcătorului)
2. Introduceți acumulatorul în încărcător, asigurându-vă că este poziționat corect. Indicatorul luminos roșu (încărcare) va lumina intermitent continuu, indicând că procesul de încărcare a început.
3. Finalizarea încărcării va fi indicată de indicatorul luminos roșu care va rămâne APRINS continuu. Acumulatorul este complet încărcat și poate fi utilizat imediat sau poate fi lăsat în încărcător.
4. Pentru a scoate acumulatorul din încărcător, apăsați butonul de eliberare de pe acumulator.

INDICAŢIE

Pentru asigurarea unei performanțe și durate de viață maxime a acumulatorilor Li-Ion, încărcați complet înainte de prima utilizare.

4.4.2 Operarea încărcătorului

Consultați tabelul de mai jos privind starea de încărcare a acumulatorului.

Indicatoare de încărcare:		
	Se încarcă	
	Complet încărcat	
	Întârziere de acumulator fierbinte/rece*	

Indicatorul luminos roșu va lumina intermitent continuu, dar rămâne aprins un indicator luminos galben în timpul acestei operații. După ce acumulatorul a atins o temperatură corespunzătoare, indicatorul luminos galben se stinge și încărcătorul reia procedura de încărcare.

Acest încărcător nu va încărca un acumulator defect. Încărcătorul va indica un acumulator defect refuzând să lumineze sau semnalizând codul pentru problemă acumulator sau încărcător.

INDICAŢIE

Aceasta ar putea însemna, de asemenea, o problemă la încărcător. Dacă încărcătorul indică o problemă, duceţi-l împreună cu acumulatorul la un centru de service autorizat pentru a fi testat.

Decalajul de întârziere acumulator fierbinte/rece

Atunci când încărcătorul detectează prezența unui acumulator prea fierbinte sau prea rece, acesta pornește automat un decalaj pentru acumulatorul fierbinte/rece, suspendând încărcarea până când acumulatorul ajunge la o temperatură corespunzătoare. Încărcătorul comută apoi automat în modul de încărcare a întrerupătorului. Această funcție asigură o durată maximă de viață a acumulatorului. Un acumulator rece se va încărca la jumătate din capacitate față de unul cald. Acumulatorul se va încărca la acea viteză redusă pe toată perioada ciclului de încărcare și nu va reveni la viteza maximă de încărcare chiar dacă acesta se încălzește.

4.4.3 Acumulatori litiu-ion

Uneltele STANLEY Engineered Fastening® Li-Ion sunt proiectate cu un sistem electronic de protec□ie care va proteja acumulatorul împotriva supraîncărcării, supraîncălzirii sau descărcării profunde. Unealta se va opri în mod automat dacă sistemul de protec□ie electronic este activat. În acest caz, pozi□iona□i acumulatorul Li-Ion pe încărcător până când este încărcat complet.

4.5 Acumulatori

Montarea □i demontarea pachetului de acumulatori

Fig. 6: Acumulator

6 Acumulator

INDICAŢIE

Pentru obținerea celor mai bune rezultate, asigurați-vă că acumulatorul este încărcat complet înainte de utilizare. Unealta se va opri fără avertisment când acumulatorul este descărcat complet.

Pentru a instala un acumulator în mânerul uneltei

1. Aliniați acumulatorul cu canelurile din interiorul mânerului uneltei.
2. Împingeți-l în mâner până când acumulatorul este fixat bine în unealtă și asigurați-vă că nu se decuplează.

Pentru a scoate acumulatorul din mâner

1. Apăsați butonul de detașare a acumulatorului și trageți ferm acumulatorul din mânerul uneltei.
2. Introduceți acumulatorul în încărcător conform descrierii din secțiunea privind încărcătorul din acest manual.

Recomandări de depozitare

- Cel mai bun loc de depozitare este un spațiu răcoros și uscat, ferit de lumina directă a soarelui și de căldura sau frigul excesive. Pentru performanța și durata de viață optime ale acumulatorului, depozitați acumulatorii la temperatura camerei atunci când nu sunt folosiți.
- Pentru depozitarea pe perioade lungi și pentru rezultate optime, este recomandat să depozitați acumulatorul încărcat complet într-un loc răcoros și uscat, scos din încărcător.

INDICAŢIE

Pachetele de acumulatori nu trebuie depozitate descărcate complet. Acestea trebuie reîncărcate înainte de utilizare.

5 Procedura de operare

⚠ PRECAUŢIE

Respectaţi întotdeauna instrucţiunile de siguranţă şi reglementările aplicabile.

⚠ PRECAUŢIE

Pentru a reduce riscul de vătămări personale grave, deconectaţi acumulatorul înainte de a efectua orice reglaje sau de a scoate/instala ataşamente sau accesorii. O pornire accidentală poate cauza vătămări corporale.

⚠ PRECAUŢIE

Pentru a reduce riscul de vătămări corporale grave, adoptați întotdeauna o poziție corectă a mâinilor, conform ilustrației.

⚠ PRECAUŢIE

Pentru a reduce riscul de vătămare corporală gravă, mențineți întotdeauna siguranța în anticiparea unei reacții neprevăzute.

5.1 Pozi☐ia corectă a mâinilor

Pozi☐ia corectă a mâinilor presupune ca o mână să fie ☐inută pe mânerul principal. Instrumentul poate fi operat atât cu mâna stângă, cât ☐i cu mâna dreaptă.

5.2 Operarea uneltei

Pentru a instala un nit orb, respecta☐i instruc☐iunile de mai jos:

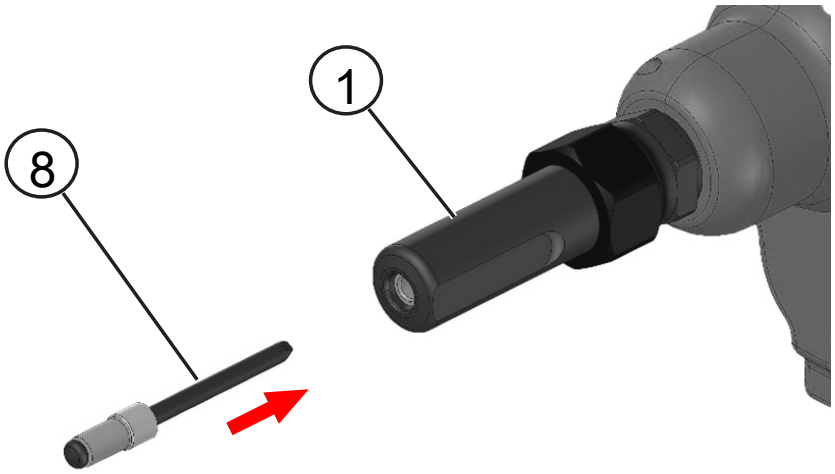

Fig. 7: Instalați un nit orb

1	Ansamblu de vârf	8	Nit

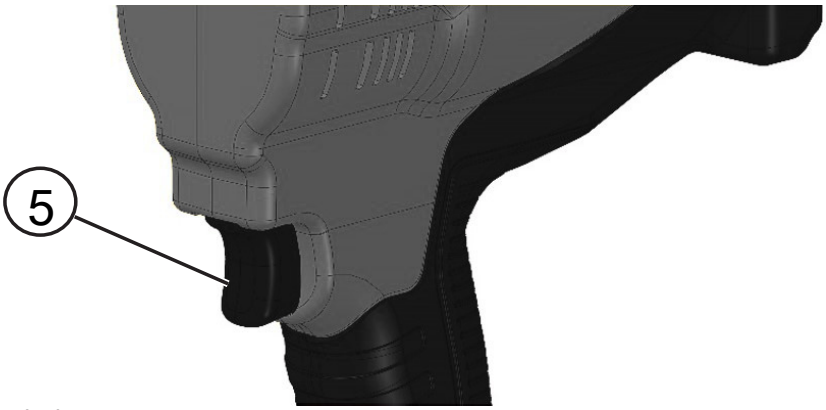

Fig. 8: Comutator de declanșare

5	Comutator de declanșare

1. Pentru niturile Avbolt Standard, setați valoarea interfeței cu utilizatorul (numărul) la „0” și „0”. a se vedea capitolul Interfa□ă utilizator [▸ 410].
2. Plasați nitul orb în ansamblul de vârf.
3. Poziționați unealta.
4. Apăsați și țineți apăsat comutatorul de declanșare până când niturile sunt complet fixate în aplicație.
5. Odată ce niturile oarbe sunt fixate complet, unealta se repoziționează automat.
6. Eliberați întrerupătorul.
7. Tija este lăsată în colectorul de tije atunci când se plasează următoarea nit în ansamblul de vârf sau se fixează nitul următor.

În cazul în care elibera□i comutatorul de declan□are înainte de a finaliza fixarea niturilor, unealta se reîntoarce la pozi□ia ini□ială. În cazul în care nitul nu este fixat complet, repeta□i pa□ii anteriori.

Func□ie de resetare

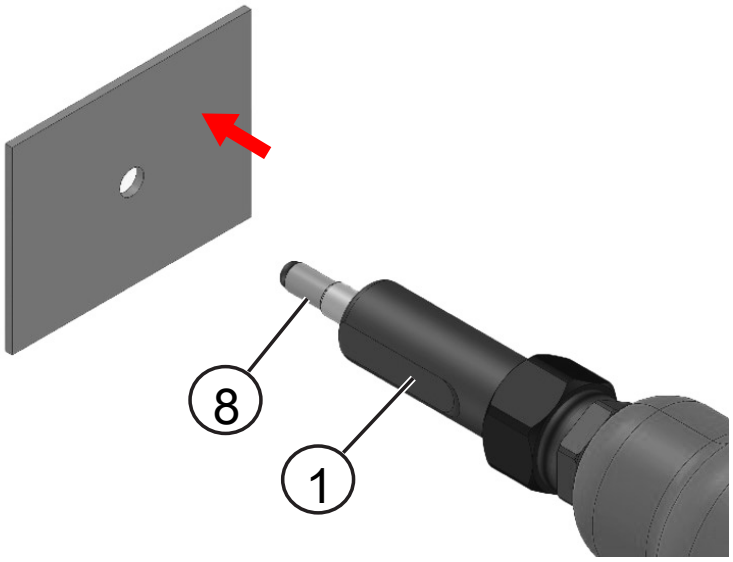

Fig. 9: Nit

1	Ansamblu de vârf	8	Nit

În cazul în care unealta nu revine la pozi□ia ini□ială după eliberarea declan□atorului, reseta□i unealta prin ac□ionarea rapidă a declan□atorului (5). Dacă acest lucru nu rezolvă problema, scoate□i acumulatorul, introduce□i-l □i apoi repeta□i pasul anterior. Dacă problema persistă, vă rugăm să contacta□i reprezentantul local.

Golirea colectorului de tije

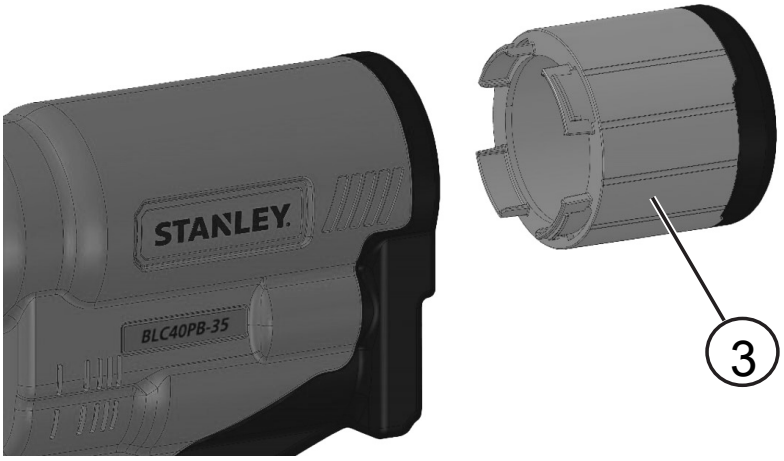

Fig. 10: Colector de tije

3 Colector de tije

Colectorul de mandrine este utilizat pentru colectarea tijelor uzate. Este necesar să se golească colectorul de tije în func□ie de nivelul de umplere al colectorului. Aproximativ după 100 de nituri.

1. Înclinați unealta în spate pentru a permite tuturor tijelor să cadă în colectorul de tije.
2. Pentru a deschide colectorul de tije(3), rotiți colectorul în sens anti-orar.
3. Goliți deșeurile de tije într-un container de reciclare adecvat sau într-un coș de gunoi.
4. Pentru a închide colectorul de tije (3), rotiți colectorul de mandrine în sens orar până când colectorul se fixează în poziție.

6 Întreținerea uneltei

6.1 Frecven□a opera□iunilor de între□inere

Articol	Frecvență
Inspecția generală a uneltei	Zilnic
Curățați și lubrifiați echipamentul pentru vârf	Zilnic sau 5000 de instalări
Verificați dacă fălcile sunt uzate sau deteriorate	5.000 de instalații
Verificați dacă buterola prezintă uzură sau deteriorare	25.000 de instalații
Servisarea completă a uneltei	150.000 de instalații

Opera□iunile de între□inere regulată trebuie efectuate numai de personal instruit □i trebuie efectuată o verificare completă anual sau la fiecare 150.000 de cicluri, oricare dintre aceste situa□ii apare prima.

După efectuarea lucrărilor de service sau între□inere, trage□i □i elibera□i rapid întrerupătorul de declan□are pentru a aduce unealta în pozi□ia ini□ială.

6.2 Curățare

Întotdeauna purtaţi protecţie aprobată pentru ochi, în permanenţă în timpul curăţării echipamentului.

6.2.1 Exteriorul uneltei

Păstra□i orificiile de evacuare ale motorului fără perii (7) fără praf □i murdărie. Dacă este necesar, folosi□i o cârpă moale, umezită pentru a îndepărta praful de pe deschiderile de aerisire. Sufla□i murdăria □i praful din carcasa principală a sculei electrice cu aer uscat ori de câte ori se observă că se adună murdărie în interiorul □i în jurul orificiilor de evacuare (7).

⚠ AVERTIZARE

Purtați echipament de protecție aprobat pentru ochi și o mască aprobată de praf atunci când efectuați procedura următoare

⚠ AVERTIZARE

Nu utilizați niciodată solvenți sau alte produse chimice puternice pentru curățarea componentelor nemetalice ale uneltei. Aceste produse chimice pot deprecia materialele utilizate în aceste componente. Folosiți o cârpă umezită doar cu apă și cu săpun delicat. Nu permiteți niciodată pătrunderea vreunui lichid în unealtă; nu scufundați niciodată vreo parte a uneltei în lichid.

6.2.2 Cură□area □i între□inerea ansamblului

Demonta□i □i cură□a□i ansamblul de vârf, acordând o aten□ie deosebită fălcilor. Lubrifia□i cu unsoare cu disulfură de molibden înainte de asamblare. a se vedea capitolul Echipament de vârf [▸ 410] pentru asamblare □i demontare.

6.2.3 Instrucțiuni de curățare a încărcătorului

⚠ AVERTIZARE

Risc de electrocutare. Deconectaţi încărcătorul de la priză înainte de curăţare.

Murdăria și unsoarea pot fi eliminate de pe partea exterioară a încărcătorului folosind o cârpă sau o perie moale nemetalică. Nu folosiți apă sau orice altă soluție de curățare.

6.3 Acumulator reîncărcabil

Acest acumulator cu durată lungă de viață trebuie să fie reîncărcat atunci când nu reușește să furnizeze putere suficientă în cazul lucrărilor efectuate cu ușurință anterior. La sfârșitul duratei sale de utilizare, eliminați-l acordând o atenție cuvenită mediului înconjurător:

- Consumaţi complet acumulatorul, apoi scoateţi-l din unealtă.
- Bateriile Li-Ion sunt reciclabile. Duceţi acumulatorii la reprezentantul dvs. sau la un centru local de reciclare. Acumulatorii colectaţi vor fi reciclaţi sau eliminaţi corespunzător.

7 Ansamblări generale

7.1 Vedere detaliată

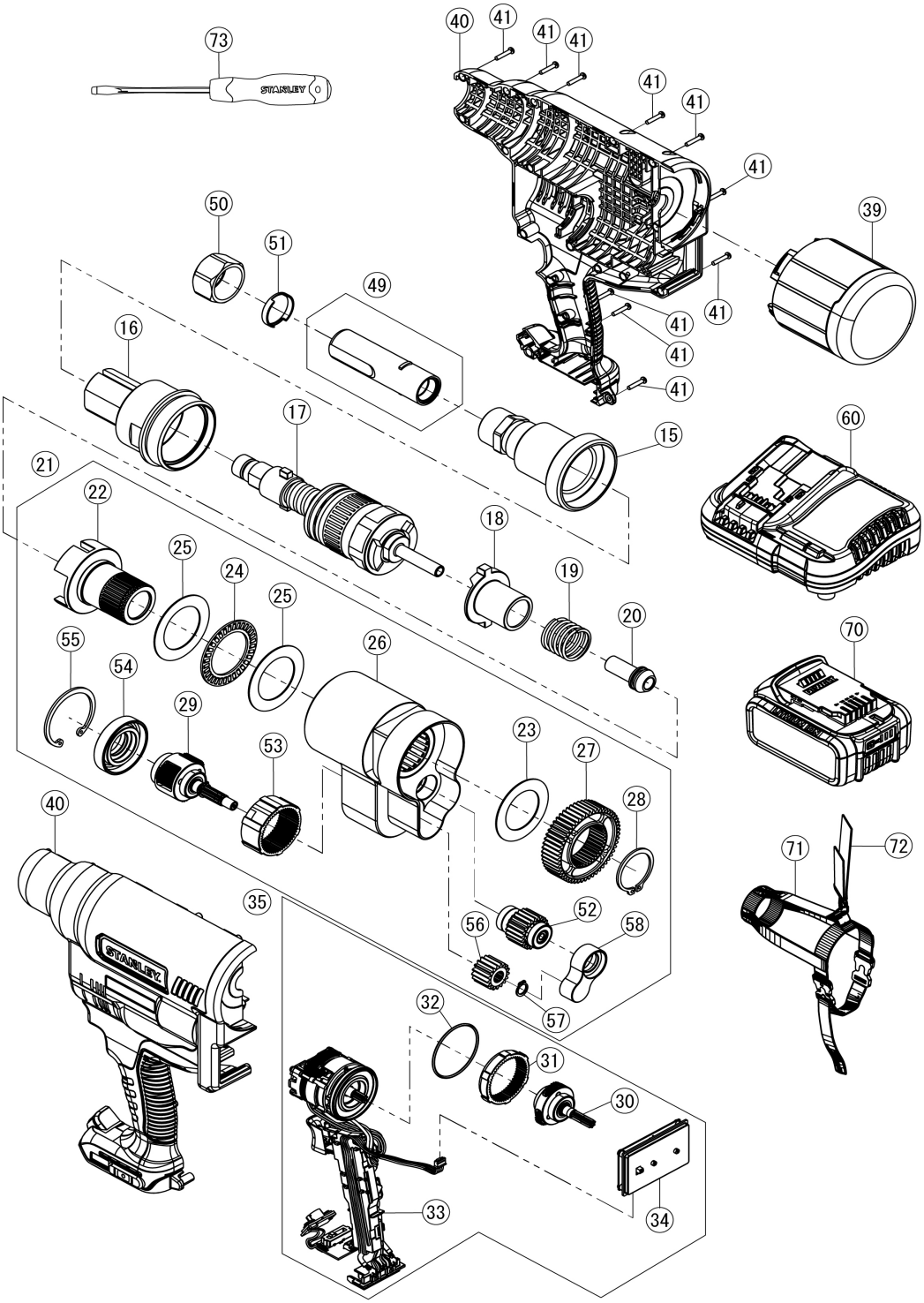

7.2 BOM

Număr		Numele piesei	Numărul piesei	Cantitate
15		ADAPTOR BUTEROLĂ	TRM01442	1
16		CARCASĂ TIJĂ	TRM01441	1
17		ANSAMBLU CAP DE TRAGERE	TRM01443	1
18		AX AMBREIAJ	TRM01449	1
19		SPINDLE CLUTCH SPRING	TRM01450	1
20		GHIDAJ COADĂ	TRM01484	1
21		ANSAMBLU CARCASĂ ANGRENAJ	TRM01451	1
	22	ARBORE	TRM01452	1
	23	ȘAIBĂ DE SUSȚINERE	TRM01460	1
	24	RULMENT AXIAL CU ACE	TRM01458	1
	25	CURSA DE ÎMPINGERE	TRM01459	2
	26	CARCASĂ ANGRENAJ SA	TRM01455	1
	27	ROATĂ DINŢATĂ	TRM01462	1
	28	INEL DE FIXARE	TRM01463	1
	29	A 2-A PLANETARĂ SA	TRM01467	1
	52	TRANSMISIE SA	TRM01464	1
	53	TRANSMISIE, INEL	TRM01475	1
	54	CAPAC CARCASĂ TRANSMISIE	TRM01476	1
	55	INEL DE FIXARE	TRM01477	1
	56	ROATĂ DINŢATĂ	TRM01473	1
	57	INEL DE FIXARE	TRM01474	1
	58	SUPORT RULMENT SA	TRM01577	1
35		ANSAMBLU MOTOR ȘI MODUL	TRM01481	1
	30	SA 1A PLANETARĂ SUPORT	TRM01478	1
	31	TRANSMISIE, INEL	N112877	1
	32	INEL „O”	TP124-511	1
	33	MOTOR ȘI MODUL SA, PB3400	TRM01482	1
	34	ANSAMBLU PLACĂ UI	TRM01485	1
39		COLECTOR / ANSAMBLU COLECTOR	TRM01560	1
40		ANSAMBLU CARCASĂ, A9	TRM01490	1*
		ANSAMBLU CARCASĂ, QW	TRM01491	*
		ANSAMBLU CARCASĂ, JP	TRM01492	*
41		ŞURUB AUTOFILETANT CU CAP ÎNGROPAT ÎN CRUCE	TP124-513	19
49		ANSAMBLU DE VÂRF AVBOLT STD 5/16”	07220-07700	1*
50		CONTRAPIULIŢĂ	73200-02042	1
51		INEL ADAPTOR	73200-02043	1
60		ÎNCĂRCĂTOR	DCB1104	1**
70		ACUMULATOR	DCB182 SAU DCB204	2**
71		HARNAȘAMENT DIN MATERIAL TEXTIL	TRM01589	1*
72		CUREA DE UMĂR	N463971	1*
73		ŞURUBELNIŢĂ	60-821-23	1*

*În func□ie de codurile kitului.

**Acumulatorul □i încărcătorul pot fi diferite în func□ie de disponibilitate/necesită□i.

8 Protejarea mediului înconjurător

Colectarea selectivă. Acest produs nu trebuie să fie aruncat împreună cu gunoiul menajer.

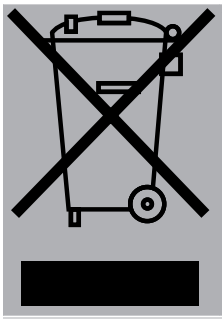

În cazul în care constatați că produsul dvs. STANLEY Engineered Fastening® trebuie înlocuit sau în cazul în care nu vă mai este de folos, nu îl aruncați împreună cu gunoiul menajer. Prevedeți colectarea selectivă pentru acest produs. Colectarea selectivă a produselor uzate și a ambalajelor permite reciclarea și refolosirea materialelor. Reutilizarea materialelor reciclate contribuie la prevenirea poluării mediului înconjurător și reduce cererea de materii prime.

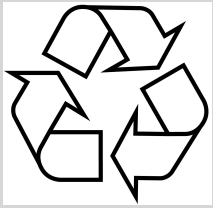

Este posibil ca regulamentele locale să prevadă colectarea selectivă a produselor electrice de uz casnic la centrele municipale de deșeuri sau de către comerciant atunci când achiziționați un produs nou. Puteți verifica localizarea celui mai apropiat agent de reparații autorizat biroul local STANLEY Engineered Fastening® la adresa indicată în prezentul manual. Alternativ, o listă a agenților de reparații STANLEY Engineered Fastening® autorizați și detalii complete despre operațiile de service post-vânzare și despre datele de contact sunt disponibile pe Internet la adresa www.StanleyEngineeredFastening.com

Marcajul RBRC®

Marcajul RBRC® (Rechargeable Battery Recycling Corporation) de pe acumulatorii (sau baterii) nichel-cadmiu, hidruri de nichel-metal sau litiu-ion indică faptul că costurile de reciclare a acestor baterii (sau acumulatori) fost plătit de DEWALT®. În unele zone, este ilegal să introduceți acumulatorii nichel cadmiu, hidrură de nichel metalic sau litiu-ion în rețeaua de gunoi sau deșeuri municipale, iar programul Call 2 Recycle® oferă o alternativă ecologică.

Call 2 Recycle, Inc., în colaborare cu DeWALT® și alți utilizatori ai acumulatorului, a stabilit programul în Statele Unite și Canada pentru a facilita colectarea acumulatorilor nichel cadmiu, hidrură de nichel metalic sau litiu-ion. Contribuiți la protejarea mediului înconjurător și la conservarea resurselor naturale prin returnarea acumulatorilor de nichel cadmiu, hidrură de nichel metalic sau litiu-ion către un centru de service autorizat DeWALT® sau către distribuitorul local pentru reciclare. De asemenea, puteți contacta centrul local de reciclare pentru a afla unde să renunțați la acumulatorul uzat. RBRC® este o marcă comercială înregistrată a Call 2 Recycle, Inc.

9 Declarație de conformitate

9.1 Declara□ia de conformitate UE

Noi, **Stanley Engineered Fastening, Nippon POP Rivets and Fasteners Ltd., Hosoda, Noyori-cho, Toyohashi, Aichi, 441-8540 JAPAN**, declarăm pe răspunderea noastră exclusivă că produsul:

Descriere:	**Unealtă de nituire bolțuri**
Model:	**BLC40PB-35**

Producătorul declară că produsul indicat mai sus este în conformitate cu toate dispozi□iile □i cerin□ele relevante din următorul regulament:

EU/2023/1230	Regulamentul privind echipamentele tehnice
2014/30/UE	Directiva CEM
2011/65/UE	Directiva RoHS

La care se referă prezenta declara□ie este în conformitate cu următoarele standarde armonizate:

ISO 12100:2010	Siguranța mașinilor - Principii generale de proiectare - Evaluarea și reducerea riscurilor
EN 62841-1:2015/A11:2022	Unelte de mână cu motor electric, unelte transportabile și mașini pentru gazon și grădină - Securitate - Partea 1: Cerințe generale
EN IEC 55014-1: 2021	Compatibilitate electromagnetică - Cerințe pentru aparate de uz casnic, unelte electrice și aparate similare - Partea 1: Emisivitate
EN IEC 55014-2: 2021	Compatibilitate electromagnetică - Cerințe pentru aparate de uz casnic, unelte electrice și aparate similare - Partea 2: Imunitate - Standardul familiei de produse
EN IEC 61000-3-2: 2019/A2:2024	Compatibilitate electromagnetică (CEM) - Partea 3-2: Limite - Limite pentru emisiile de curent armonic (curent de intrare al echipamentului ≤ 16 A pe fază)
EN IEC 61000-3-3: 2013 + A2: 2021	Compatibilitate electromagnetică (CEM) - Partea 3-3: Limite - Limitarea variațiilor de tensiune, a fluctuațiilor de tensiune și a pâlpâirii în sistemele publice de alimentare de joasă tensiune, pentru echipamente cu curent nominal ≤16 A pe fază și care nu fac obiectul unei conexiuni condiționate

Documenta□ia tehnică este compilată în conformitate cu anexa 1 sec□iunea 1.7.4.1, în conformitate cu următorul regulament : **EU/2023/1230 Regulamentul privind echipamentele tehnice** (Instrumente statutare 2008 nr. 1597 - Regulamentele privind furnizarea de ma□ini (siguran□ă) se referă).

Subsemnatul face această declara□ie în numele STANLEY Engineered Fastening

Daisuke Mori

Daisuke Mori

Director of Engineering, Japan

Nippon POP Rivets and Fasteners Ltd., Hosoda, Noyori-cho, Toyohashi, Aichi, 441-8540 JAPAN

Locul emiterii:	**Aichi, Japonia**
Data emiterii:	**26-03-2025**

Subsemnatul reprezentant autorizat: este responsabil pentru întocmirea dosarului tehnic pentru produsele comercializate în Uniunea Europeană și face această declarație în numele Stanley Europe.

Matthias Appel

Team Leader Technical Documentation

Stanley Engineered Fastening, Tucker GmbH, Max-Eyth-Str.1, 35394 Gießen, Germany

Acest echipament este în conformitate cu Regulamentul privind echipamentele tehnice EU/2023/1230

9.2 Declara☐ia de conformitate UK

Noi, **Stanley Engineered Fastening, Nippon POP Rivets and Fasteners Ltd., Hosoda, Noyori-cho, Toyohashi, Aichi, 441-8540 JAPAN**, declarăm pe răspunderea noastră exclusivă că produsul:

Descriere:	**Unealtă de nituire bolțuri**
Model:	**BLC40PB-35**

Producătorul declară că produsul indicat mai sus respectă toate dispozi☐iile ☐i cerin☐ele relevante ale următoarelor reglementări aplicabile:

Regulamentul privind furnizarea de echipamente tehnologice (siguranță), 2008 S.I. 2008/1597 (cu modificările ulterioare)

Regulamente de compatibilitate electromagnetică 2016 S.I. 2016/1091 (cu modificările ulterioare)

Restricția utilizării anumitor substanțe periculoase în Regulamentele pentru echipamentele electrice și electronice 2012 (cu modificările ulterioare)

Au fost aplicate următoarele standarde desemnate ☐i specifica☐ii tehnice:

ISO 12100:2010	Siguranța mașinilor - Principii generale de proiectare - Evaluarea și reducerea riscurilor
EN 62841-1:2015/A11:2022	Unelte de mână cu motor electric, unelte transportabile și mașini pentru gazon și grădină - Securitate - Partea 1: Cerințe generale
EN IEC 55014-1: 2021	Compatibilitate electromagnetică - Cerințe pentru aparate de uz casnic, unelte electrice și aparate similare - Partea 1: Emisivitate
EN IEC 55014-2: 2021	Compatibilitate electromagnetică - Cerințe pentru aparate de uz casnic, unelte electrice și aparate similare - Partea 2: Imunitate - Standardul familiei de produse
EN IEC 61000-3-2: 2019/A2:2024	Compatibilitate electromagnetică (CEM) - Partea 3-2: Limite - Limite pentru emisiile de curent armonic (curent de intrare al echipamentului ≤ 16 A pe fază)
EN IEC 61000-3-3: 2013 + A2: 2021	Compatibilitate electromagnetică (CEM) - Partea 3-3: Limite - Limitarea variațiilor de tensiune, a fluctuațiilor de tensiune și a pâlpâirii în sistemele publice de alimentare de joasă tensiune, pentru echipamente cu curent nominal ≤16 A pe fază și care nu fac obiectul unei conexiuni condiționate

Documentația tehnică este realizată în conformitate cu Regulamentul privind furnizarea de echipamente tehnologice (siguranță) 2008, SI 2008/1597 (cu modificările ulterioare).

Subsemnatul face această declarație în numele STANLEY Engineered Fastening

Daisuke Mori

Daisuke Mori

Director of Engineering, Japan

Nippon POP Rivets and Fasteners Ltd., Hosoda, Noyori-cho, Toyohashi, Aichi, 441-8540 JAPAN

Locul emiterii:	**Aichi, Japonia**

Data emiterii: **26-03-2025**

Subsemnatul reprezentant autorizat: este responsabil pentru întocmirea dosarului tehnic pentru produsele comercializate în Marea Britanie și face această declarație în numele Stanley Europe.

Angus Seewraj

Director of Blind Fastener Engineering, UK

Stanley Engineered Fastening, 43 Hardwick Grange, Warrington, WA1 4RF, United Kingdom.

UK CA **This machinery is in conformity with Supply of Machinery (Safety) Regulations 2008, S.I. 2008/1597 (as amended)**

STANLEY Engineered Fastening

10 Protejați-vă investiția

Garan□ia uneltei STANLEY® Engineered Fastening

STANLEY® Engineered Fastening garantează că toate uneltele electrice au fost fabricate cu aten□ie □i că acestea nu vor prezenta defecte de material □i de manoperă în condi□ii de utilizare □i servisare normală pentru o perioadă de un (1) an.

Vom extinde garan□ia uneltei (excluzând bateriile □i încărcătorul) de la un (1) an de la doi (2) ani, atunci când vă înregistra□i unealta online. (Cons. Înregistrarea instrumentului online în partea de jos a acestei pagini.)

Această garan□ie este valabilă de la data achizi□iei uneltei □i doar în cazul utilizării conform specifica□iilor.

Excluderi:

Uzura în condi□ii normale de utilizare

Între□inerea periodică, repara□iile □i înlocuirea pieselor datorită uzurii □i deteriorării normale sunt excluse din această garan□ie.

Abuzul □i neglijen□a

Defectele sau deteriorările care apar în urma unei operări inadecvate, depozitări inadecvate, accident, abuz sau neglijen□ă sunt excluse din această garan□ie.

Servisarea sau modificările neautorizate

Defectele sau daunele rezultate din service, reglarea testării, instalarea, între□inerea, modificarea sau transformarea în orice mod de către oricine în afara STANLEY® Engineered Fastening sau departamentul de service autorizat, sunt excluse de la acoperirea garan□iei.

Toate celelalte garan□ii, indiferent dacă sunt explicite sau implicite, inclusiv garan□iile de vandabilitate sau adecvare pentru un anumit scop sunt excluse din această garan□ie.

În cazul în care această unealtă se defectează în termenul □i condi□iile garan□iei, returna□i imediat unealta către cel mai apropiat centru autorizat de service. Pentru lista centrelor autorizate de service STANLEY® Engineered Fastening din SUA sau Canada, contacta□i-ne gratuit la telefonul (877)364 2781.

În afara SUA □i Canada, vizita□i site-ul nostru www.StanleyEnigineeredFastening.com pentru a găsi cea mai apropiată loca□ie STANLEY® Engineered Fastening.

STANLEY® Engineered Fastening va înlocui apoi, gratuit, orice piesă sau piese găsite de noi ca fiind defecte din cauza unui defect de material sau de manoperă □i va returna unealta cu plata în avans. Aceasta reprezintă obliga□ia noastră în baza acestei garan□ii. În niciun caz STANLEY® Engineered Fastening nu va fi răspunzătoare pentru orice consecin□ă sau daune cauzate de achizi□ionarea sau utilizarea acestei unelte.

Înregistra□i-vă online unealta pentru nituit

Pentru a vă înregistra garan□ia online, vizita□i-ne la adresa https://www.stanleyengineeredfastening.com/support/warranty-registration-form

Vă mul□umim pentru că a□i ales o unealtă marca STANLEY® Engineered Fastening's Stanley Assembly Technologies.

Manualul de utilizare BLC40PB-35 poate fi accesat la adresa:

https://www.stanleyengineeredfastening.com/en/tools/Power-Tools/BLC40PB-35-Battery-Powered-Tool

STANLEY
Engineered Fastening

Руководство по эксплуатации

BLC40PB-35 Lock Bolt Tool

Аккумуляторные электроинструменты

STANLEY
Assembly Technologies

Manual Number	Issue	C/N
TRM01497	1	202503-1

©2025 Stanley Black & Decker

Все права защищены.

Предоставленная информация запрещена к воспроизведению и опубликованию любым способом (электронным и механическим) без предварительного разрешения STANLEY Engineered Fastening® в письменном виде. Предоставленная информация основана на известных данных на момент выпуска изделия. STANLEY Engineered Fastening® соблюдает политику постоянного улучшения изделий, поэтому в дальнейшем в изделия могут быть внедрены изменения. Предоставленная информация относится изделию в виде, в котором оно поставляется компанией STANLEY Engineered Fastening®. Поэтому STANLEY Engineered Fastening® не может нести ответственности за убытки и повреждения вследствие внесения изменений в исходные характеристики.

Информация была собрана и отобрана тщательным образом. Тем не менее, STANLEY Engineered Fastening® не несет ответственности за ошибки в данной информации их последствия. STANLEY Engineered Fastening® не несет ответственности за повреждения вследствие действий третьих лиц. В соответствии с законодательством по защите товарных знаков рабочие названия, товарные знаки, зарегистрированные товарные знаки и т. п., используемые STANLEY Engineered Fastening®, не должны рассматриваться как бесплатные.

Содержание

1 О данном руководстве 434
1.1 Условные обозначения 434
1.1.1 Обозначения: сигнальные слова и предупредительные обозначения 434
2 Для вашей безопасности 436
2.1 Общие правила техники безопасности 436
2.2 Безопасность на рабочем месте 436
2.3 Электробезопасность 436
2.4 Обеспечение индивидуальной безопасности 437
2.5 Эксплуатация электроинструмента и уход за ним 437
2.6 Использование аккумуляторных инструментов и уход за ними 438
2.7 Сервисное обслуживание 438
2.8 Дополнительная информация по технике безопасности 439
2.9 Символы и значки 440
2.10 Важные инструкции по технике безопасности для всех зарядных устройств 441
2.11 Важные инструкции по технике безопасности для всех аккумуляторных батарей 443
2.12 Специальные инструкции по безопасности для ионно-литиевых (LI-ION) батарей 444
2.13 Остаточные риски 444
3 Характеристики 445
3.1 Характеристики инструмента 445
3.2 Характеристики аккумуляторной батареи и зарядного устройства 445
3.3 Расчетное количество заклепок за одну зарядку 446
3.4 Монтажные характеристики 446
3.5 Комплект поставки 447
3.6 Перечень основных компонентов 448
4 Настройка инструмента 449
4.1 Назначение 449
4.2 Оборудование наконечника 450
4.3 Пользовательский интерфейс 450
4.4 Зарядные устройства 451
4.4.1 Зарядка аккумуляторной батареи 452
4.4.2 Использования зарядного устройства 452
4.4.3 Ионно-литиевые аккумуляторные батареи 453
4.5 Аккумуляторные батареи 453
5 Процедура эксплуатации 455
5.1 Правильное положение рук 455
5.2 Эксплуатация инструмента 455
6 Обслуживание инструмента 458
6.1 Частота технического обслуживания 458
6.2 Чистка 458
6.2.1 Внешняя часть инструмента 458
6.2.2 Очистка и обслуживание узла наконечника 459
6.2.3 Инструкции по чистке зарядного устройства 459
6.3 Перезаряжаемая аккумуляторная батарея 459

7 Сборочные чертежи 460
7.1 Развернутый вид 460
7.2 BOM 461
8 Защита окружающей среды 463
9 Заявление о соответствии 464
9.1 Заявление о соответствии нормам ЕС 464
9.2 Заявление о соответствии нормам Соединенного Королевства 466
10 Защитите свои вложения 468

1 О данном руководстве

1.1 Условные обозначения

1.1.1 Обозначения: сигнальные слова и предупредительные обозначения

В данном руководстве для предупреждения пользователя об опасности травм и повреждения собственности используются следующие обозначения и слова.

Предупреждения в начале раздела

⚠ ОСТОРОЖНО

Тип и источник опасности

Последствия пренебрежения

⇒ Действие для предотвращения опасности

Предупреждение в разделе

ВНИМАНИЕ! Тип и источник опасности Последствия пренебрежения. Действие для предотвращения опасности

Предупредительный треугольник

Предупредительный треугольник ⚠ означает опасность смертельного исхода или получения травм. Предупреждения без треугольника означают опасность материального ущерба.

Сигнальное слово

Сигнальное слово означает степень опасности:

Сигнальное слово	Значение
⚠ ОПАСНОСТЬ	Обозначает опасную ситуацию, которая, в случае несоблюдения соответствующих мер безопасности, неизбежно приведет к серьезной травме или смертельному исходу
⚠ ПРЕДОСТЕРЕЖЕНИЕ	Указывает на потенциально опасную ситуацию, которая, в случае несоблюдения соответствующих мер безопасности, может привести к серьезной травме или смертельному исходу
⚠ ОСТОРОЖНО	Указывает на потенциально опасную ситуацию, которая, в случае несоблюдения соответствующих мер безопасности, может стать причиной травм средней или легкой степени тяжести
УКАЗАНИЕ	Означает ситуацию, не связанную с получением травм, которая, однако, может привести к повреждению оборудования.

Тип и источник опасности

В данном абзаце описывается тип опасности и причина ее возникновения.

Последствия пренебрежения

В данном абзаце описываются последствия пренебрежения опасностью.

Действие для предотвращения опасности

В данных абзацах описывается порядок предотвращения возникновения опасности. Эти меры обязательны к исполнению!

2 Для вашей безопасности

Перед вводом данного инструмента в эксплуатацию необходимо прочесть настоящее руководство пользователя, обращая особое внимание на предупреждения по технике безопасности и инструкции.

Неправильная эксплуатация или обслуживание данного продукта может привести к серьезным травмам и материальному ущербу. Перед началом эксплуатации данного инструмента необходимо прочесть все предупреждения и инструкции по эксплуатации. При использовании механических инструментов необходимо соблюдать основные меры предосторожности, чтобы избежать риска травм.

2.1 Общие правила техники безопасности

⚠ ПРЕДОСТЕРЕЖЕНИЕ

Прочтите все правила техники безопасности, инструкции, иллюстрации и спецификации по данному электроинструменту.

Несоблюдение всех приведенных ниже инструкций может стать причиной поражения электрическим током, возгорания и/или тяжелой травмы.

Сохраните все предупреждения и инструкции для последующего использования

Термин «электроинструмент» во всех предупреждениях ниже относится к питаемому от электросети (проводному) или от аккумуляторной батареи (беспроводному) электроинструменту.

2.2 Безопасность на рабочем месте

1. Следите за чистотой и хорошим освещением на рабочем месте. Захламление или плохое освещение рабочего места может стать причиной несчастного случая.
2. Запрещается работать с электроинструментами во взрывоопасной атмосфере, например, вблизи легковоспламеняющихся жидкостей, газов и пыли. Искры, которые появляются при работе электроинструмента, могут привести к воспламенению пыли или паров.
3. Следите за тем, чтобы во время работы с электроинструментом в зоне работы не было посторонних и детей. Отвлекаясь от работы, вы можете потерять контроль над инструментом.

2.3 Электробезопасность

Прочтите все инструкции:

1. Штепсельная вилка электроинструмента должна соответствовать розетке. Запрещается как-либо изменять штепсельную вилку инструмента. Запрещается использовать переходники к вилкам для электроинструментов с заземлением. Сохранение вилки инструмента в неизменном виде и соответствие типа вилки типу розетки питания снижает вероятность поражения электрическим током.
2. Избегайте контакта с заземленными поверхностями, такими как трубы, радиаторы и холодильники. Если вы будете заземлены, увеличивается риск поражения электрическим током.
3. Запрещается оставлять электроинструмент под дождем и в местах повышенной влажности. Попадание воды в электроинструмент увеличивает риск поражения электрическим током.

4. Берегите кабель от повреждений. Не используйте кабель для переноски инструмента и не тяните за него в попытке отключить инструмент от сети. Держите кабель подальше от источников тепла, масла, острых углов или движущихся предметов. Поврежденный или запутанный кабель питания повышает риск поражения электротоком.
5. При работе с электроинструментом вне помещения необходимо пользоваться удлинителем, рассчитанным на эксплуатацию в соответствующих условиях. Использование кабеля, предназначенного для использования вне помещения, снижает риск поражения электрическим током.

2.4 Обеспечение индивидуальной безопасности

1. При работе с электроинструментом сохраняйте бдительность, следите за своими действиями и руководствуйтесь здравым смыслом. Запрещается работать с электроинструментом в состоянии усталости, наркотического, алкогольного опьянения или под воздействием лекарственных препаратов. Малейшая невнимательность при работе с электроинструментом может привести к серьезным травмам.
2. Используйте средства индивидуальной защиты. Всегда надевайте защитные очки. Средства защиты, такие как пылезащитная маска, обувь с нескользящей подошвой, каска и защитные наушники, используемые при работе, уменьшают риск получения травм.
3. Примите меры для предотвращения случайного включения. Перед тем как подключить электроинструмент к сети и/или аккумуляторной батарее, взять инструмент или перенести его в другое место, убедитесь в том, что выключатель находится в положении «Выкл.». Если при переноске электроинструмента ваш палец находится на выключателе или если электроинструмент подключен к сети, могут произойти несчастные случаи.
4. Перед включением электроинструмента уберите гаечные или регулировочные ключи. Ключ, оставленный на вращающейся части электроинструмента, может нанести травмы.
5. Не пытайтесь дотянуться до слишком удаленных поверхностей. Всегда твердо стойте на ногах, сохраняя равновесие. Это позволит лучше контролировать электроинструмент в непредвиденных ситуациях.
6. Одевайтесь соответствующим образом. Не носите свободную одежду и ювелирные украшения. Следите за тем, чтобы волосы и одежда не попадали под движущиеся детали. Свободная одежда, ювелирные изделия и длинные волосы могут намотаться на движущиеся детали.
7. При наличии устройств для подключения оборудования для удаления и сбора пыли необходимо обеспечить правильность их подключения и эксплуатации. Использование пылеуловителя снижает соответствующие риски.
8. Не допускайте самонадеянности и игнорирования правил техники безопасности даже при большом опыте работы с инструментом. Небрежное действие может стать причиной серьезной травмы за долю секунды.

2.5 Эксплуатация электроинструмента и уход за ним

1. Не прилагайте силу к электроинструменту. Используйте электроинструмент в соответствии с назначением. Правильно подобранный электроинструмент выполнит работу более эффективно и безопасно при стандартной нагрузке.
2. Не пользуйтесь инструментом, если его выключатель не работает. Любой электроинструмент, управлять выключением и включением которого невозможно, представляет опасность и подлежит ремонту.
3. Перед выполнением любой регулировки, заменой дополнительных принадлежностей или уборкой электроинструмента на хранение отключите его от сети и/или извлеките аккумуляторную батарею из него. Подобные профилактические меры безопасности позволяют снизить опасность непреднамеренного включения инструмента.
4. Храните электроинструмент в недоступном для детей месте и не позволяйте работать с инструментом людям, не имеющим соответствующих навыков работы с такого рода инструментами. Электроинструмент представляет опасность в руках неопытных пользователей.

5. Проводите обслуживание электроинструментов. Проверьте, не нарушена ли центровка или не заклинены ли движущиеся детали, нет ли повреждений или иных неисправностей, которые могли бы повлиять на работу электроинструмента. В случае обнаружения повреждений, прежде чем приступить к эксплуатации электроинструмента, его следует отремонтировать. Большинство несчастных случаев являются следствием пренебрежения уходом за электроинструментом.
6. Следите за тем, чтобы инструмент был заточен и чист. Вероятность заклинивания режущего инструмента, за которым следят должным образом и который хорошо заточен, значительно меньше, и работать с ним легче.
7. Используйте данный электроинструмент, а также дополнительные принадлежности и насадки в соответствии с данными инструкциями и с учетом условий и специфики работы. Использование электроинструмента для выполнения операций, для которых он не предназначен, может привести к возникновению опасной ситуации.
8. Все рукоятки и поверхности захватывания должны быть сухими и без следов смазки. Скользкие рукоятки и поверхности захватывания не позволяют обеспечить безопасность работы и управления инструментом в непредвиденных ситуациях

2.6 Использование аккумуляторных инструментов и уход за ними

1. Используйте для зарядки аккумуляторной батареи только указанное производителем зарядное устройство. Использование зарядного устройства определенного типа для зарядки других аккумуляторных батарей может быть огнеопасно.
2. Используйте для электроинструмента только аккумуляторные батареи указанного типа. Использование других аккумуляторных батарей может привести к травмам и пожару.
3. Оберегайте батарею от попадания в нее скрепок, монет, ключей, гвоздей, болтов или других мелких металлических предметов, которые могут вызывать замыкание контактов. Короткое замыкание контактов батареи может привести к возгоранию или ожогам.
4. При повреждении аккумуляторной батареи, из нее может вытечь электролит. При случайном контакте с электролитом смойте его водой. При попадании электролита в глаза обратитесь за медицинской помощью. Жидкость, находящаяся внутри батареи, может вызвать раздражение или ожоги.
5. Не используйте поврежденные или измененные аккумуляторные батареи или инструменты. Поврежденные или измененные аккумуляторные батареи могут работать непредсказуемо, что может привести к возгоранию, взрыву или травмам.
6. Не подвергайте аккумуляторные батареи или инструмент воздействию огня или повышенной температуры. Воздействие открытого огня или нагрев выше 130 °C может привести к взрыву.
7. Следуйте всем инструкциям по зарядке и не заряжайте аккумуляторную батарею или инструмент вне температурного диапазона, указанного в инструкции. Неправильная зарядка или зарядка вне указанного температурного диапазона может привести к повреждению батареи и повысить риск воспламенения.

2.7 Сервисное обслуживание

1. Обслуживание электроинструмента должно выполняться только квалифицированным техническим персоналом. Это позволит обеспечить безопасность обслуживаемого электроинструмента.
2. Не выполняйте обслуживание поврежденных аккумуляторных батарей. Обслуживание аккумуляторных батарей должно выполняться только производителем или авторизованными поставщиками услуг.

2.8 Дополнительная информация по технике безопасности

⚠ ОСТОРОЖНО

Запрещается вносить какие-либо изменения в конструкцию инструмента

Внесение каких-либо изменений в инструмент приведет к аннулированию гарантии. Изменения могут создать риск повреждения собственности и/или травм пользователя.

⚠ ОСТОРОЖНО

Используйте только сертифицированные средства индивидуальной защиты

Всегда используйте защитные очки. Обычные очки не являются защитными очками. При эксплуатации инструмента в условиях сильной запыленности, используйте маску или респиратор. Используйте только сертифицированные средства индивидуальной защиты:

⇒ Средства защиты глаз по стандарту ANSI Z87.1 (CAN/CSA Z94.3)

⇒ Средства защиты органов слуха по стандарту ANSI S12.6 (S3.19)

⇒ Средства защиты органов дыхания по стандартам NIOSH/OSHA/MSHA.

⚠ ОСТОРОЖНО

Всегда надевайте средства защиты органов слуха

Во время эксплуатации обязательно используйте индивидуальные средства защиты органов слуха, соответствующие стандарту ANSI S12.6 (S3.19). В некоторых условиях и во время эксплуатации шум данного инструмента может стать причиной нарушения слуха.

⚠ ОСТОРОЖНО

Опасность спотыкания или падения

Когда инструмент не используется, кладите его на бок на устойчивую поверхность в том месте, где о него нельзя споткнуться и упасть. Некоторые инструменты с аккумуляторными батареями больших размеров стоят на аккумуляторной батарее в вертикальном положении, но их легко опрокинуть.

⚠ ОСТОРОЖНО

Неправильное использование ремня безопасности может привести к серьезным травмам

Во избежание травм:

⇒ Убедитесь в правильном и надежном креплении ремня безопасности при его использовании. Не используйте ремень безопасности, если есть повреждения ремня или пряжек.

1. Данный инструмент разрешается использовать только для установки потайных заклепок STANLEY Engineered Fastening®.
2. Совместно с данным инструментом разрешается использовать только детали, заклепки и дополнительные принадлежности, рекомендованные производителем.
3. Относитесь к устройству бережно. Не роняйте и не используйте его вместо молотка.
4. Следите за тем, чтобы ручки инструмента были сухими, чистыми и не испачканными маслом и смазочными материалами.

5. Не оставляйте работающий инструмент без присмотра и отсоединяйте аккумуляторную батарею, если инструмент не используется.
6. Перед тем, как подключить электроинструмент к сети и/или аккумуляторной батарее, взять инструмент или перенести его на другое место, держите руки подальше от пускового выключателя.
7. Не направляйте рабочий инструмент на людей.
8. Запрещается эксплуатировать инструмент со снятым корпусом наконечника.
9. Следите за тем, чтобы в воздуховодах инструмента не было грязи и прочих инородных веществ, так как это приведет к поломке инструмента.

2.9 Символы и значки

Маркировка на инструменте

Расположение кода даты

Код даты, который включает год, месяц и место изготовления, отштампован на поверхности корпуса, образующей узел соединения между инструментом и аккумуляторной батареей.

Символы на инструменте, зарядном устройстве и аккумуляторной батарее

В дополнение к пиктограммам, содержащимся в данном руководстве по эксплуатации, на инструменте, зарядном устройстве и аккумуляторной батарее имеются символы, которые могут отображать следующее.

	Перед использованием прочтите руководство по эксплуатации.		Не подвергайте воздействию воды.
	Перед использованием прочтите руководство по эксплуатации.		Немедленно заменяйте поврежденный кабель питания.
	Используйте защитные очки.		Проблема с линией питания.
	Используйте средства защиты органов слуха.		Неисправность аккумуляторной батареи или зарядного устройства.
	Используйте средства защиты органов дыхания.		Не касайтесь токопроводящими предметами.
	Аккумуляторная батарея заряжается.	+40°c +4°c	Заряжайте батарею при температуре окружающей среды в пределах 4–40 °C.
	Аккумуляторная батарея заряжена.		Утилизируйте отработанные батареи безопасным для окружающей среды способом.
	Температурная задержка.		Не бросайте аккумуляторную батарею в огонь.

Li Ion	Заряжает ионно-литиевые аккумуляторные батареи.		Время зарядки см. в Технических характеристиках.
	Для использования только внутри помещений.		Не заряжайте поврежденную аккумуляторную батарею.
	Видимое излучение. Не направляйте луч в глаза.		Обозначение опасности поражения электрическим током.
	Заряжайте аккумуляторные батареи DEWALT®/POP®Avdel® только зарядными устройствами DEWALT®/POP®Avdel®. Зарядка иных аккумуляторных батарей помимо DEWALT®/POP®Avdel® в зарядных устройствах DEWALT®/POP®Avdel® может привести к возгоранию аккумуляторных батарей и возникновению других опасных ситуаций.		Зарядное устройство DEWALT® оснащено двойной изоляцией в соответствии с требованиями норматива EN60335; поэтому провод заземления не требуется.

2.10 Важные инструкции по технике безопасности для всех зарядных устройств

Сохраните данные инструкции:

Данное руководство содержит важные инструкции по технике безопасности и эксплуатации для совместимых зарядных устройств (см. раздел «Технические данные»).

⚠ ПРЕДОСТЕРЕЖЕНИЕ

Поражение электрическим током из-за жидкости

Опасность поражения электрическим током. Не допускайте попадания жидкости внутрь зарядного устройства. Это может привести к поражению электрическим током.

⚠ ПРЕДОСТЕРЕЖЕНИЕ

Пожар или поражение электрическим током

Чтобы снизить риск получения травмы:

⇒ Рекомендуется использовать устройство защитного отключения (УЗО) с током утечки до 30 мА.

⚠ ОСТОРОЖНО

Опасность получения ожога

Чтобы снизить риск получения травмы:

⇒ заряжайте только перезаряжаемые аккумуляторные батареи DEWALT®. Использование батарей другого типа может привести к травмам и повреждениям.

⚠ ОСТОРОЖНО

Риски, связанные с игрой детьми с устройством

Чтобы снизить риск получения травмы:

⇒ Не позволяйте детям играть с данным устройством.

УКАЗАНИЕ

В определенных условиях, когда зарядное устройство подключено к электросети, открытые контакты подзарядки внутри его корпуса могут быть закорочены посторонним материалом. Не допускайте попадания токопроводящих материалов, таких как тонкая стальная стружка, алюминиевая фольга и металлические частицы, и других подобных материалов в гнезда зарядного устройства. Обязательно отключайте зарядное устройство от электросети, если аккумуляторная батарея отсоединена. Отключайте зарядное устройство от электросети перед очисткой.

1. Перед тем как использовать зарядное устройство, внимательно изучите все инструкции и предупреждающие этикетки на зарядном устройстве, аккумуляторной батарее и инструменте, для которого используется аккумуляторная батарея.
2. Не заряжайте аккумуляторные батареи с помощью каких-либо других зарядных устройств, кроме тех, которые указаны в данном руководстве. Зарядное устройство и аккумуляторная батарея предназначены для использования в комплекте.
3. Эти зарядные устройства не предназначены ни для какого другого использования помимо зарядки аккумуляторных батарей DEWALT®. Использование любых других батарей может привести к возгоранию или поражению электрическим током, вплоть до смертельного исхода.
4. Не подвергайте зарядное устройство воздействию снега или дождя.
5. Отключайте зарядное устройство от электросети, вынимая вилку из розетки, а не потянув за кабель. Это поможет избежать повреждения штепсельной вилки и кабеля.
6. Убедитесь в том, что кабель расположен таким образом, чтобы на него не наступили, не споткнулись об него, а также в том, что он не натянут и не может быть поврежден.
7. Не кладите предметы на зарядное устройство и не ставьте его на мягкие поверхности, поскольку перекрытые вентиляционные отверстия могут стать причиной внутреннего перегрева. Располагайте зарядное устройство вдали от источника тепла. Вентиляция зарядного устройства осуществляется через отверстия в верхней и нижней части корпуса.
8. Не эксплуатируйте зарядное устройство, если его кабель или вилка повреждены; сразу же заменяйте поврежденные детали.
9. Не используйте зарядное устройство, если его роняли, либо если оно подвергалось сильным ударам или было повреждено каким-либо иным образом. Обратитесь в авторизованный сервисный центр.
10. Не разбирайте зарядное устройство; обратитесь в авторизованный сервисный центр для проведения обслуживания или ремонта. Неправильная сборка может стать причиной пожара или поражения электрическим током.
11. Перед чисткой отключайте зарядное устройство от сети. Это снижает риск поражения электрическим током. Извлечь аккумуляторную батарею недостаточно для предотвращения риска.
12. Ни в коем случае не подключайте два зарядных устройства вместе.
13. Зарядное устройство работает от стандартной бытовой розетки (см. характеристики зарядного устройства). Не используйте его с другим напряжением. Данное указание не относится к автомобильному зарядному устройству.
14. Не используйте удлинительный кабель без крайней необходимости. Использование несоответствующего удлинительного кабеля может создать риск возникновения пожара, поражения электрическим током или смерти от электрического тока.

2.11 Важные инструкции по технике безопасности для всех аккумуляторных батарей

При заказе аккумуляторных батарей для замены, не забывайте указывать их номер по каталогу и напряжение. При покупке батарея заряжена не полностью. Перед использованием аккумуляторной батареи и зарядного устройства, ознакомьтесь с приведенными ниже инструкциями по технике безопасности. Далее выполните указанные действия для зарядки.

Внимательно прочитайте все инструкции

1. Не заряжайте и не используйте батарею во взрывоопасной атмосфере, например, вблизи легковоспламеняющихся жидкостей, газов или пыли. При установке или извлечении аккумуляторной батареи из зарядного устройства пыль или газы могут воспламениться.
2. Никогда не вставляйте аккумуляторную батарею в зарядное устройство силой. Не вносите изменения в конструкцию аккумуляторных батарей с целью установить их в зарядное устройство к которому они не подходят. Это может привести к серьезным травмам.
3. Заряжайте аккумуляторные батареи только зарядными устройствами DEWALT®.
4. Не проливайте на них и не погружайте их в воду или другие жидкости.
5. Не храните и не используйте данное устройство и батарею при температуре выше 40 ˚C (например, в пристройках или металлических конструкциях в летнее время). Для обеспечения максимального срока службы храните аккумуляторные батареи в сухом, прохладном месте.
6. Оберегайте не используемую аккумуляторную батарею от попадания в нее скрепок, монет, ключей, гвоздей, болтов или других мелких металлических предметов которые могут вызывать замыкание контактов.
7. Не бросайте аккумуляторные батареи в воду.

⚠ ПРЕДОСТЕРЕЖЕНИЕ

Огнеопасно. Ни в коем случае не разбирайте аккумуляторную батарею. Не устанавливайте аккумуляторную батарею в зарядное устройство, если на ней имеются трещины или другие повреждения. Не роняйте аккумуляторную батарею и не подвергайте ее ударам или другим повреждениям. Не используйте аккумуляторную батарею или зарядное устройство после удара, падения или получения каких-либо других повреждений (например, после того, как ее проткнули гвоздем, ударили молотком или наступили на нее). Это может привести к поражению электрическим током или летальному исходу от поражения электрическим током. Поврежденные аккумуляторные батареи необходимо вернуть в сервисный центр для повторной переработки.

⚠ ПРЕДОСТЕРЕЖЕНИЕ

Огнеопасно. Избегайте замыкание выводов аккумуляторных батарей металлическими предметами во время хранения или переноски. При транспортировке отдельных аккумуляторных батарей, убедитесь, что клеммы батареи защищены и хорошо изолированы от материалов, которые могут прикоснуться к ним и привести к короткому замыканию.

⚠ ОСТОРОЖНО

Когда инструмент не используется, кладите его на бок на устойчивую поверхность в том месте, где о него нельзя споткнуться и упасть. Некоторые инструменты с аккумуляторными батареями больших размеров стоят на аккумуляторной батарее в вертикальном положении, но их легко опрокинуть.

2.12 Специальные инструкции по безопасности для ионно-литиевых (LI-ION) батарей

1. Не сжигайте аккумуляторные батареи, даже поврежденные или полностью отработавшие. Аккумуляторная батарея в огне может взорваться. При горении литий-ионных аккумуляторных батарей выделяются токсичные пары и частицы.
2. Если содержимое аккумуляторной батареи попало на кожу, немедленно промойте пораженный участок водой с мягким мылом. Если электролит попал в глаз, промывайте открытый глаз в течение 15 минут, пока раздражение не пропадет. При необходимости обратитесь за медицинской помощью. Медицинских работников следует поставить в известность о том, что аккумуляторный электролит состоит из смеси жидкого органического карбоната и солей лития.
3. При вскрытии батареи, ее содержимое может вызвать раздражение дыхательных путей. Обеспечьте приток свежего воздуха. Если симптомы сохраняются, обратитесь за медицинской помощью.

⚠ ПРЕДОСТЕРЕЖЕНИЕ

Опасность получения ожога электролитом

Электролит может воспламениться при попадании искр или огня.

2.13 Остаточные риски

Несмотря на соблюдение соответствующих инструкций по технике безопасности и использование предохранительных устройств, некоторые остаточные риски невозможно полностью исключить. А именно:

- ухудшение слуха;
- риск получения травмы от разлетающихся частиц;
- риск получения ожогов в результате нагревания инструмента в процессе работы;
- риск получения травмы в результате продолжительной работы.

3 Характеристики

УКАЗАНИЕ

Категорически запрещается выполнять обслуживание и ремонт деталей, за исключением замены оборудования наконечника инструмента.

3.1 Характеристики инструмента

Технические характеристики	Единицы	BLC40PB-35
Напряжение	В пост. тока	18 ном. (20 макс.)
Тип		3
Тип аккумуляторной батареи		Литий-ионная
Вес (без аккумуляторной батареи)	кг [фунты]	4,7

Сумма величин шума и вибрации (сумма векторов по трем осям), измеренных в соответствии со стандартами EN 60745-1 и EN 62841-1:

Технические характеристики	Единицы	Значение
LPA (акустическое давление)	дБ(A)	82
KPA (погрешность акустического давления)	дБ(A)	2
LWA (акустическая мощность)	дБ(A)	90
KWA (погрешность акустической мощности)	дБ(A)	2
Уровень вибрации Ah	м/с²	0,4
Погрешность вибрации K	м/с²	1,5

Технические характеристики	Единицы	4,0 А ч	5,0 А ч
Вес	кг [фунты]	5,35	5,35
Длина	мм [дюймы]	361,1	361,1
Высота	мм [дюймы]	333,6	333,6
Ход	мм [дюймы]	40	
Сила тяги	Н [фунт-сила]	35000	
Диапазон заклепок, ном. диам.	мм [дюймы]	Стандартный AVBOLT 5/16 дюйма	

3.2 Характеристики аккумуляторной батареи и зарядного устройства

Аккумуляторная батарея**	Единицы	Значение
Тип аккумуляторной батареи		Литий-ионная
Напряжение	В пост. тока	18 ном. (20 макс.)

Аккумуляторная батарея**	Единицы	Значение
Емкость	А ч	4,0/5,0
Вес	кг [фунты]	0,61/0,62
Продолжительность зарядки	мин	60/75

Зарядное устройство**	Единицы	NA	JP	QW/GB/XE/XD/KR	A9
Тип аккумуляторной батареи		Литий-ионная	Литий-ионная	Литий-ионная	Литий-ионная
Напряжение сети питания типа батареи	В перем. тока	120	100	230	220
Входящая частота	Гц	60	50/60	50	50
Вес	кг [фунты]	0,5	0,5	0,5	0,5

Предохранители		
Европа	Инструменты 230 В	10 А, сетевые
Великобритания и Ирландия	Инструменты 230 В	3 А, в штепсельных вилках

* BLC40PB-35 совместим с выдвижными литий-ионными аккумуляторными батареями DEWALT® 18 В или 20 В макс.

** Время зарядки зависит от зарядного устройства DCB1104 DEWALT®.

3.3 Расчетное количество заклепок за одну зарядку

Номин. Диам. заклепки	Батарея 4,0 А ч	Батарея 5,0 А ч
Ø 8,0 мм	320	440

УКАЗАНИЕ

Значения приведены только для справки и основаны на полностью заряженной аккумуляторной батарее. Результаты могут отличаться в зависимости от материала изготовления заклепки, состояния инструмента/аккумуляторной батареи и рабочих условий.

3.4 Монтажные характеристики

Крепежная деталь	
Тип	Размер
Стандартный AVBOLT®	5/16 дюйма

3.5 Комплект поставки

Описание	Номер детали	BLC40PB-35-A91821	BLC40PB-35-A91822	BLC40PB-35-A9-B-KIT	BLC40PB-35-QW1822	BLC40PB-35-JP1822
Основной инструмент	BLC40PB-35-B (TRM01501)	1	1	1	1	1
Зарядное устройство	DCB1104	1	1	-	1	1
Батарея (4,0 А ч)	DCB182 или DCB204	1	2	-	2	2
Руководство по эксплуатации	TRM01497	1	1	1	1	1
Тканевый ремень безопасности	TRM01589	-	1	-	1	1
Наплечный ремень	N463971	-	1	-	1	1
Отвертка	60-821-23	1	1	-	1	1
Узел наконечника (Стандартный AVBOLT® 5/16 дюйма)	72200–07700	1	1	-	-	-

УКАЗАНИЕ

Аккумуляторная батарея и зарядное устройство могут отличаться в зависимости от доступности/требований.

3.6 Перечень основных компонентов

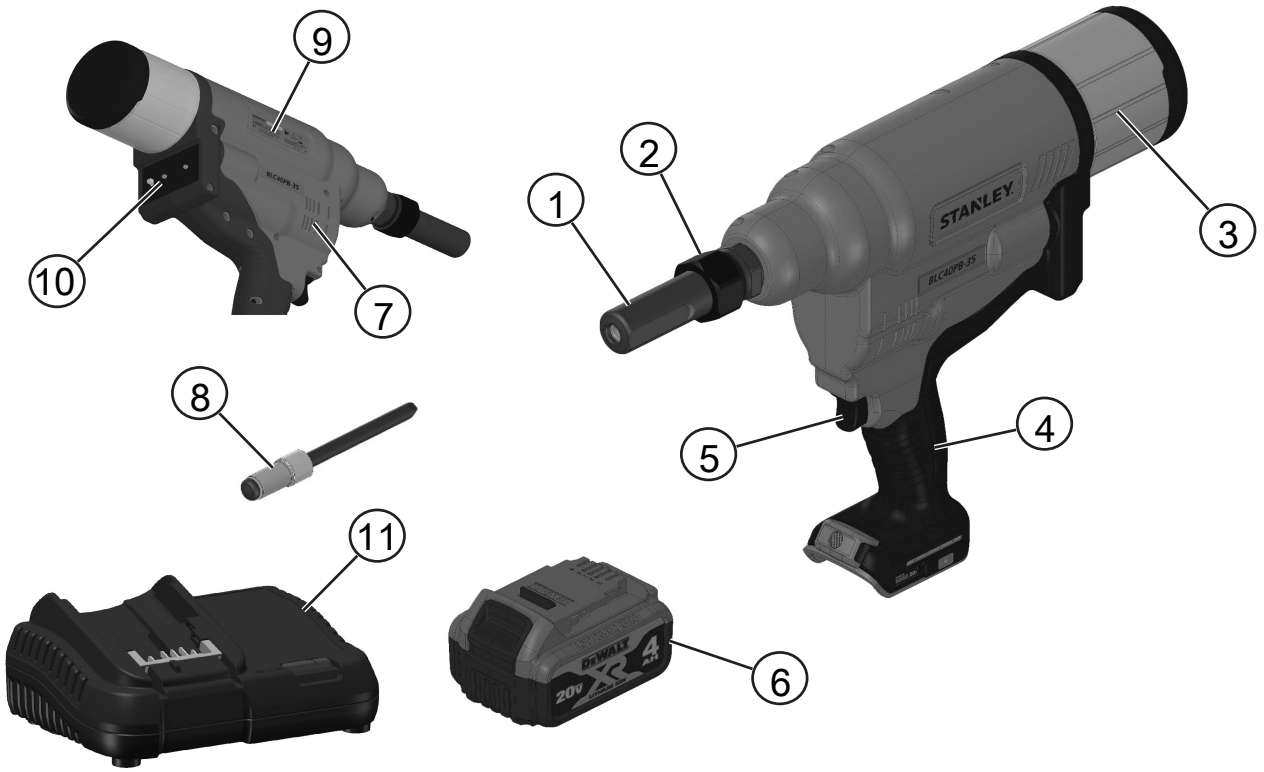

Рис. 1: Заклепочник BLC40PB-35

1	Узел наконечника	2	Стопорная гайка
3	Коллектор для сердечников заклепок	4	Рукоятка
5	Пусковой выключатель	6	Батарея [4,0 А ч показано]
7	Вентиляционное отверстие	8	Заклепка
9	№ модели/серийный №	10	Пользовательский интерфейс
11	Зарядное устройство		

УКАЗАНИЕ

Аккумуляторные батареи могут быть 18 В или 20 В (макс.) в зависимости от доступности в стране; инструмент совместим с обеими вариантами Dewalt®.

4 Настройка инструмента

4.1 Назначение

Данный инструмент предназначен для установки потайных заклепок STANLEY Engineered Fastening®.

УКАЗАНИЕ

Этот инструмент следует доверять только опытным пользователям

Не разрешайте детям прикасаться к инструменту. Использование инструмента неопытными пользователями должно происходить под контролем опытного коллеги.

⇒ Данное устройство не предназначено для использования маленькими детьми или немощными людьми без присмотра.

⇒ Данный инструмент не предназначен для использования лицами (включая детей) с ограниченными физическими, психическими и умственными возможностями, не имеющими опыта, знаний или навыков работы с ним, если они не находятся под наблюдением лица, ответственного за их безопасность. Никогда не оставляйте детей наедине с инструментом.

УКАЗАНИЕ

Не используйте инструмент в условиях повышенной влажности или поблизости от легковоспламеняющихся жидкостей или газов.

Перед началом эксплуатации прочтите все правила техники безопасности и руководство по эксплуатации.

При использовании инструмента для установки крепежных элементов обязательно используйте средства защиты органов слуха и зрения.

⚠ ПРЕДОСТЕРЕЖЕНИЕ

Это может привести к повреждениям или травмам.

Никогда не вносите изменения в конструкцию электроинструмента или какой-либо его части.

⚠ ПРЕДОСТЕРЕЖЕНИЕ

Перед настройкой инструмента всегда следует снимать аккумуляторную батарею.

Перед использованием

1. Выберите и установите оборудование наконечника необходимого размера.
2. Убедитесь, что аккумуляторная батарея полностью заряжена.
3. Вставьте аккумуляторную батарею в инструмент.
4. Кратковременно нажмите и отпустите пусковой выключатель, чтобы вернуть инструмент в исходное положение.

4.2 Оборудование наконечника

⚠ ПРЕДОСТЕРЕЖЕНИЕ

Перед настройкой инструмента всегда следует снимать аккумуляторную батарею.

Узел наконечника для стандартного AVBOLT® 5/16 дюйма, номер детали: 07220–07700

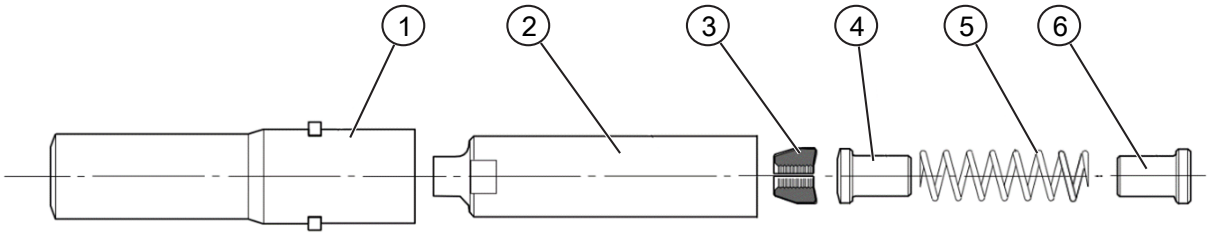

Рис. 2: Узел наконечника

Элемент	Описание	Номер детали
1	Держатель	07220–07701
2	Цанговый патрон	07220–07702
3	Захваты	73411–03303
4	Толкатель	07220–07703
5	Пружина	07220–06305
6	Направляющая пружины	07220–07704

Инструкции по установке узла наконечника:

1. Нанесите на губки (3) небольшое количество литиевой смазки с молибденом.
2. Соберите направляющую пружины (6), пружину (5) и толкатель (4). Поставьте их концом на плоской, ровной поверхности.
3. Расположите три губки (3) на толкателе (4).
4. Аккуратно опустите цанговый патрон (2) на собранные компоненты.
5. Держите инструмент направленным вниз. Закрутите собранный цанговый патрон на поршневую головку инструмента. Затяните подходящим гаечным ключом.
6. Вставьте держатель (1) на цанговый патрон (2) и инструмент.
7. Установите кольцо переходника так, чтобы прорезь на кольце вошла в выступы на держателе (1).
8. Установите стопорную гайку на держатель и затяните ее на инструменте подходящим гаечным ключом.

Рекомендуемый момент затяжки стопорной гайки: 30–50 Н м.

4.3 Пользовательский интерфейс

Панель пользовательского интерфейса на задней стороне инструмента состоит из переключателя режима установки по силе и по ходу (12), и двух поворотных переключателей (13).

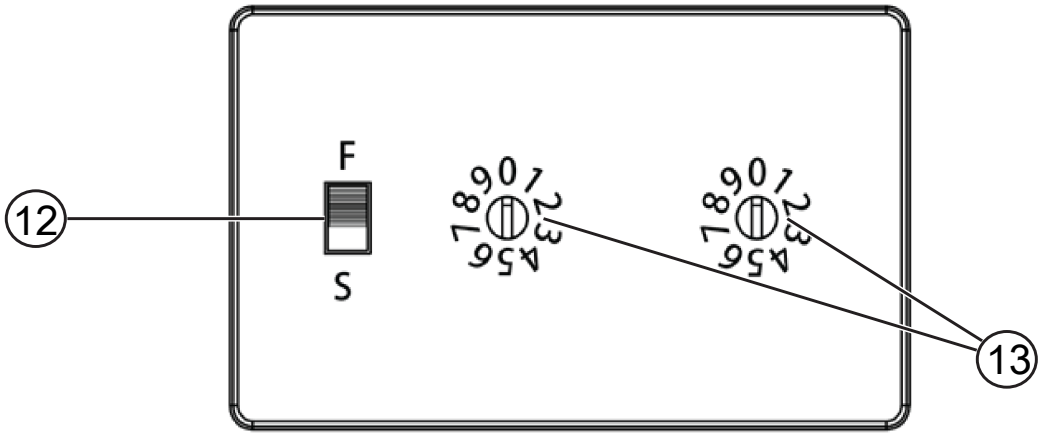

Рис. 3: Пользовательский интерфейс

12	Переключатель установки по силе-ходу	13	Поворотные переключатели

Стандартная заклепка AVBOLT®

При использовании стандартной заклепки Avbolt, установите оба поворотных переключателя (13) на «0» и «0». Направление поворотного переключателя (13) можно определить по полой стороне переключателя. Вращайте переключатель (13) с помощью входящей в комплект отвертки с плоским шлицем. При использовании стандартной заклепки Avbolt переключатель установки по силе-ходу (12) может быть в любом положении.

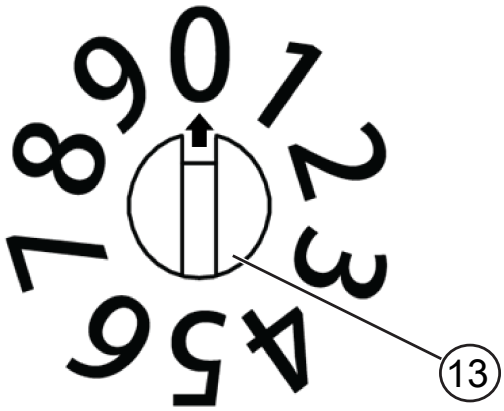

Рис. 4: Поворотный переключатель

4.4 Зарядные устройства

Для инструмента предусмотрено зарядное устройство DEWALT®. Перед использованием зарядного устройства прочтите все инструкции по безопасности. Данное зарядное устройство не требует регулировки и является наиболее простым в эксплуатации.

4.4.1 Зарядка аккумуляторной батареи

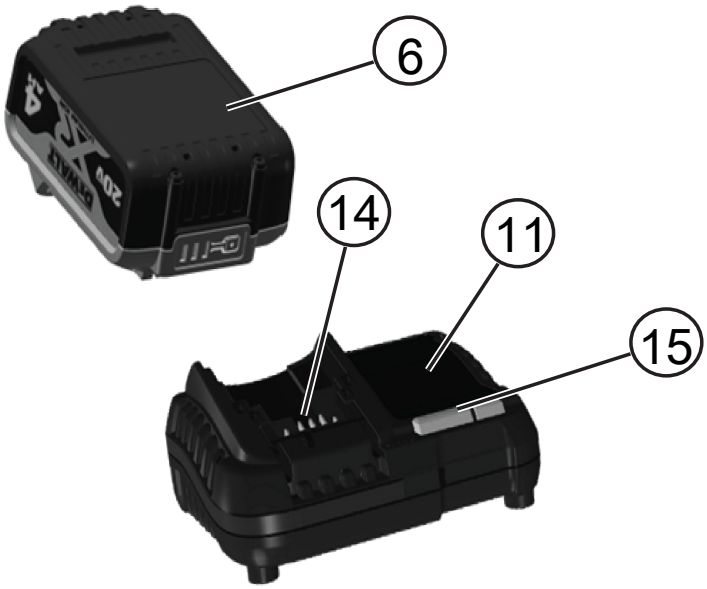

Рис. 5: Установка батареи

6	Аккумуляторная батарея	11	Зарядное устройство
14	Соединение зарядного устройства для аккумуляторной батареи	15	Лампа зарядного устройства

1. Подключите вилку зарядного устройства к соответствующей сетевой розетке прежде, чем вставить аккумуляторную батарею. (См. характеристики зарядного устройства)
2. Вставьте аккумуляторную батарею в зарядное устройство, убедившись в том, что она плотно установлена. Красный индикатор зарядки начнет непрерывно мигать, указывая на начало процесса зарядки.
3. По окончании зарядки красный индикатор будет гореть непрерывно, не мигая. Теперь батарея полностью заряжена, и ее можно использовать или оставить в зарядном устройстве.
4. Чтобы снять аккумуляторную батарею с зарядного устройства, нажмите на кнопку фиксатора аккумуляторной батареи.

УКАЗАНИЕ

Чтобы обеспечить максимальную производительность и срок службы ионно-литиевой батареи, полностью зарядите ее перед первым использованием.

4.4.2 Использования зарядного устройства

Состояние заряда аккумуляторной батареи см. в приведенной ниже таблице.

Индикаторы зарядки:		
	Идет зарядка	
	Полный заряд	
	Температурная задержка*	

Красный индикатор продолжит мигать, но во время данного действия загорится желтый индикатор. Как только аккумуляторная батарея достигнет надлежащей температуры, желтый индикатор погаснет, а зарядное устройство возобновит процедуру зарядки.

Данное зарядное устройство не заряжает неисправные аккумуляторные батареи. Зарядное устройство показывает неисправность аккумуляторной батареи, если индикатор не загорается или мигает.

УКАЗАНИЕ

Также это может указывать на неисправность зарядного устройства. При наличии неисправностей, связанных с зарядным устройством, проверьте аккумуляторную батарею и зарядное устройство в авторизованном сервисном центре.

Температурная задержка

Если зарядное устройство определит, что аккумулятор чрезмерно охлажден или нагрет, автоматически инициируется пауза для согревания/охлаждения, в течение которой аккумуляторная батарея достигает оптимальной для зарядки температуры. Как только нужная температура будет достигнута, устройство автоматически перейдет в режим зарядки. Данная функция увеличивает максимальный срок службы аккумуляторной батареи. Зарядка холодной аккумуляторной батареи занимает примерно вдвое больше времени, чем теплой. Аккумуляторная батарея будет заряжаться медленнее на протяжении всего цикла зарядки и не достигнет максимальной скорости зарядки даже тогда, когда аккумуляторная батарея согреется.

4.4.3 Ионно-литиевые аккумуляторные батареи

Инструменты STANLEY Engineered Fastening® с ионно-литиевым аккумулятором оснащены электронной защитной системой, которая защищает аккумулятор от перегрузки, перегрева или полной разрядки. При срабатывании системы электронной защиты инструмент автоматически отключается. В этом случае поставьте ионно-литиевую батарею на зарядку до тех пор, пока она полностью не зарядится.

4.5 Аккумуляторные батареи

Установка и извлечение аккумуляторной батареи из инструмента

Рис. 6: Аккумуляторная батарея

6	Аккумуляторная батарея

УКАЗАНИЕ

Для достижения наилучших результатов перед использованием убедитесь, что аккумуляторная батарея полностью заряжена. Когда аккумуляторная батарея полностью разрядится, инструмент отключится без предупреждения.

Установите аккумуляторную батарею в рукоятку инструмента

1. Совместите аккумуляторную батарею с направляющими внутри рукоятки инструмента.
2. Вставьте аккумуляторную батарею в рукоятку до упора; убедитесь, что она зафиксирована.

Извлечение аккумуляторной батареи из рукоятки

1. Нажмите на кнопку фиксатора аккумуляторной батареи и извлеките аккумуляторную батарею из рукоятки инструмента.
2. Вставьте аккумуляторную батарею в зарядное устройство, как описано в разделе «Зарядное устройство» данного руководства.

Рекомендации по хранению

- Лучше всего хранить устройство в прохладном и сухом месте, защищенном от воздействия прямых солнечных лучей, высокой или низкой температуры. Для оптимальной работы и продолжительного срока службы, храните неиспользуемые аккумуляторные батареи при комнатной температуре.
- Для обеспечения долгого срока службы аккумуляторных батарей, при длительном хранении рекомендуется убирать полностью заряженные аккумуляторные батареи в сухое прохладное место вне зарядного устройства.

УКАЗАНИЕ

Аккумуляторные батареи не должны храниться в полностью разряженном состоянии. Перед использованием аккумуляторную батарею нужно зарядить.

5 Процедура эксплуатации

⚠ ОСТОРОЖНО

Обязательно соблюдайте правила техники безопасности и применимые нормативы.

⚠ ОСТОРОЖНО

Чтобы снизить риск получения серьезной травмы, необходимо выключить инструмент и отсоединить батарею, прежде чем выполнять какую-либо регулировку или удалять/устанавливать какие-либо насадки или дополнительные принадлежности. Случайный запуск может привести к травме.

⚠ ОСТОРОЖНО

Чтобы снизить риск получения тяжелой травмы, всегда держите инструмент правильно.

⚠ ОСТОРОЖНО

Чтобы снизить риск получения тяжелой травмы, всегда крепко держите инструмент, предупреждая внезапную резкую отдачу.

5.1 Правильное положение рук

При правильном положении рук одна рука должна находиться на рукоятке инструмента. Инструмент можно держать и использовать как левой, так и правой рукой.

5.2 Эксплуатация инструмента

Для установки потайной заклепки следуйте инструкциям ниже:

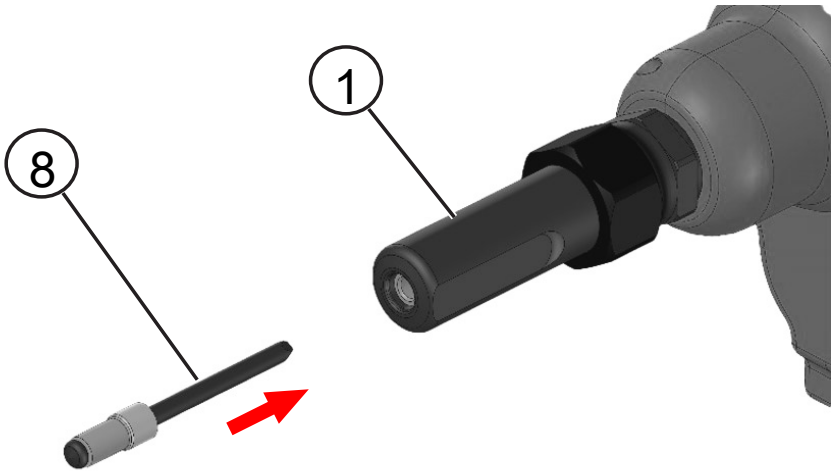

Рис. 7: Установка потайной заклепки

1	Узел наконечника	8	Заклепка

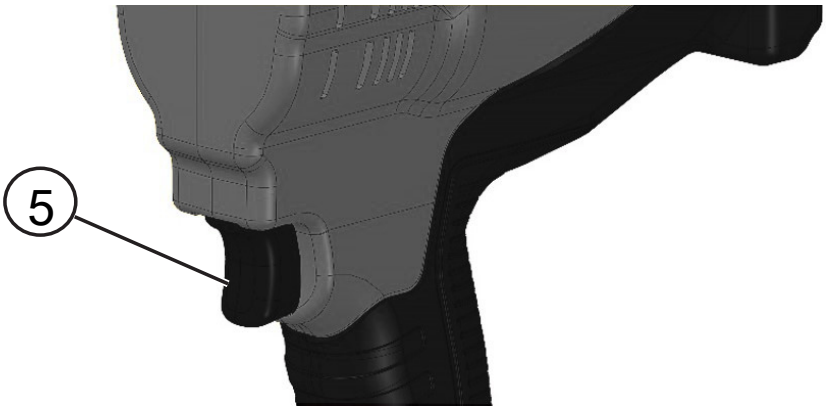

Рис. 8: Пусковой выключатель

5	Пусковой выключатель

1. Для стандартной заклепки Avbolt, установите значение пользовательского интерфейса (число) на «0» и «0». см. главу Пользовательский интерфейс [▶ 450].
2. Вставьте потайную заклепку в узел наконечника.
3. Расположите инструмент.
4. Нажмите и удерживайте пусковой выключатель, пока заклепка не будет зафиксирована в заготовке.
5. Как только потайная заклепка будет полностью установлена, инструмент автоматически вернется в исходное положения.
6. Отпустите пусковой выключатель.
7. Сердечник выпадает в коллектор для сердечников заклепок при вставлении в узел наконечника новой заклепки или установке следующей заклепки.

Если отпустить пусковой выключатель до завершения установки заклепки, инструмент возвращается в исходное положение. Если потайная заклепка не была установлена полностью, повторите приведенные выше шаги.

Функция сброса

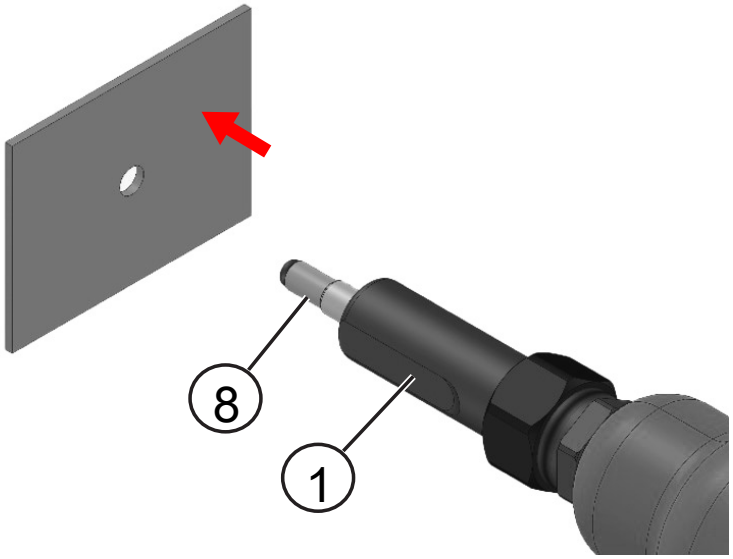

Рис. 9: Заклепка

1	Узел наконечника	8	Заклепка

Если инструмент не переходит в исходное положение после отпускания пускового выключателя, или останавливается посередине фиксирующего хода, выполните сброс инструмента на исходное положение быстро потянув и отпустив пусковой выключатель (5). Если это не помогает решить проблему, извлеките аккумуляторную батарею, затем установите обратно и повторите предыдущий шаг. Если проблема не устранена, обратитесь к местному представителю сервисной службы.

Опустошение коллектора для сердечников

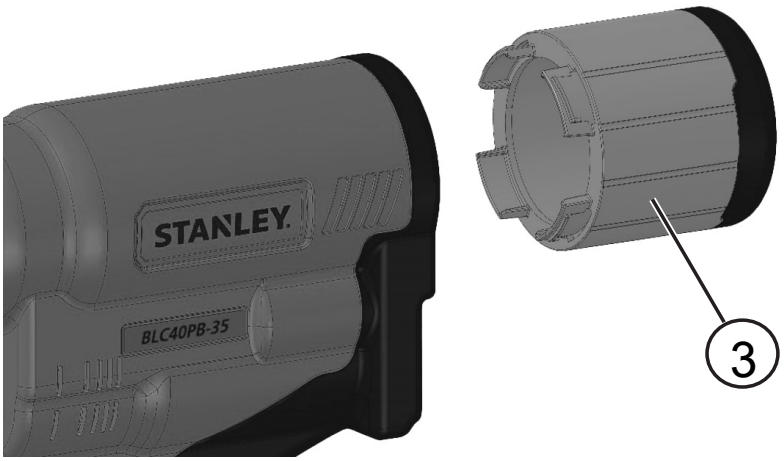

Рис. 10: Коллектор для сердечников заклепок

3	Коллектор для сердечников заклепок

Коллектор для сердечников заклепок предназначен для сбора сердечников. Коллектор необходимо опустошать по мере его заполнения. Приблизительно после 100 заклепок.

1. Наклоните инструмент назад, чтобы сердечники заклепок высыпались из коллектора.
2. Чтобы открыть коллектор для сердечников заклепок (3), поверните его против часовой стрелки.
3. Высыпьте сердечники из коллектора в соответствующий контейнер для переработки или мусорное ведро.
4. Чтобы закрыть коллектор сердечника заклепок (3), поверните его по часовой стрелке, пока он не встанет на место со щелчком.

6 Обслуживание инструмента

6.1 Частота технического обслуживания

Элемент	Частота
Общая проверка инструмента	Раз в день
Очистка и смазка оборудования наконечника	Ежедневно или 5000 установок
Проверка губок на износ или повреждения	5000 установок
Проверка держателя на износ или повреждения	25 000 установок
Полное обслуживание инструмента	150 000 установок

Для корректной работы инструмента обученный персонал должен выполнять его регулярное обслуживание, а также инструмент должен проходить комплексную проверку каждый год или через каждые 150 000 циклов, в зависимости от того, что наступит ранее.

После обслуживания кратковременно нажмите и отпустите пусковой выключатель, чтобы вернуть инструмент в исходное положение.

6.2 Чистка

При очистке инструмента всегда используйте средства защиты органов зрения и слуха.

6.2.1 Внешняя часть инструмента

Держите вентиляционные отверстия (7) бесщеточного электродвигателя чистыми от пыли и грязи. Если необходимо, протрите вентиляционные отверстия влажной тряпкой. Удаляйте загрязнения и пыль с корпуса инструмента, продувая его сухим воздухом, поскольку грязь собирается внутри корпуса и вокруг вентиляционных отверстий (7).

⚠ ПРЕДОСТЕРЕЖЕНИЕ

Надевайте защитные очки и подходящую пылезащитную маску при выполнении данной процедуры

⚠ ПРЕДОСТЕРЕЖЕНИЕ

Никогда не пользуйтесь растворителями или другими сильнодействующими химическими веществами для чистки неметаллических частей инструмента. Эти химикаты могут повредить структуру материала, используемого для производства таких деталей. Используйте ткань, смоченную в мягком мыльном растворе. Не допускайте попадания жидкостей внутрь инструмента; никогда не погружайте какие-либо из деталей инструмента в жидкость.

6.2.2 Очистка и обслуживание узла наконечника

Разберите и очистите узел наконечника, обращая особое внимание на губки. Перед сборкой смажьте детали смазкой на основе дисульфида молибдена. см. главу Оборудование наконечника [▸ 450] за информацией по сборке и разборке.

6.2.3 Инструкции по чистке зарядного устройства

⚠ ПРЕДОСТЕРЕЖЕНИЕ

Опасность поражения электрическим током. Перед очисткой отключите зарядное устройство от сети питания.

Грязь и масло можно удалять с наружной поверхности зарядного устройства с помощью ткани или мягкой неметаллической щетки. Не используйте воду или какие-либо чистящие растворы.

6.3 Перезаряжаемая аккумуляторная батарея

Данную аккумуляторную батарею с длительным сроком эксплуатации необходимо перезаряжать, если она не обеспечивает достаточную мощность для работ, которые ранее выполнялись легко и быстро. По окончании срока эксплуатации ее следует утилизировать, соблюдая при этом необходимые меры по защите окружающей среды.

- Разрядите батарею до конца и извлеките ее из инструмента.
- Ионно-литиевые элементы подлежат вторичной переработке. Сдайте их вашему дилеру или в местный центр вторичной переработки. В этих пунктах аккумуляторные батареи будут подвергнуты повторной переработке или правильной утилизации.

7 Сборочные чертежи

7.1 Развернутый вид

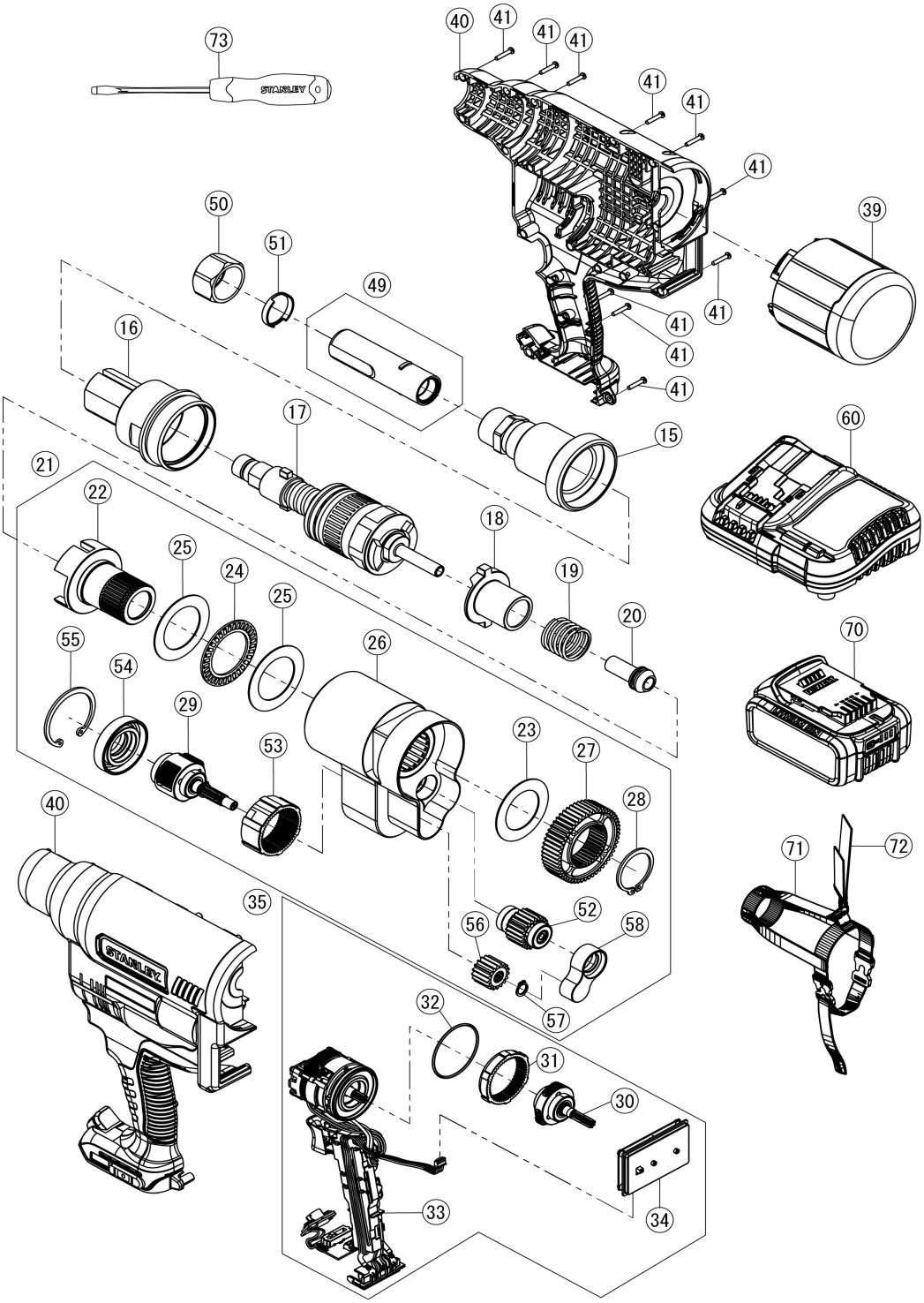

7.2 BOM

Номер		Название детали	Номер детали	Кол-во
15		ПЕРЕХОДНИК ДЕРЖАТЕЛЯ	TRM01442	1
16		КОРПУС ВАЛА	TRM01441	1
17		УЗЕЛ ВТЯГИВАЮЩЕЙ ГОЛОВКИ	TRM01443	1
18		МУФТА ШПИНДЕЛЯ	TRM01449	1
19		ПРУЖИНА МУФТЫ ШПИНДЕЛЯ	TRM01450	1
20		ХВОСТОВАЯ НАПРАВЛЯЮЩАЯ	TRM01484	1
21		УЗЕЛ КАРТЕРА РЕДУКТОРА	TRM01451	1
	22	ШПИНДЕЛЬ	TRM01452	1
	23	УПОРНАЯ ШАЙБА	TRM01460	1
	24	ИГОЛЬЧАТЫЙ УПОРНЫЙ ПОДШИПНИК	TRM01458	1
	25	УПОРНОЕ КОЛЬЦО	TRM01459	2
	26	КАРТЕР РЕДУКТОРА SA	TRM01455	1
	27	ЦИЛИНДРИЧЕСКАЯ ЗУБЧАТАЯ ПЕРЕДАЧА	TRM01462	1
	28	ПРУЖИННОЕ КОЛЬЦО	TRM01463	1
	29	2-Я ПЛАНЕТАРНАЯ ПЕРЕДАЧА SA	TRM01467	1
	52	ПРОМЕЖУТОЧНАЯ ПЕРЕДАЧА SA	TRM01464	1
	53	ЗУБЧАТЫЙ ВЕНЕЦ	TRM01475	1
	54	КРЫШКА КАРТЕРА РЕДУКТОРА	TRM01476	1
	55	ПРУЖИННОЕ КОЛЬЦО	TRM01477	1
	56	ЦИЛИНДРИЧЕСКАЯ ЗУБЧАТАЯ ПЕРЕДАЧА	TRM01473	1
	57	ПРУЖИННОЕ КОЛЬЦО	TRM01474	1
	58	ОПОРА ПОДШИПНИКА SA	TRM01577	1
35		УЗЕЛ ЭЛЕКТРОДВИГАТЕЛЯ И МОДУЛЯ	TRM01481	1
	30	ВОДИЛО 1-Й ПЛАНЕТАРНОЙ ПЕРЕДАЧИ SA	TRM01478	1
	31	ЗУБЧАТЫЙ ВЕНЕЦ	N112877	1
	32	УПЛОТНИТЕЛЬНОЕ КОЛЬЦО	TP124-511	1
	33	ЭЛЕКТРОДВИГАТЕЛЬ И МОДУЛЬ SA, PB3400	TRM01482	1
	34	УЗЕЛ ТАБЛО ПОЛЬЗОВАТЕЛЬСКОГО ИНТЕРФЕЙСА	TRM01485	1
39		КОЛЛЕКТОР / УЗЕЛ КОЛЛЕКТОРА	TRM01560	1
40		УЗЕЛ КОРПУСА, A9	TRM01490	1*
		УЗЕЛ КОРПУСА, QW	TRM01491	*
		УЗЕЛ КОРПУСА, JP	TRM01492	*
41		САМОНАРЕЗАЮЩИЙ ВИНТ С ЦИЛИНДРИЧЕСКОЙ ГОЛОВКОЙ И КРЕСТООБРАЗНЫМ ШЛИЦЕМ	TP124-513	19
49		УЗЕЛ НАКОНЕЧНИКА, СТАНДАРТНЫЙ AVBOLT 5/16 дюйма	07220–07700	1*
50		СТОПОРНАЯ ГАЙКА	73200–02042	1
51		КОЛЬЦО ПЕРЕХОДНИКА	73200–02043	1
60		ЗАРЯДНОЕ УСТРОЙСТВО	DCB1104	1**
70		АККУМУЛЯТОРНАЯ БАТАРЕЯ	DCB182 ИЛИ DCB204	2**

Номер	Название детали	Номер детали	Кол-во
71	ТКАНЕВЫЙ РЕМЕНЬ БЕЗОПАСНОСТИ	TRM01589	1*
72	НАПЛЕЧНЫЙ РЕМЕНЬ	N463971	1*
73	ОТВЕРТКА	60-821-23	1*

* В зависимости от кода комплекта.

** Аккумуляторная батарея и зарядное устройство могут отличаться в зависимости от доступности/ требований.

8 Защита окружающей среды

Раздельная утилизация. Это изделие нельзя утилизировать с обычным бытовым мусором.

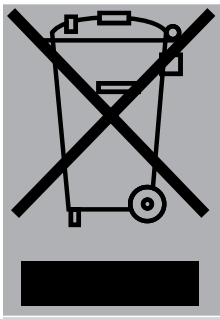

Если инструмент STANLEY Engineered Fastening® потребует замены или станет не нужен, не утилизируйте его вместе с бытовыми отходами. Отнесите изделие в специальный приемный пункт. Раздельный сбор использованных продуктов и упаковки позволяет осуществлять повторную переработку и использовать их снова и снова. Повторное использование материалов, подвергаемых вторичной переработке помогает защитить окружающую среду от загрязнений и сокращает потребность в сырье.

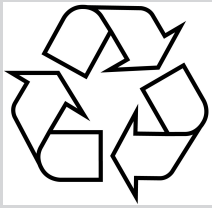

Местные законы, возможно, предусматривают раздельный сбор электрических изделий и бытового мусора на муниципальных свалках или их возврат продавцам, у которых они были приобретены. Адрес ближайшего уполномоченного специалиста по ремонту можно получить, обратившись в местное представительство STANLEY Engineered Fastening® по адресу, указанному в настоящем руководстве. Кроме того, список уполномоченных специалистов STANLEY Engineered Fastening®, их контакты и подробную информацию о послепродажном обслуживании можно найти в Интернете по адресу: :www.StanleyEngineeredFastening.com

Печать RBRC®

Печать RBRC® (Rechargeable Battery Recycling Corporation) на никель-кадмиевых, никель-металлогидридных и ионно-литиевых аккумуляторных батареях указывает на то, что затраты на переработку аккумуляторных батарей в конце срока эксплуатации уже были оплачены компанией DEWALT®. В некоторых регионах утилизация никель-кадмиевых, никель-металлгидридных и ионно-литиевых батарей с бытовыми отходами или в муниципальном пункте сбора отходов законодательно запрещена, поэтому программа Call 2 Recycle® представляет собой экологически безопасную альтернативу.

Компания Call 2 Recycle, Inc., совместно с компанией DEWALT® и другими компаниями, использующими аккумуляторные батареи, разработала программу по сбору отработанных никель-кадмиевых, никель-металлгидридных или ионно-литиевых батарей на территории Соединенных Штатов и Канады. Помогите защитить окружающую среду и сберечь природные ресурсы, сдав на переработку отработанные никель-кадмиевые, никель-металлгидридные и ионно-литиевые батареи в уполномоченный сервисный центр DEWALT® или в местный пункт розничной торговли. Вы также можете обратиться в местный центр переработки, чтобы узнать о пункте сбора отработанных батарей. RBRC® является зарегистрированной торговой маркой компании Call 2 Recycle, Inc.

9 Заявление о соответствии

9.1 Заявление о соответствии нормам ЕС

Мы, **Stanley Engineered Fastening, Nippon POP Rivets and Fasteners Ltd., Hosoda, Noyori-cho, Toyohashi, Aichi, 441-8540 ЯПОНИЯ**, заявляем под свою полную ответственность, что изделие:

Описание:	**Инструмент для установки болтов-заклепок**
Модель:	**BLC40PB-35**

Производитель заявляет, что вышеприведенное изделие соответствует всем условиям и требованиям следующих правил:

EU/2023/1230	Регламент о машинном оборудовании
2014/30/EU	Директива по электромагнитной совместимости
2011/65/EU	Директива ограничения использования опасных веществ

на который распространяется данная декларация, соответствует следующим согласованным стандартам:

ISO 12100:2010	Безопасность машинного оборудования — Общие принципы конструкции — Оценка и снижение рисков
EN 62841-1:2015/A11:2022	Ручные инструменты, транспортируемые инструменты и оборудования для газонов и садов с электродвигателями — Безопасность — часть 1: Общие требования
EN IEC 55014-1: 2021	Электромагнитная совместимость — Требования для домашних устройств, электроинструментов и похожих аппаратов — часть 1: Эмиссия
EN IEC 55014-2: 2021	Электромагнитная совместимость — Требования для домашних устройств, электроинструментов и похожих аппаратов — часть 2: Устойчивость — стандарт на группу однородной продукции
EN IEC 61000-3-2: 2019/A2:2024	Электромагнитная совместимость (ЭМС) — часть 3-2: Ограничения — Ограничение по эмиссии гармонического тока (входной ток оборудования ≤16 A на фазу)
EN IEC 61000-3-3: 2013 + A2: 2021	Электромагнитная совместимость (ЭМС) — часть 3-3: Ограничения — Ограничения по изменению напряжения, перепадам напряжения и мерцанию в общественных системах подачи низкого напряжения для оборудования с номинальным током ≤16 A на фазу, не подключенного при определенных условиях

Техническая документация составлена в соответствии с Приложением 1, раздел 1.7.4.1, в соответствии с регламентом: **EU/2023/1230 Регламент о машинном оборудовании** (нормативный акт от 2008 г. № 1597 — Правила (безопасности) электропитания машин).

Нижеподписавшийся делает настоящее заявление от имени компании STANLEY Engineered Fastening

Daisuke Mori

Daisuke Mori

Директор инженерного отдела, Япония

Nippon POP Rivets and Fasteners Ltd., Hosoda, Noyori-cho, Toyohashi, Aichi, 441-8540 ЯПОНИЯ

Место выпуска:	**Aichi, Япония**
Дата выпуска:	**26 марта 2025 года**

Нижеподписавшийся ответственный представитель несет ответственность за составление технической документации для продукции, распространяемой в Европейском союзе и составил данную декларацию по поручению компании Stanley Engineered Fastening.

Matthias Appel

Team Leader Technical Documentation

Stanley Engineered Fastening, Tucker GmbH, Max-Eyth-Str.1, 35394 Gießen, Germany

CE Данное устройство соответствует регламенту о машинном оборудовании EU/2023/1230

9.2 Заявление о соответствии нормам Соединенного Королевства

Мы, **Stanley Engineered Fastening, Nippon POP Rivets and Fasteners Ltd., Hosoda, Noyori-cho, Toyohashi, Aichi, 441-8540 ЯПОНИЯ**, заявляем под свою полную ответственность, что изделие:

Описание:	**Инструмент для установки болтов-заклепок**
Модель:	**BLC40PB-35**

Производитель заявляет, что вышеприведенное изделие соответствует всем условиям и требованиям следующих применимых регламентов:

Регламент по правилам (безопасности) электропитания машин от 2008 г., нормативно-правовой акт 2008/1597 (с поправками)

Регламент по электромагнитной совместимости от 2016 г., нормативно-правовой акт 2016/1091 (с поправками)

Правила ограничения использования определенных опасных веществ в электрическом и электронном оборудовании от 2012 года (с поправками)

Были применены следующие стандарты и технические характеристики:

ISO 12100:2010	Безопасность машинного оборудования — Общие принципы конструкции — Оценка и снижение рисков
EN 62841-1:2015/A11:2022	Ручные инструменты, транспортируемые инструменты и оборудования для газонов и садов с электродвигателями — Безопасность — часть 1: Общие требования
EN IEC 55014-1: 2021	Электромагнитная совместимость — Требования для домашних устройств, электроинструментов и похожих аппаратов — часть 1: Эмиссия
EN IEC 55014-2: 2021	Электромагнитная совместимость — Требования для домашних устройств, электроинструментов и похожих аппаратов — часть 2: Устойчивость — стандарт на группу однородной продукции
EN IEC 61000-3-2: 2019/A2:2024	Электромагнитная совместимость (ЭМС) — часть 3-2: Ограничения — Ограничение по эмиссии гармонического тока (входной ток оборудования ≤16 A на фазу)
EN IEC 61000-3-3: 2013 + A2: 2021	Электромагнитная совместимость (ЭМС) — часть 3-3: Ограничения — Ограничения по изменению напряжения, перепадам напряжения и мерцанию в общественных системах подачи низкого напряжения для оборудования с номинальным током ≤16 A на фазу, не подключенного при определенных условиях

Технологическая документация составлена в соответствии с Правилами (безопасности) электропитания машин от 2008 г., нормативно-правовой акт 2008/1597 (с поправками).

Нижеподписавшийся делает настоящее заявление от имени компании STANLEY Engineered Fastening

Daisuke Mori

Daisuke Mori

Директор инженерного отдела, Япония

Nippon POP Rivets and Fasteners Ltd., Hosoda, Noyori-cho, Toyohashi, Aichi, 441-8540 ЯПОНИЯ

Место выпуска:	**Aichi, Япония**
Дата выпуска:	**26 марта 2025 года**

Нижеподписавшийся ответственный представитель несет ответственность за составление технической документации для продукции, распространяемой в Соединенном Королевстве и составил данную декларацию по поручению компании Stanley Engineered Fastening.

Angus Seewraj

Director of Blind Fastener Engineering, UK

Stanley Engineered Fastening, 43 Hardwick Grange, Warrington, WA1 4RF, United Kingdom.

UK CA **This machinery is in conformity with Supply of Machinery (Safety) Regulations 2008, S.I. 2008/1597 (as amended)**

STANLEY Engineered Fastening

10 Защитите свои вложения

Гарантия на инструмент STANLEY® Engineered Fastening

Компания STANLEY® Engineered Fastening гарантирует, что все электроинструменты изготовлены с полной ответственностью и не содержат дефектов материалов и производства при нормальном использовании на протяжении одного (1) года.

При регистрации в Интернете гарантийный срок (за исключением аккумуляторной батареи и зарядного устройства) будет продлен с одного (1) года на два (2) года. (См. «Зарегистрируйте инструмент в Интернете» в нижней части этой страницы.)

Данная гарантия применима только к первой покупке для начального использования.

Исключения:

Нормальный износ

Гарантия не включает периодическое техническое обслуживания, ремонт и замену частей вследствие износа.

Небрежное и неправильное обращение

Дефекты и повреждения, ставшие причиной неправильной эксплуатации, хранения, небрежного и неправильного обращения, несчастных случаев и пренебрежения положениями, не покрываются гарантией.

Неуполномоченное техническое обслуживание или модификации

Данная гарантия не распространяется на дефекты и повреждения, ставшие причиной обслуживания, регулировки, установки, обслуживания, и модификаций любыми лицами, кроме представителей STANLEY® Engineered Fastening, или ее официальных сервисных центров.

Все остальные гарантии, явные или подразумеваемые, включая любые гарантии товарности или пригодности для конкретной цели, настоящим исключаются.

Если данный инструмент не соответствуют гарантии, немедленно верните инструмент в ближайший авторизованный сервисный центр. Чтобы получить список авторизованных сервисных центров компании STANLEY® Engineered Fastening в США и Канаде, свяжитесь с нами по бесплатному номеру (877) 364 2781.

Для пользователей вне США и Канады существует веб-сайт www.StanleyEngineeredFastening.com, на котором можно найти ближайший филиал STANLEY® Engineered Fastening.

STANLEY® Engineered Fastening обязуется бесплатно заменять любые компоненты устройства, имеющие дефект в результате использования несоответствующих материалов или работы низкого качества, и вернуть инструмент пользователю. Это является нашим единственным обязательством в рамках настоящей гарантии. Компания STANLEY® Engineered Fastening не несет ответственности за любые убытки и ущерб в результате приобретения или использования данного инструмента.

Зарегистрируйте свой заклепочник для потайных заклепок в Интернете

Для регистрации гарантии в Интернете, перейдите по адресу https://www.stanleyengineeredfastening.com/support/warranty-registration-form

Благодарим за выбор инструмента марки Stanley Assembly Technologies от STANLEY® Engineered Fastening.

Руководство по эксплуатации BLC40PB-35 доступно здесь:

https://www.stanleyengineeredfastening.com/en/tools/Power-Tools/BLC40PB-35-Battery-Powered-Tool

STANLEY
Engineered Fastening

Prevádzková príručka

BLC40PB-35 Lock Bolt Tool

Akumulátorové elektrické náradie

STANLEY
Assembly Technologies

Manual Number	Issue	C/N
TRM01497	1	202503-1

©2025 Stanley Black & Decker

Všetky práva vyhradené.

Uvedené informácie sa nesmú reprodukovať ani zverejňovať žiadnym spôsobom (elektronicky ani mechanicky) bez predchádzajúceho výslovného a písomného súhlasu od spoločnosti STANLEY Engineered Fastening®. Uvedené informácie vychádzajú z údajov známych v čase uvádzania tohto produktu na trh. Spoločnosť STANLEY Engineered Fastening® uplatňuje politiku kontinuálneho zdokonaľovania produktov a z uvedeného dôvodu môžu produkty podliehať zmenám. Uvedené informácie sa vzťahujú na produkt v stave, v akom bol dodaný spoločnosťou STANLEY Engineered Fastening®. Spoločnosť STANLEY Engineered Fastening® preto nebude niesť zodpovednosť za žiadne škody vyvstávajúce z odchýlok produktu od pôvodných špecifikácií.

Dostupné informácie boli zostavené s maximálnou starostlivosťou. Spoločnosť STANLEY Engineered Fastening® však nepreberá žiadnu zodpovednosť za akékoľvek chyby v týchto informáciách ani za dôsledky z nich vyplývajúce. Spoločnosť STANLEY Engineered Fastening® nepreberá zodpovednosť za škody vyvstávajúce z aktivít realizovaných tretími stranami. Pracovné názvy, obchodné názvy, registrované ochranné známky a pod. používané spoločnosťou STANLEY Engineered Fastening® sa nesmú považovať za bezplatné, a to v súlade s legislatívou týkajúcou sa ochrany ochranných známok.

Obsah

1 O tejto príručke ... 474
1.1 Skutočnosti týkajúce sa prezentácie ... 474
1.1.1 Definície: Bezpečnostné signálne slová a výstražné symboly ... 474
2 Pre vašu bezpečnosť ... 476
2.1 Všeobecné bezpečnostné pravidlá ... 476
2.2 Bezpečnosť pracovnej oblasti ... 476
2.3 Elektrická bezpečnosť ... 476
2.4 Osobná bezpečnosť ... 477
2.5 Používanie a starostlivosť o elektrické náradie ... 477
2.6 Používanie a starostlivosť o akumulátorové náradie ... 478
2.7 Servis ... 478
2.8 Ďalšie bezpečnostné informácie ... 478
2.9 Štítky a ikony ... 479
2.10 Dôležité bezpečnostné pokyny pre všetky nabíjačky batérií ... 480
2.11 Dôležité bezpečnostné pokyny pre všetky akumulátorové batérie ... 482
2.12 Špecifické bezpečnostné pokyny pre lítium-iónové (LI-ION) akumulátory ... 483
2.13 Reziduálne riziká ... 483
3 Špecifikácie ... 484
3.1 Technické údaje náradia ... 484
3.2 Špecifikácie akumulátorovej batérie a nabíjačky ... 484
3.3 Odhadovaný počet nitov na nabitie ... 485
3.4 Špecifikácie umiestňovania ... 485
3.5 Obsah balenia ... 485
3.6 Zoznam hlavných komponentov ... 486
4 Nastavenie náradia ... 488
4.1 Cieľové použitie ... 488
4.2 Mechanizmus ústia ... 489
4.3 Používateľské rozhranie ... 489
4.4 Nabíjačky ... 490
4.4.1 Nabíjanie batérie ... 491
4.4.2 Proces nabíjania ... 491
4.4.3 Lítium-iónové akumulátorové batérie ... 492
4.5 Akumulátorové batérie ... 492
5 Prevádzkový postup ... 494
5.1 Správna poloha ruky ... 494
5.2 Prevádzka náradia ... 494
6 Servis náradia ... 497
6.1 Častosť údržby ... 497
6.2 Čistenie ... 497
6.2.1 Vonkajšia časť náradia ... 497
6.2.2 Čistenie a servis zostavy ... 498
6.2.3 Pokyny na čistenie nabíjačky ... 498
6.3 Dobíjateľná akumulátorová batéria ... 498

7 Celkové zostavy 499
7.1 Podrobný nákres 499
7.2 Zoznam materiálov 500
8 Ochrana životného prostredia 502
9 Vyhlásenie o zhode 503
9.1 EÚ vyhlásenie o zhode 503
9.2 Vyhlásenie o zhode pre Spojené kráľovstvo 505
10 Chráňte svoju investíciu 507

1 O tejto príručke

1.1 Skutočnosti týkajúce sa prezentácie

1.1.1 Definície: Bezpečnostné signálne slová a výstražné symboly

Tento návod na obsluhu používa nasledujúce symboly a pojmy bezpečnostných upozornení, ktoré vás upozorňujú na nebezpečné situácie a riziko vzniku zranenia osôb alebo poškodenia majetku.

Výstrahy na začiatku časti

⚠ POZOR, OPATRNE

Typ a zdroj nebezpečenstva

Dôsledky ignorovania

⇒ Opatrenie na predchádzanie nebezpečenstvu

Výstraha v rámci časti

UPOZORNENIE! Typ a zdroj nebezpečenstva Dôsledky v prípade ignorovania. Opatrenie na predchádzanie nebezpečenstvu

Výstražný trojuholník

Výstražný trojuholník ⚠ označuje nebezpečenstvo smrti alebo zranenia osôb. Výstrahy bez výstražného trojuholníka označujú škody na majetku.

Signálne slovo

Signálne slovo označuje závažnosť nebezpečenstva:

Signálne slovo	Význam
⚠ NEBEZPEČENSTVO	Označuje situáciu s bezprostredným ohrozením, ktorá v prípade, ak sa jej nepredíde, spôsobí smrť alebo vážne ublíženie na zdraví
⚠ VÝSTRAHA	Označuje situáciu s potenciálnym ohrozením, ktorá v prípade, ak sa jej nepredíde, by mohla spôsobiť smrť alebo vážne ublíženie na zdraví
⚠ POZOR, OPATRNE	Označuje situáciu s potenciálnym ohrozením, ktorá v prípade, ak sa jej nepredíde, môže spôsobiť ľahké alebo stredne ťažké ublíženie na zdraví
UPOZORNENIE	Označuje praktiku nesúvisiacu s ublížením na zdraví, ktorá v prípade, ak sa nezabráni jej výskytu, môže spôsobiť majetkové škody.

Typ a zdroj nebezpečenstva

Tento odsek opisuje typ nebezpečenstva a jeho príčiny.

Dôsledky ignorovania

Tento odsek vysvetľuje, čo sa stane, ak sa nebezpečenstvu nezabráni.

Opatrenie na predchádzanie nebezpečenstvu

V týchto odsekoch sa uvádza, ako možno predchádzať nebezpečenstvu. Tieto opatrenia sa musia bezpodmienečne vykonať!

2 Pre vašu bezpečnosť

Tento návod na použitie si musí prečítať každá osoba, ktorá inštaluje alebo prevádzkuje toto náradie, pričom je povinná venovať zvýšenú pozornosť nasledujúcim bezpečnostným upozorneniam a pokynom.

Nesprávna obsluha alebo údržba tohto produktu môže spôsobiť vážne ublíženie na zdraví a majetkové škody. Pred zahájením používania tohto vybavenia si preštudujte všetky varovania a prevádzkové pokyny a dodržiavajte ich. Pri používaní elektrického náradia ste povinný kvôli zníženiu rizika ublíženia na zdraví dodržiavať bezpečnostné opatrenia.

2.1 Všeobecné bezpečnostné pravidlá

⚠ VÝSTRAHA

Prečítajte si všetky bezpečnostné upozornenia, pokyny, ilustrácie a špecifikácie dodané s týmto elektrickým náradím.

Nedodržanie všetkých nižšie uvedených pokynov môže mať za následok zásah elektrickým prúdom, požiar a/alebo vážne zranenie.

Všetky varovania a pokyny si uschovajte pre referenciu do budúcnosti

Pojem „elektrické náradie“ vo varovaniach sa vzťahuje na sieťovo ovládané (káblové) elektrické náradie alebo akumulátorom napájané (bezdrôtové) elektrické náradie.

2.2 Bezpečnosť pracovnej oblasti

1. Pracovnú oblasť udržiavajte čistú a dobre osvetlenú. Neupratané alebo neosvetlené oblasti privolávajú nehody.
2. Elektrický nástroj nepoužívajte vo výbušných ovzdušiach, ako napríklad v prítomnosti horľavých kvapalín, plynov alebo prachu. Elektrické nástroje vytvárajú iskry, ktoré môžu zapáliť prach alebo výpary.
3. Počas prevádzky elektrického nástroja udržiavajte deti a okolostojace osoby mimo dosahu. Rozptýlenia môžu spôsobiť stratu ovládania.

2.3 Elektrická bezpečnosť

Prečítajte si všetky pokyny:

1. Zástrčka elektrického náradia sa musí zhodovať so zásuvkou. Zástrčku nikdy nijakým spôsobom neupravujte. Nepoužívajte žiadne konektory s uzemneným elektrickým náradím. Neupravené zástrčky a vyhovujúce zásuvky znižujú riziko zásahu elektrickým prúdom.
2. Zabráňte kontaktu tela s uzemnenými povrchmi, ako napríklad rúrami, chladičmi, varičmi a chladničkami. V prípade uzemnenia vášho tela tam existuje riziko zásahu elektrickým prúdom.
3. Elektrický nástroj nevystavujte dažďu ani mokrým podmienkam. Voda, ktorá sa dostane do elektrického nástroja, zvýši riziko zásahu elektrickým prúdom.

4. S káblom nezaobchádzajte hrubým spôsobom. Kábel nikdy nepoužívajte na držanie, ťahanie, ani odpájanie nabíjačky elektrického náradia. Kábel udržiavajte preč od tepla, oleja, ostrých okrajov alebo pohyblivých častí. Poškodené alebo zamotané káble zvyšujú riziko zásahu elektrickým prúdom.
5. Pri používaní elektrického náradia vonku používajte predlžovací kábel vhodný na vonkajšie použitie. Používanie vhodného kábla na vonkajšie používanie znižuje riziko zásahu elektrickým prúdom.

2.4 Osobná bezpečnosť

1. Pri prevádzke elektrického nástroja zostaňte ostražití, sledujte čo robíte a používajte zdravý rozum. Elektrický nástroj nepoužívajte, keď ste unavení alebo pod vplyvom drog, alkoholu alebo liekov. Chvíľka nepozornosti počas prevádzky elektrických nástrojov môže mať za následok vážne zranenie osôb.
2. Používajte osobné ochranné prostriedky. Vždy majte nasadenú ochranu zraku. Ochranné vybavenie, ako je protiprachová maska, protišmyková bezpečnostná obuv, ochranná prilba alebo ochrana sluchu používané za účelom zaistenia vhodných podmienok, znižujú počet zranení osôb.
3. Predchádzajte neúmyselnému spusteniu. Pred pripojením k napájaciemu zdroju a/alebo akumulátoru, dvíhaním alebo prenášaním nástroja sa uistite, že je vypínač vo vypnutej polohe. Prenášanie elektrických nástrojov s prstom na spínači alebo pod prúdom a so zapnutým spínačom lákajú nehody.
4. Pred zapnutím elektrického nástroja vyberte všetky nastavovacie kľúče alebo spínače. Kľúč alebo kľúčik, ktorý necháte pripojený k otočným častiam elektrického nástroja, môže spôsobiť zranenie osôb.
5. Príliš sa nenaťahujte. Vždy zachovávajte správnu oporu pod nohami a rovnováhu. To umožňuje lepšiu kontrolu nad elektrickým náradím v neočakávaných situáciách.
6. Správne sa oblečte. Nepoužívajte voľný odev ani šperky. Vlasy, oblečenie a rukavice udržiavajte mimo pohyblivých častí. Voľné oblečenie, šperky alebo dlhé vlasy sa môžu zachytiť do pohyblivých častí.
7. Ak sú k dispozícii zariadenia na pripojenie zariadení na odsávanie prachu a zberných zariadení, skontrolujte, či sú pripojené a správne používané. Použitie zariadenia na zber prachu môže znížiť nebezpečenstvo súvisiace s prachom.
8. Nedovoľte, aby vám znalosť získaná pri častom používaní nástrojov umožnila stať sa spokojným a ignorovať zásady bezpečnosti nástroja. Neopatrná činnosť môže v priebehu zlomku sekundy spôsobiť vážne zranenie.

2.5 Používanie a starostlivosť o elektrické náradie

1. Nevyvíjajte zbytočnú silu na elektrické náradie. Použite správny elektrický nástroj pre vašu potrebu. Správny elektrický nástroj urobí prácu lepšie a bezpečnejšie rýchlosťou, na ktorú je navrhnutý.
2. Elektrický nástroj nepoužívajte, ak ho spínač nezapne a nevypne. Každý elektrický nástroj, ktorý sa nedá ovládať pomocou spínača, je nebezpečný a musí sa opraviť.
3. Pred vykonaním akýchkoľvek úprav, výmeny príslušenstva alebo uložením elektrického náradia odpojte zástrčku od napájacieho zdroja a/alebo akumulátor od elektrického nástroja. Takéto preventívne opatrenia znižujú riziko náhodného spustenia elektrického nástroja.
4. Elektrické náradie v pohotovostnom režime skladujte mimo dosahu detí a nedovoľte osobám, ktoré nie sú oboznámené s elektrickým nástrojom alebo týmto návodom, aby používali elektrický nástroj. V rukách neškolených používateľov sú elektrické nástroje nebezpečné.
5. Udržiavajte elektrické náradie. Kontrolujte nesprávne zarovnanie alebo uviaznutie pohyblivých častí, zlomenie častí a akékoľvek iné okolnosti, ktoré môžu mať vplyv na prevádzku elektrických nástrojov. Ak sa elektrické náradie poškodí, pred použitím si ho nechajte opraviť. Mnoho nehôd vzniká v dôsledku nedostatočnej údržby elektrického náradia.
6. Rezacie nástroje udržiavajte ostré a čisté. Správne udržiavané rezacie nástroja s ostrými reznými ostriami sú menej náchylné na uviaznutie a ich ovládanie je jednoduchšie.
7. Elektrické náradie, príslušenstvo a vrtáky nástroja atď. používajte v súlade s týmto návodom, berúc do úvahy pracovné podmienky a prácu, ktorú treba vykonať. Použitie elektrického náradia na činnosti, ktoré sú iné ako určené, môže viesť k nebezpečnej situácii.
8. Rukoväte a uchopovacie povrchy udržiavajte suché, čisté a bez nánosov oleja či mastnoty. Klzné rukoväte a uchopovacie povrchy neumožňujú bezpečnú manipuláciu a ovládanie nástroja v neočakávaných situáciách

2.6 Používanie a starostlivosť o akumulátorové náradie

1. Dobíjajte výlučne pomocou nabíjačky špecifikovanej výrobcom. Nabíjačka, ktorá je vhodná pre jeden typ akumulátorovej batérie, môže vytvoriť riziko požiaru, keď sa použije s inou akumulátorovou batériou.
2. Elektrické nástroje používajte len so špecificky navrhnutými akumulátorovými batériami. Používanie akýchkoľvek iných akumulátorových batérií môže vyvolávať riziko zranenia a požiaru.
3. Keď sa akumulátorová batéria nepoužíva, uchovajte ju z dosahu iných kovových objektov, ako napríklad sponiek na papier, mincí, kľúčov, klincov, skrutiek alebo iných malých kovových objektov, ktoré dokážu vytvoriť spojenie od jedného pólu k druhému. Vzájomné vyskratovanie pólov akumulátora môže spôsobiť popáleniny alebo požiar.
4. Pri hrubom používaní môže dôjsť k vytečeniu kvapaliny z akumulátora; v takomto prípade sa kvapaliny nedotýkajte. Ak nedopatrením dôjde ku kontaktu, opláchnite vodou. Ak sa kvapalina dostane do kontaktu s očami, vyhľadajte aj lekársku pomoc. Kvapalina uniknutá z akumulátora môže spôsobiť podráždenie alebo popálenie.
5. Nepoužívajte akumulátorovú batériu alebo náradie, ktoré je poškodené alebo bolo upravované. Poškodené alebo upravené batérie môžu vykazovať nepredvídateľné správanie, ktoré môže spôsobiť požiar, výbuch alebo riziko zranenia.
6. Akumulátorovú batériu alebo náradie nevystavujte ohňu alebo nadmerným teplotám. Vystavenie ohňu alebo teplote prevyšujúcej 130 °C môže spôsobiť výbuch.
7. Dodržujte všetky pokyny týkajúce sa nabíjania a akumulátorovú batériu ani náradie nenabíjajte mimo teplotného rozsahu, ktorý je uvedený v návode na používanie. Nesprávne nabíjanie alebo nabíjanie pri teplotách mimo uvedeného rozsahu môže poškodiť batériu a zvýšiť riziko požiaru.

2.7 Servis

1. Servis elektrického nástroja by mal vykonávať kvalifikovaný opravár, ktorý používa výlučne identické náhradné diely. Týmto sa zaručí, že sa zachová bezpečnosť elektrického nástroja.
2. Nikdy neopravujte poškodené akumulátorové batérie. Servis akumulátorových batérií smie vykonávať iba výrobca alebo autorizovaní poskytovatelia servisu.

2.8 Ďalšie bezpečnostné informácie

⚠ POZOR, OPATRNE

Náradie nikdy nijakým spôsobom neupravujte

Každá úprava nástroja bude mať za následok stratu všetkých záruk. Zmena môže predstavovať riziko poškodenia majetku a/alebo vážneho rizika zranenia pre používateľa.

⚠ POZOR, OPATRNE

Vždy noste certifikované bezpečnostné vybavenie

Vždy používajte bezpečnostné okuliare. Bežné okuliare nie sú bezpečnostné okuliare. Ak je prevádzka prašná, použite tvárovú masku alebo protiprachovú masku. Vždy noste certifikované bezpečnostné vybavenie:

⇒ ochrana zraku ANSI Z87.1 (CAN/CSA Z94.3),

⇒ ochrana sluchu ANSI S12.6 (S3.19),

⇒ Ochrana dýchacích ciest NIOSH/OSHA/MSHA.

⚠ POZOR, OPATRNE

Vždy používajte ochranu sluchu

Pri používaní vždy používajte vhodnú ochranu sluchu, ktorá zodpovedá ANSI S12.6 (S3.19). Za určitých podmienok a dĺžky používania môže hluk z tohto produktu prispievať k strate sluchu.

⚠ POZOR, OPATRNE

Nebezpečenstvo zakopnutia o náradie alebo pádu

Keď sa náradie nepoužíva, položte ho na bočnú stranu na stabilný povrch, z ktorého sa nemôže prevrátiť alebo spadnúť. Niektoré náradie s veľkými akumulátorovými batériami bude stáť priamo na akumulátorovej batérii, ale dá sa ľahko prevrátiť.

⚠ POZOR, OPATRNE

Nesprávne používanie postroja môže spôsobiť vážne zranenie

Predchádzanie zraneniam:

⇒ Počas používania sa uistite, že je postroj bezpečne a správne upevnený. Nepoužívajte postroj s poškodeným popruhom alebo prackami.

1. Nepoužívajte na iné ako dizajnom predurčené použitie, ktorým je umiestňovanie slepých nitov STANLEY Engineered Fastening®.
2. Používajte len diely, nity a príslušenstvo odporúčané výrobcom.
3. Náradie nepoužívajte hrubým spôsobom, nedovoľte, aby spadlo na zem ani ho nepoužívajte ako kladivo.
4. Rukoväte udržiavajte suché, čisté a bez nánosov oleja či mastnoty.
5. Nikdy nenechávajte pracovný nástroj bez dozoru a odpojte batériu, keď sa nástroj nepoužíva.
6. Pred pripojením k napájaciemu zdroju a/alebo akumulátorovej batérii, dvíhaním alebo prenášaním nástroja držte ruky mimo spúšte.
7. Neobsluhujte náradie, ktoré je nasmerované na iné osoby.
8. Neprevádzkujte náradie s odňatým puzdrom ústia.
9. Nečistoty a cudzie látky držte v bezpečnej vzdialenosti od vzduchových prieduchov náradia, keďže v opačnom prípade by došlo k poruche náradia.

2.9 Štítky a ikony

Označenia na náradí

Umiestnenie kódu dátumu

Dátumový kód, ktorý pozostáva z roka, mesiaca a miesta výroby, je vytlačený na povrchu puzdra, ktoré vytvára upevňovací spoj medzi náradím a akumulátorom.

Štítky na náradí, nabíjačke a akumulátorovej batérii

Okrem piktogramov, ktoré sa používajú v tomto návode, sa na štítkoch na nástroji, nabíjačke a akumulátorovej batérii môžu nachádzať nasledujúce piktogramy.

	Pred použitím si prečítajte návod na používanie.		Nevystavujte kontaktu s vodou.
	Pred použitím si prečítajte návod na používanie.		Okamžite vymeňte chybné káble.
	Používajte ochranu zraku.		Problém so sieťovým napájaním.
	Používajte ochranu sluchu.		Problém s akumulátorom alebo nabíjačkou.
	Používajte ochranu dýchacích ciest.		Neskúmajte pomocou vodivých objektov.
	Akumulátor sa nabíja.	+40°c +4°c	Nabíjajte len v rozsahu 4 °C až 40 °C.
	Akumulátor je nabitý.		Akumulátorovú batériu likvidujte s patričným ohľadom na životné prostredie.
	Oneskorenie pri teplom/studenom akumulátore.		Akumulátorovú batériu nespaľujte.
Li Ion	Nabíja lítium-iónové akumulátory.		Čas nabíjania nájdete v časti Technické údaje.
	Len pre interiérové použitie.		Nenabíjajte poškodené akumulátorové batérie.
	Viditeľné žiarenie. Nepozerajte sa do svetla.		Symbol nebezpečenstva zásahu elektrickým prúdom.
	Akumulátorové batérie DEWALT®/POP®Avdel® nabíjajte len s určenými nabíjačkami DEWALT®/POP®Avdel®. Nabíjanie iných akumulátorových batérií, ako sú určené batérie DEWALT®/POP®Avdel® pomocou nabíjačky DEWALT®/POP®Avdel® môže spôsobiť ich výbuch alebo viesť k iným nebezpečným situáciám.		Vaša nabíjačka DEWALT® má dvojitú izoláciu v súlade s normou EN60335, preto sa nevyžaduje žiadny uzemňujúci kábel.

2.10 Dôležité bezpečnostné pokyny pre všetky nabíjačky batérií

Tieto pokyny si uschovajte:

Táto príručka obsahuje dôležité bezpečnostné a prevádzkové pokyny pre kompatibilné nabíjačky batérií (pozrite si technické údaje).

⚠ VÝSTRAHA

Úraz elektrickým prúdom spôsobený kvapalinou

Nebezpečenstvo zásahu elektrickým prúdom. Zabráňte preniknutiu akejkoľvek kvapaliny do nabíjačky. Môže to spôsobiť zásah elektrickým prúdom.

⚠ VÝSTRAHA

Úraz elektrickým prúdom alebo požiar

Zníženie rizika zranení:

⇒ Odporúčame použiť zariadenie zvyškového prúdu s klasifikáciou zvyškového prúdu 30 mA alebo menej.

⚠ POZOR, OPATRNE

Nebezpečenstvo popálenia

Zníženie rizika zranení:

⇒ Dobíjajte iba dobíjateľné batérie DEWALT®. Iné typy akumulátorov môžu vybuchnúť a spôsobiť fyzické zranenie a škodu.

⚠ POZOR, OPATRNE

Riziká hrania sa detí so zariadeniami

Zníženie rizika zranení:

⇒ Deti by mali byť pod dohľadom, aby sa zaručilo, že sa so spotrebičom nebudú hrať.

UPOZORNENIE

Za určitých okolností sa odhalené nabíjacie kontakty v nabíjačke môžu pri zapojení do sieťového napájania vyskratovať cudzím materiálom. Cudzie vodivé materiály, ale neobmedzujúce sa len na drôtenky, hliníkovú fóliu alebo akékoľvek nahromadenia kovových častíc, by sa mali uchovať mimo otvorov v nabíjačke. Keď nie je v priečinku zapojená akumulátorová batéria, tak vždy odpojte nabíjačku od sieťového napájania. Pred pokusom o vyčistenie nabíjačku odpojte.

1. Pred použitím nabíjačky si prečítajte všetky pokyny a výstražné označenia na nabíjačke, akumulátorovej batérii a na produkte používajúcom akumulátorovú batériu.
2. Nepokúšajte sa akumulátorovú batériu nabíjať pomocou akýchkoľvek iných nabíjačiek, ako sú tie, ktoré sú uvedené v tomto návode. Nabíjačka a akumulátorová batéria sú špeciálne navrhnuté, aby spoločne fungovali.
3. Tieto nabíjačky nie sú navrhnuté na akékoľvek iné použitie ako nabíjanie dobíjateľných batérií ®. Akékoľvek iné použitie môže spôsobiť riziko požiaru, zásahu elektrickým prúdom alebo usmrtenia elektrickým prúdom.
4. Nabíjačku nevystavujte dažďu ani snehu.
5. Pri odpájaní nabíjačky ju ťahajte za zástrčku a nie za kábel. Týmto obmedzíte riziko poškodenia elektrickej zásuvky a kábla.
6. Uistite sa, že sa kábel nachádza tak, aby sa na neho nestúpalo, nezakopávalo sa o neho, prípadne sa o neho nedalo potknúť, pretože v opačnom prípade sa môže poškodiť alebo narušiť.
7. Na nabíjačku nedávajte žiadne predmety alebo nabíjačku neumiestňujte na mäkký povrch, ktorý môže blokovať vetracie otvory a spôsobiť nadmerné vnútorné teplo. Nabíjačku umiestnite na miesto, ktoré je z dosahu akéhokoľvek zdroja tepla. Nabíjačka sa ochladzuje prostredníctvom otvorov na hornej a spodnej strane puzdra.
8. Nepoužívajte nabíjačku s poškodeným káblom alebo zástrčkou – okamžite ich nechajte vymeniť.

9. Nabíjačku nepoužívajte, ak bola zasiahnutá silnou ranou, ak spadla alebo ak došlo k jej akémukoľvek inému poškodeniu. Zaneste ju do autorizovaného servisného strediska.
10. Nabíjačku nerozoberajte. Zaneste ju do autorizovaného servisného strediska, ak je potrebný jej servis alebo oprava. Nesprávne opätovné zloženie môže spôsobiť riziko zásahu elektrickým prúdom, usmrtenie elektrickým prúdom alebo požiar.
11. Pred pokusom o akékoľvek čistenie odpojte nabíjačku od zásuvky. Toto zníži riziko zásahu elektrickým prúdom. Odpojenie akumulátorovej batérie toto riziko nezníži.
12. Nikdy sa nepokúšajte naraz spojiť dve nabíjačky.
13. Nabíjačka je navrhnutá tak, aby fungovala na bežné elektrické napájanie v domácnosti (obráťte sa na technické údaje nabíjačky). Nepokúšajte sa ju používať pri akomkoľvek inom napätí. Toto sa nevzťahuje na autonabíjačku.
14. Nepoužívajte predlžovací kábel, pokiaľ to nebude úplne potrebné. Použitie nevhodného predlžovacieho kábla by mohlo spôsobiť riziko požiaru, zásahu elektrickým prúdom alebo usmrtenia elektrickým prúdom.

2.11 Dôležité bezpečnostné pokyny pre všetky akumulátorové batérie

Pri objednávaní náhradných akumulátorových batérií nezabudnite uviesť katalógové číslo a napätie.

Akumulátorová batéria nie je pri vybratí z balenia plne nabitá. Pred použitím akumulátorovej batérie a nabíjačky si prečítajte nižšie uvedené bezpečnostné pokyny. Následne postupujte podľa uvedených postupov nabíjania.

Prečítajte si všetky pokyny

1. Akumulátor nenabíjajte alebo nepoužívajte vo výbušných ovzdušiach, ako napríklad v prítomnosti horľavých kvapalín, plynov alebo prachu. Vloženie alebo vybratie akumulátora z nabíjačky môže vznietiť prach alebo výpary.
2. Akumulátorovú batériu nikdy nasilu netlačte do nabíjačky. Akumulátorovú batériu žiadnym spôsobom neupravujte, aby sa dala vložiť do nekompatibilnej nabíjačky, pretože akumulátorová batéria môže vybuchnúť a spôsobiť vážne fyzické zranenie.
3. Akumulátorové batérie nabíjajte výlučne pomocou určených nabíjačiek spoločnosti DEWALT®.
4. Nestriekajte ani neponárajte do vody alebo do iných kvapalín.
5. Náradie alebo akumulátorovú batériu neskladujte alebo nepoužívajte na miestach, kde teplota môže dosiahnuť alebo prekročiť 40 °C (ako napríklad vonkajšie prístrešky alebo kovové budovy počas leta). Na dosiahnutie najlepšej životnosti skladujte akumulátorové batérie na chladnom a suchom mieste.
6. Keď sa akumulátorová batéria nepoužíva, uchovajte ju z dosahu iných kovových objektov, ako napríklad sponiek na papier, mincí, kľúčov, klincov, skrutiek alebo iných malých kovových objektov, ktoré dokážu vytvoriť spojenie od jedného pólu k druhému.
7. Akumulátory nezahadzujte do vody.

⚠ VÝSTRAHA

Nebezpečenstvo požiaru. Akumulátorovú batériu za žiadnych okolností neotvárajte. Ak sa obal akumulátorovej batérie rozpraskol alebo poškodil, nevkladajte ju do nabíjačky. Akumulátorovú batériu nedrvte, nepúšťajte alebo nepoškodzujte. Nepoužívajte akumulátorovú batériu alebo nabíjačku, ktoré boli vystavené ostrému nárazu, spadli, prešlo sa cez ne alebo sa akýmkoľvek spôsobom poškodili (t. j. prerazili sa klincom, udreli kladivom, skočilo sa na ne). Môže to spôsobiť zásah elektrickým prúdom alebo usmrtenie elektrickým prúdom. Poškodené akumulátorové batérie by sa mali vrátiť do servisného strediska za účelom recyklácie.

⚠ VÝSTRAHA

Nebezpečenstvo požiaru. Akumulátorovú batériu neskladujte alebo neprenášajte tak, že sa kovové objekty môžu dostať do kontaktu s odhalenými pólmi akumulátora. Pri preprave jednotlivých akumulátorových batérii sa uistite, že póly akumulátora sú chránené a dobre odizolované od materiálov, ktoré by mohli medzi nimi vytvoriť kontakt a spôsobiť skrat.

⚠ POZOR, OPATRNE

Keď sa náradie nepoužíva, položte ho na bočnú stranu na stabilný povrch, z ktorého sa nemôže prevrátiť alebo spadnúť. Niektoré náradie s veľkými akumulátorovými batériami bude stáť priamo na akumulátorovej batérii, ale dá sa ľahko prevrátiť.

2.12 Špecifické bezpečnostné pokyny pre lítium-iónové (LI-ION) akumulátory

1. Akumulátorovú batériu nespaľujte, a to ani vtedy, ak je vážne poškodená alebo kompletne opotrebovaná. Akumulátorová batéria môže v ohni vybuchnúť. Pri spaľovaní lítium-iónových akumulátorových batérií sa vytvárajú toxické výpary a materiály.
2. Ak sa obsah batérie dostane do kontaktu s pokožkou, okamžite umyte oblasť jemným mydlom a vodou. Ak sa kvapalina z akumulátora dostane do oka, otvorené oko vyplachujte vodou po dobu 15 minút alebo dovtedy, kým neprestane podráždenie. Ak je potrebná lekárska starostlivosť, elektrolyt batérie sa skladá zo zmesi tekutých organických karbonátov a lítiových solí.
3. Obsah článkov akumulátora môže spôsobiť podráždenie dýchacieho ústrojenstva. Zabezpečte prísun čerstvého vzduchu. Ak príznaky pretrvávajú, vyhľadajte lekársku starostlivosť.

⚠ VÝSTRAHA

Nebezpečenstvo popálenia v dôsledku kvapaliny z batérie

Kvapalina v akumulátore môže byť horľavá, ak sa vystaví iskrám alebo plameňu.

2.13 Reziduálne riziká

Aj napriek použitiu príslušných bezpečnostných nariadení a implementácie bezpečnostných zariadení sa niektorým zvyškovým rizikám nedá vyhnúť. Medzi ne patrí:

- Poškodenie sluchu.
- Riziko fyzického zranenia spôsobeného odletujúcimi časticami.
- Riziko popálenín z dôvodu nadmerného zahrievania príslušenstva počas prevádzky.
- Riziko fyzického zranenia spôsobeného dlhodobým používaním.

3 Špecifikácie

UPOZORNENIE

Za žiadnych okolností sa nesmú vykonávať žiadne údržbárske ani servisné úkony okrem výmeny mechanizmu ústia.

3.1 Technické údaje náradia

Špecifikácie	Jednotka	BLC40PB-35
Napätie	Napätie jednosmerného prúdu	Nom. 18 (max. 20)
Typ		3
Typ batérie		Li-ion
Hmotnosť (bez akumulátorovej batérie)	kg [libier]	4,7

Celkové hodnoty hluku a vibrácií (súhrn skúšobného vektoru) určené podľa EN 60745-1 a EN 62841-1:

Špecifikácie	Jednotka	Hodnota
LPA (akustický tlak)	dB(A)	82
KPA (odchýlka akustického tlaku)	dB(A)	2
LWA (zvukový výkon)	dB(A)	90
KWA (odchýlka akustického výkonu)	dB(A)	2
Úroveň vibrácií Ah	m/s²	0,4
Odchýlka vibrácií K	m/s²	1,5

Špecifikácie	Jednotka	4,0 Ah	5,0 Ah
Hmotnosť	kg [libier]	5,35	5,35
Dĺžka	mm [palce]	361,1	361,1
Výška	mm [palce]	333,6	333,6
Záber	mm [palce]	40	
Sila v ťahu	N [lbf]	35000	
Rozsah nom. priemerov nitov	mm [palce]	AVBOLT Standard 5/16"	

3.2 Špecifikácie akumulátorovej batérie a nabíjačky

Akumulátorová batéria**	Jednotka	Hodnota
Typ batérie		Li-ion
Napätie	Napätie jednosmerného prúdu	Nom. 18 (max. 20)
Kapacita	Ah	4,0/5,0
Hmotnosť	kg [libier]	0,61/0,62
Doba nabíjania	min.	60/75

Nabíjačka**	Jednotka	NA	JP	QW/GB/XE/XD/KR	A9
Typ batérie		Li-ion	Li-ion	Li-ion	Li-ion
Sieťové napätie pre typ batérie	V AC	120	100	230	220
Vstupná frekvencia	Hz	60	50/60	50	50
Hmotnosť	kg [libier]	0,5	0,5	0,5	0,5

Poistky		
Európa	230 V náradie	10 A. sieťové napájanie
VB a Írsko	230 V náradie	3 A. v zástrčke

* Model BLC40PB-35 je kompatibilný s nasúvacími typmi lítium-iónových batérií DEWALT® 18 V alebo max. 20 V.

** Doba nabíjania je založená na nabíjacej jednotke DCB1104 DEWALT®.

3.3 Odhadovaný počet nitov na nabitie

Nom. priem. nitu	Batéria 4,0 Ah	Batéria 5,0 Ah
Ø 8,0 mm	320	440

UPOZORNENIE

Tieto hodnoty slúžia len ako pomocné hodnoty a predstavujú odhady založené na plne nabitej batérii. Výsledky sa môžu odlišovať v závislosti od materiálu nitu/stavu batérie a pracovnom prostredí.

3.4 Špecifikácie umiestňovania

Upevňovací prvok	
Typ	Rozmery
AVBOLT® Standard	5/16"

3.5 Obsah balenia

Popis	Katalógové číslo	BLC40PB-35-A91821	BLC40PB-35-A91822	BLC40PB-35-A9-B-KIT	BLC40PB-35-QW1822	BLC40PB-35-JP1822
Základné náradie	BLC40PB-35-B (TRM01501)	1	1	1	1	1
Nabíjačka	DCB1104	1	1	-	1	1
Batéria (4,0 Ah)	DCB182 alebo DCB204	1	2	-	2	2
Návod na použitie	TRM01497	1	1	1	1	1
Látkový postroj	TRM01589	-	1	-	1	1

Popis	Katalógové číslo	BLC40PB-35-A91821	BLC40PB-35-A91822	BLC40PB-35-A9-B-KIT	BLC40PB-35-QW1822	BLC40PB-35-JP1822
Popruh na rameno	N463971	-	1	-	1	1
Skrutkovač	60-821-23	1	1	-	1	1
Zostava mechanizmu ústia (AVBOLT® Standard 5/16")	72200-07700	1	1	-	-	-

UPOZORNENIE

Batéria a nabíjačka sa môžu líšiť v závislosti od dostupnosti/požiadaviek.

3.6 Zoznam hlavných komponentov

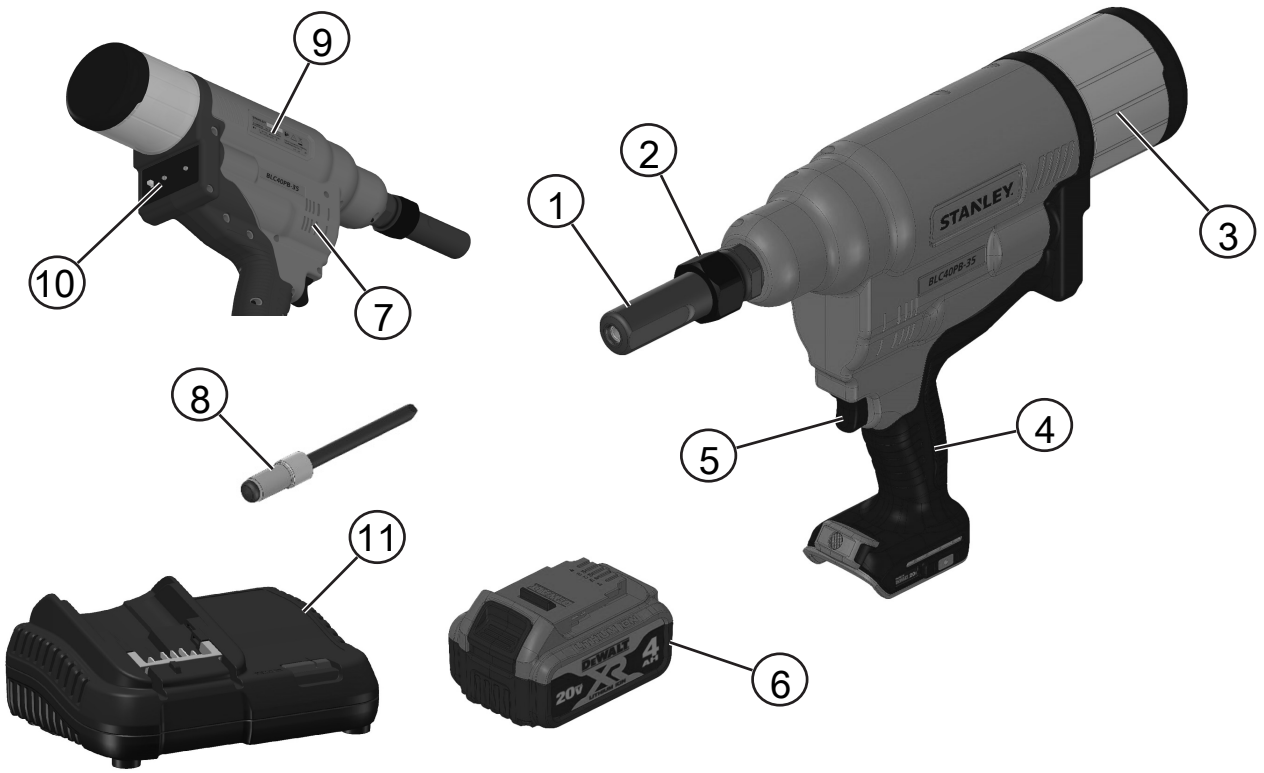

Obr. 1: Náradie na umiestňovanie nitov BLC40PB-35

1	Zostava mechanizmu ústia	2	Poistná matica
3	Zberač upevňovacích tŕňov	4	Rukoväť
5	Spúšť	6	Batéria (zobrazená je batéria s kapacitou 4,0 Ah)
7	Vetracie prieduchy	8	Nit
9	Č. modelu/sériové číslo	10	Používateľské rozhranie
11	Nabíjačka		

UPOZORNENIE

Označenie batérie môže byť 18 V alebo 20 V (max.) v závislosti od miestnej dostupnosti, náradie je kompatibilné s oboma variantmi Dewalt®.

4 Nastavenie náradia

4.1 Cieľové použitie

Toto náradie je určené na umiestňovanie slepých nitov STANLEY Engineered Fastening®.

UPOZORNENIE

Toto náradie smú používať len skúsení operátori

Nedovoľte deťom prísť do styku s náradím. Keď toto náradie používajú neskúsené osoby, je potrebný dohľad.

⇒ Tento prístroj nie je určený na použitie malými deťmi alebo telesne postihnutými osobami bez dozoru.

⇒ Tento produkt nie je určený na použitie osobami (vrátane detí), ktoré trpia zníženými fyzickými, zmyslovými alebo mentálnymi schopnosťami, nedostatkom skúseností, znalostí alebo zručností, ak nie sú pod dohľadom osoby zodpovednej za ich bezpečnosť. Deti sa nikdy nesmú nechať osamote s produktom.

UPOZORNENIE

Náradie nepoužívajte v mokrom stave alebo v prítomnosti horľavých kvapalín alebo plynov.

	Pred uvedením náradia do prevádzky si prečítajte všetky bezpečnostné varovania a pokyny.
	Pri používaní inštalačného vybavenia celý čas nepretržite noste schválenú ochranu sluchu a zraku.

⚠ VÝSTRAHA

Mohlo by dôjsť k poškodeniu alebo zraneniu.

Nikdy neupravujte elektrické náradie ani žiadnu jeho časť.

⚠ VÝSTRAHA

Pred nastavením náradia vždy odpojte akumulátorovú batériu.

Pred použitím

1. Vyberte príslušnú veľkosť zariadenia ústia a namontujte ho.
2. Uistite sa, že je batéria plne nabitá.
3. Do náradia vložte akumulátorovú batériu.
4. Rýchlo stlačte a pustite spúšť, aby ste nastavili náradie do úvodnej polohy.

4.2 Mechanizmus ústia

⚠ VÝSTRAHA

Pred nastavením náradia vždy odpojte akumulátorovú batériu.

Zostava mechanizmu ústia pre upevňovací prvok AVBOLT® Standard 5/16", číslo dielu: 07220-07700

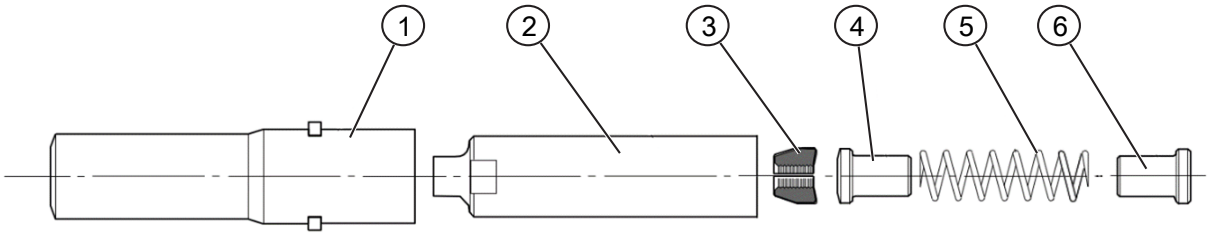

Obr. 2: Zostava mechanizmu ústia

Položka	Popis	Katalógové číslo
1	Kovadlinka	07220-07701
2	Klieština	07220-07702
3	Čeľuste	73411-03303
4	Zdvíhadlo	07220-07703
5	Pružina	07220-06305
6	Vodiaci prvok pružiny	07220-07704

Pokyny na montáž zostavy mechanizmu ústia:

1. Čeľuste (3) zľahka natrite molylítiovým mazivom.
2. Zostavte vodiaci prvok pružiny (6), pružinu (5) a zdvíhadlo (4). Postavte ich na koniec na rovný, plochý povrch.
3. Vyrovnajte tri čeľuste (3) na zdvíhadle (4).
4. Opatrne spustite klieštinu (2) nad zmontované komponenty.
5. Náradie držte nasmerované nadol. Zostavenú klieštinu úplne naskrutkujte na piest hlavy náradia. Dotiahnite vhodným kľúčom.
6. Umiestnite kovadlinku (1) na klieštinu (2) a na náradie.
7. Krúžok adaptéra umiestnite tak, aby drážka krúžku adaptéra zapadla do výstupkov kovadlinky (1).
8. Nasaďte poistnú maticu na kovadlinku a utiahnite ju na náradí pomocou vhodného kľúča.

Odporúčaný uťahovací moment pre poistnú maticu: 30 Nm – 50 Nm.

4.3 Používateľské rozhranie

Panel používateľského rozhrania na zadnej strane náradia pozostáva z prepínača na nastavenie sily, prepínača na nastavenie zdvihu (12) a dvoch otočných prepínačov (13).

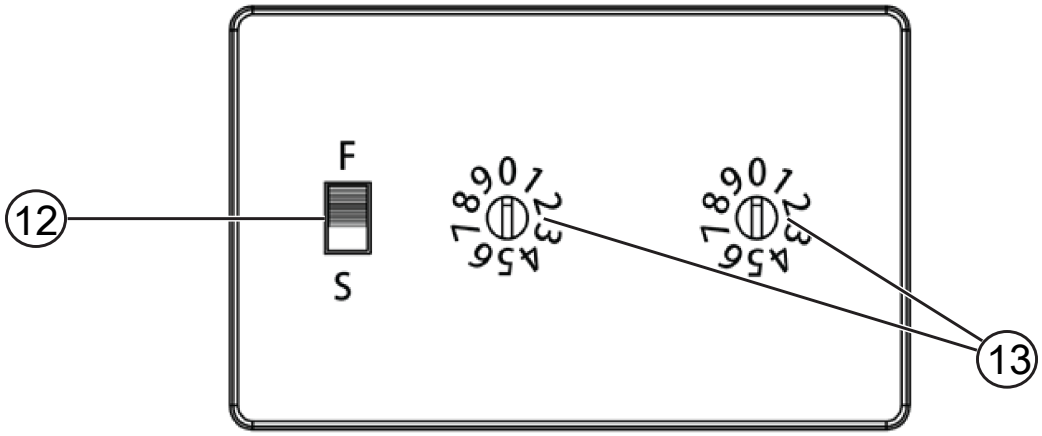

Obr. 3: Používateľské rozhranie

12 Prepínač sily a zdvihu	13 Otočné prepínače

Štandardný nit AVBOLT®

Pri použití štandardného nitu Avbolt nastavte oba otočné prepínače (13) na „0“ a „0“. Smery otočenia prepínača (13) je možné určiť pomocou dutej strany prepínača. Na otočenie prepínača (13) použite dodaný skrutkovač s plochou hlavou. Pri použití štandardného nitu Avbolt možno prepínač sily a zdvihu (12) nastaviť oboma spôsobmi.

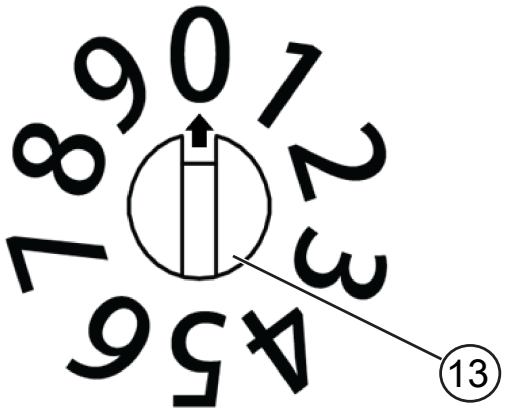

Obr. 4: Otočný prepínač

4.4 Nabíjačky

Vaše náradie používa nabíjačku DEWALT®. Pred použitím nabíjačky si nezabudnite prečítať všetky bezpečnostné pokyny. Nabíjačka nevyžaduje žiadne nastavenie a je navrhnutá, aby sa dala čo možno najľahšie ovládať.

4.4.1 Nabíjanie batérie

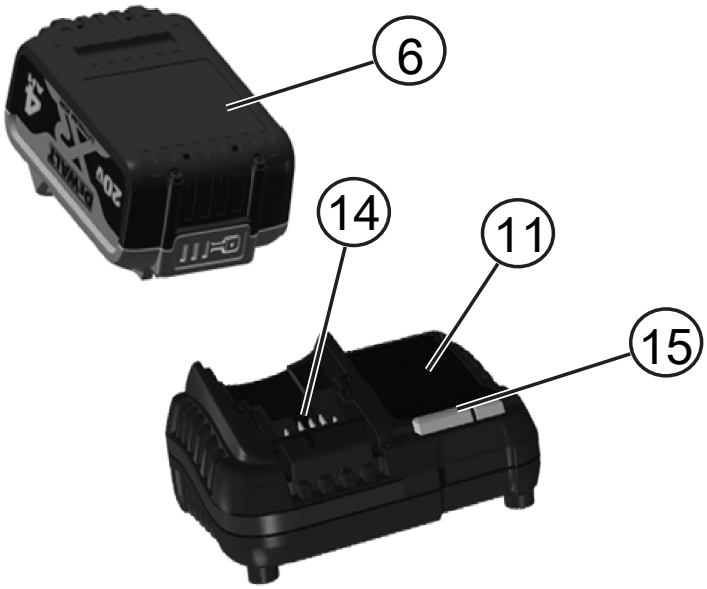

Obr. 5: Vloženie akumulátorovej batérie

6	Akumulátorová batéria	11	Nabíjačka
14	Pripojenie nabíjačky batérií	15	Kontrolka nabíjačky

1. Pred zapojením akumulátorovej batérie zapojte nabíjačku do vhodnej zásuvky. (Pozrite si špecifikácie nabíjačky)
2. Akumulátorovú batériu vložte do nabíjačky, pričom sa uistite, že akumulátorová batéria úplne zapadla do nabíjačky. Červená (nabíjacia) kontrolka bude nepretržite blikať, čím naznačuje spustenie procesu nabíjania.
3. Dokončenie nabíjania naznačí nepretržité rozsvietenie červenej kontrolky. Akumulátorová batéria je plne nabitá a môže sa použiť teraz alebo nechať v nabíjačke.
4. Ak chcete vybrať akumulátorovú batériu z nabíjačky, stlačte tlačidlo na uvoľnenie batérie na akumulátorovej batérii.

UPOZORNENIE

Na zaistenie maximálneho výkonu a životnosti lítium-iónových akumulátorových batérií pred prvým použitím úplne nabite akumulátorovú batériu.

4.4.2 Proces nabíjania

Stav nabíjania akumulátorovej batérie nájdete v nižšie uvedenej tabuľke.

Kontrolky nabíjania:		
	Nabíja sa	
	Plne nabité	
	Oneskorenie pri teplom/studenom akumulátore*	

Červená kontrolka bude naďalej blikať, ale sa počas tejto prevádzky rozsvieti žltá kontrolka. Keď akumulátorová batéria dosiahne primeranú teplotu, žltá kontrolka sa vypne a nabíjačka obnoví proces nabíjania.

Táto nabíjačka nebude nabíjať chybnú akumulátorovú batériu. Nabíjačka naznačí chybnú batériu tak, že sa nebude chcieť rozsvietiť alebo zobrazením vzoru blikania pre problémovú akumulátorovú batériu alebo nabíjačku.

UPOZORNENIE

Toto môže tiež znamenať problém s nabíjačkou. Ak nabíjačka naznačuje problém, zoberte nabíjačku a akumulátorovú batériu na otestovanie do autorizovaného servisného strediska.

Oneskorenie pri teplom/studenom akumulátore

Keď nabíjačka zaznamená akumulátor, ktorý je príliš teplý alebo príliš studený, automaticky spustí oneskorenie pri teplom/studenom akumulátore, kým akumulátor nedosiahne vhodnú teplotu. Nabíjačka následne automaticky prepne na režim nabíjania akumulátorovej batérie. Táto funkcia zaručuje maximálnu životnosť batérie. Studená akumulátorová batéria sa bude nabíjať pri približne polovičnej rýchlosti teplej akumulátorovej batérie. Akumulátorová batéria sa bude nabíjať pri danej pomalšej rýchlosti v rámci celého cyklu nabíjania a nevráti sa na maximálnu rýchlosť nabíjania ani potom, čo sa batéria zahreje.

4.4.3 Lítium-iónové akumulátorové batérie

Lítium-iónové náradie STANLEY Engineered Fastening® je navrhnuté so systémom elektronickej ochrany, ktorý ochráni batériu pred preťažením, prehriatím alebo hlbokým vybitím. Náradie sa automaticky vypne, ak sa zapojí systém elektronickej ochrany. Ak sa to stane, umiestnite lítium-iónovú batériu na nabíjačku, kým sa plne nenabije.

4.5 Akumulátorové batérie

Vkladanie a vyberanie akumulátorovej batérie z náradia

Obr. 6: Akumulátorová batéria

6	Akumulátorová batéria

UPOZORNENIE

Za účelom dosiahnutia najlepších výsledkov sa uistite, že akumulátorová batéria je plne nabitá. Náradie sa vypne bez upozornenia, keď sa batéria úplne vybije.

Montáž akumulátorovej batérie do rukoväti

1. Zarovnajte akumulátorovú batériu s koľajničkami vo vnútri rukoväti náradia.
2. Zasuňte ju do rukoväti, kým akumulátorová batéria pevne nezapadne do náradia a zaistite, aby sa neodpojila.

Vybratie akumulátorovej batérie z rukoväti

1. Zatlačte tlačidlo uvoľnenia batérie a pevne vytiahnite akumulátorovú batériu z rukoväti náradia.
2. Akumulátorovú batériu zasuňte do rukoväti tak, ako je popísané v časti Nabíjačka v tomto návode.

Odporúčania pre skladovanie

- Najlepšie miesto na skladovanie je také, ktoré je chladné a suché a mimo dosahu priameho slnečného svetla a nadmerného tepla alebo chladu. Za účelom optimálneho výkonu batérie a životnosti uskladnite akumulátorové batérie v prípade nepoužívania pri izbovej teplote.
- Pri dlhodobom uskladnení sa odporúča, aby ste skladovali plne nabitú akumulátorovú batériu na chladnom a suchom mieste mimo nabíjačky, čím sa dosiahnu optimálne výsledky.

UPOZORNENIE

Akumulátorové batérie by sa nemali skladovať úplne vybité. Akumulátorovú batériu bude pred použitím potrebné dobiť.

5 Prevádzkový postup

⚠ POZOR, OPATRNE

Vždy dodržujte bezpečnostné pokyny a platné nariadenia.

⚠ POZOR, OPATRNE

Na zníženie rizika vážneho fyzického zranenia odpojte akumulátorovú batériu predtým, ako vykonáte akékoľvek úpravy, prípade odpojíte/nainštalujete nadstavce alebo príslušenstvo. Náhodné spustenie môže spôsobiť zranenie.

⚠ POZOR, OPATRNE

Na zníženie rizika vážneho fyzického zranenia vždy používajte správnu polohu ruky.

⚠ POZOR, OPATRNE

Na zníženie rizika vážneho fyzického zranenia vždy držte náradie bezpečne s očakávaním nečakanej reakcie.

5.1 Správna poloha ruky

Správna poloha ruky vyžaduje jednu ruku na hlavnej rukoväti. Náradie je možné ovládať ľavou alebo pravou rukou.

5.2 Prevádzka náradia

Ak chcete umiestniť slepý nit, postupujte podľa nasledujúcich pokynov:

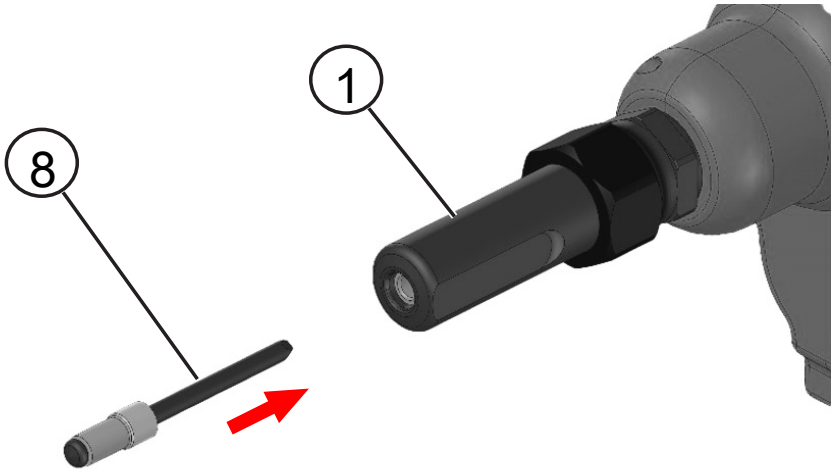

Obr. 7: Umiestnenie slepého nitu

1	Zostava mechanizmu ústia	8	Nit

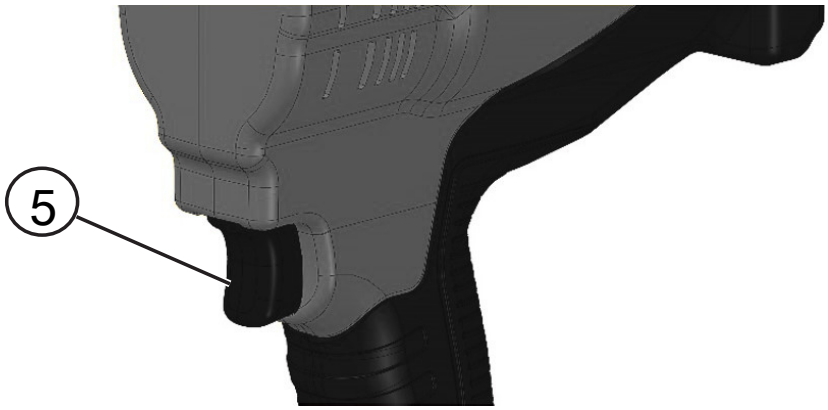

Obr. 8: Spúšť

5	Spúšť

1. V prípade nitov Avbolt Standard nastavte hodnotu používateľského rozhrania (číslo) na „0“ a „0“. pozrite kapitolu Používateľské rozhranie [▶ 489].
2. Umiestnite slepý nit do zostavy mechanizmu ústia.
3. Umiestnite náradie do správnej polohy.
4. Potiahnite a podržte stlačenú spúšť, kým sa nit úplne neumiestni na svoje miesto.
5. Po úplnom umiestnení slepého nitu sa náradie automaticky vráti do východiskovej polohy.
6. Uvoľnite spúšť.
7. Upínací tŕň sa pri vkladaní ďalšieho nitu do zostavy mechanizmu ústia alebo pri upevňovaní ďalšieho nitu vkladá do zberača upevňovacích tŕňov.

Ak uvoľníte spúšť pred dokončením nastavenia nitu, náradie sa vráti do východiskovej polohy. Ak sa nit úplne neupevnil, zopakujte predchádzajúce kroky.

Funkcia resetovania

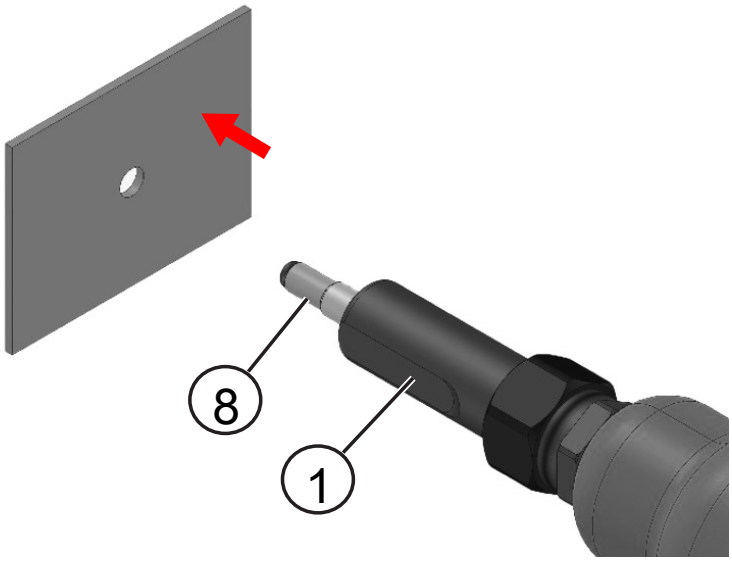

Obr. 9: Nit

1	Zostava mechanizmu ústia	8	Nit

Ak sa náradie nepresunie do svojej počiatočnej polohy po uvoľnení spúšte alebo sa zastaví počas nastavovania ťahu, resetujte náradie do východiskovej polohy tak, že rýchlo potiahnete a uvoľníte spúšť (5). Ak toto problém nevyrieši, vyberte batériu, znovu ju vložte a následne zopakujte predchádzajúci krok. Ak problém pretrváva, kontaktujte svojho miestneho servisného technika.

Vyprázdnenie zberača upevňovacích tŕňov

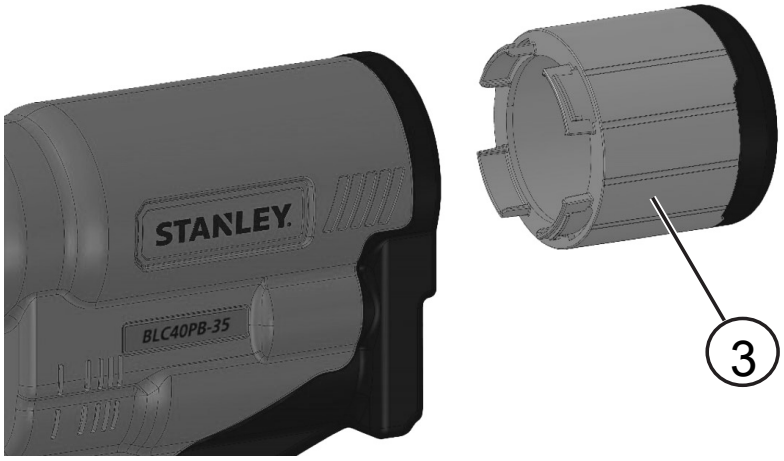

Obr. 10: Zberač upevňovacích tŕňov

3 Zberač upevňovacích tŕňov

Zberač upevňovacích tŕňov sa používa na zber použitých upevňovacích tŕňov. Zberač upevňovacích tŕňov je potrebné vyprázdňovať v závislosti od úrovne naplnenia zberača. Približne po 100 nitoch.

1. Zakloňte náradie dozadu, aby sa umožnilo vypadnutie použitých tŕňov do zberača upevňovacích tŕňov.
2. Ak chcete otvoriť zberač upevňovacích tŕňov (3), otáčajte ním proti smeru hodinových ručičiek.
3. Použité upevňovacie tŕne vysypte do vhodnej recyklačnej nádoby alebo odpadkového koša.
4. Ak chcete zatvoriť zberač upevňovacích tŕňov (3), otáčajte zberačom upevňovacích tŕňov v smere hodinových ručičiek, kým nezacvakne na miesto.

6 Servis náradia

6.1 Častosť údržby

Položka	Častosť
Všeobecná kontrola náradia	Denne
Čistenie a mazanie mechanizmu ústia	Denne alebo 5 000 umiestnení
Kontrola opotrebenia alebo poškodenia čeľustí	5 000 umiestnení
Kontrola opotrebenia alebo poškodenia kovadlinky	25 000 umiestnení
Kompletný servis náradia	150 000 umiestnení

Vyškolený personál je povinný vykonávať pravidelný servis a raz ročne alebo každých 150 000 cyklov (podľa toho, ktorý z prípadov nastane skôr) náradie podrobovať komplexnej prehliadke.

Po vykonaní servisu alebo údržby rýchlo stlačte a pustite spúšť, aby ste náradie nastavili do východiskovej polohy.

6.2 Čistenie

Pri čistení vybavenia vždy noste schválenú ochranu zraku a sluchu.

6.2.1 Vonkajšia časť náradia

Výstupné vetracie otvory motora (7) udržujte čisté bez prachu a špiny. Ak je to potrebné, použite vlhkú handričku, aby ste z výstupných vetracích otvorov odstránili prach a špinu. Vyfúknite špinu a prach z hlavného puzdra elektrického náradia tak často, ako budete vidieť nahromadenie špiny vo výstupných vetracích otvoroch (7) a okolo nich.

⚠ VÝSTRAHA

Pri vykonávaní tohto postupu majte nasadenú príslušnú ochranu zraku a schválenú protiprachovú masku

⚠ VÝSTRAHA

Na čistenie nekovových častí náradia nikdy nepoužívajte rozpúšťadlá ani iné agresívne chemikálie. Tieto chemikálie môžu oslabiť materiály používané na týchto dieloch. Použite handričku namočenú len do vody a jemného mydla. Nikdy nedovoľte, aby sa do náradia dostala voda; nikdy neponárajte žiadnu časť náradia do kvapaliny.

6.2.2 Čistenie a servis zostavy

Demontujte a vyčistite zostavu mechanizmu ústia. Osobitnú pozornosť venujte čeľustiam. Pred montážou namažte mazivom s obsahom sulfidu molybdéničitého. pozrite kapitolu Mechanizmus ústia [▸ 489] na montáž a demontáž.

6.2.3 Pokyny na čistenie nabíjačky

⚠ VÝSTRAHA

Nebezpečenstvo zásahu elektrickým prúdom. Pred čistením odpojte nabíjačku od sieťovej zásuvky.

Špinu a mastnotu môžete z exteriéru nabíjačky odstrániť pomocou handričky a nekovovej kefy. Nepoužívajte vodu alebo akékoľvek čistiace roztoky.

6.3 Dobíjateľná akumulátorová batéria

Táto akumulátorová batéria s dlhou životnosťou sa musí dobiť, keď nebude vedieť vytvoriť dostatočný výkon pri činnostiach, ktoré sa predtým jednoducho robili. Po skončení jej technickej životnosti ju likvidujte tak, aby ste neohrozili životné prostredie:

- Úplne vybite akumulátorovú batériu a potom ju vyberte z náradia.
- Lítium-iónové články sa dajú recyklovať. Zoberte ich k predajcovi alebo do miestnej recyklačnej stanice. Zozbierané akumulátorové batérie sa správne zrecyklujú alebo zlikvidujú.

7 Celkové zostavy

7.1 Podrobný nákres

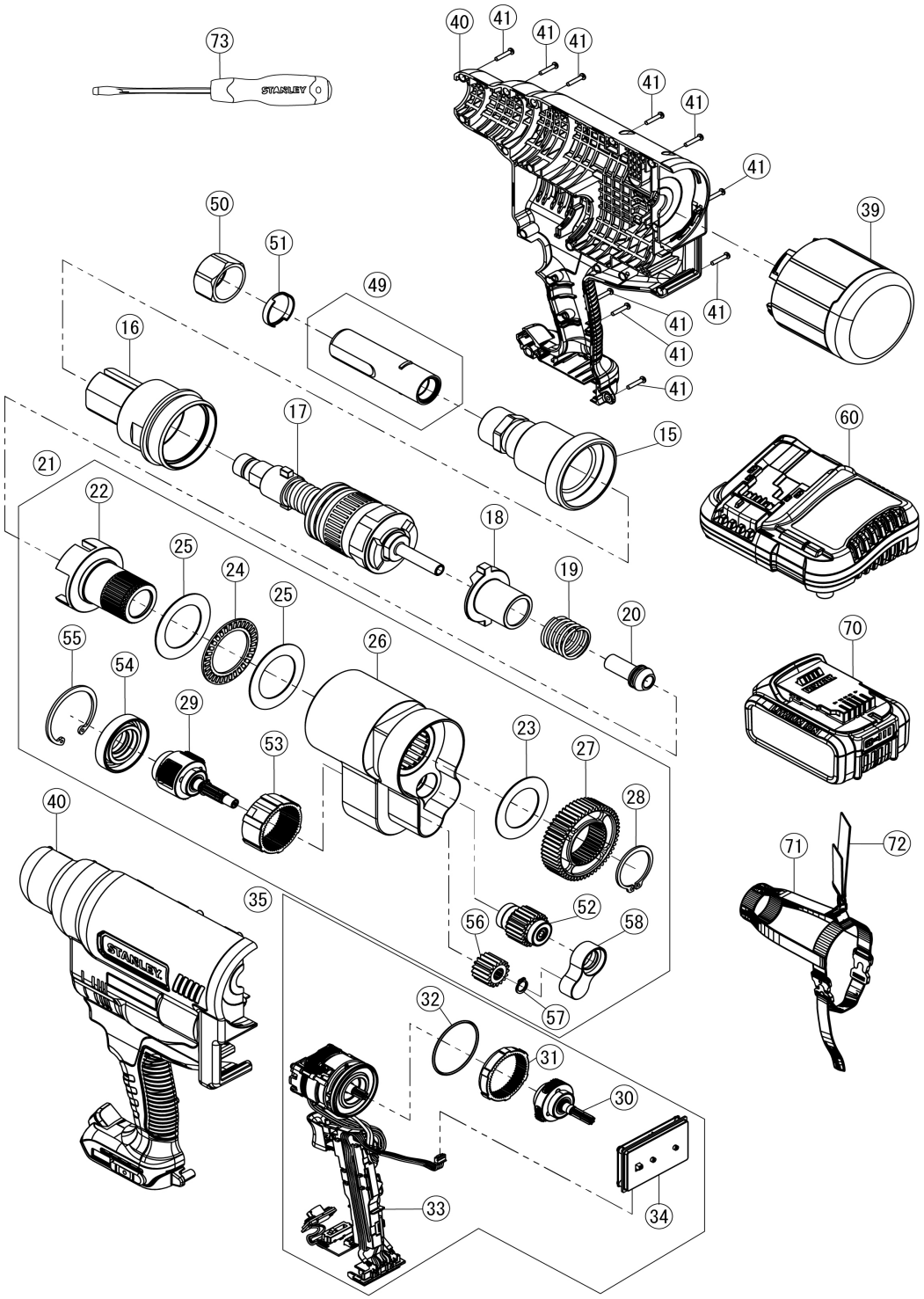

7.2 Zoznam materiálov

Číslo		Názov dielu	Katalógové číslo	Množstvo
15		ADAPTÉR KOVADLINKY	TRM01442	1
16		PUZDRO VALCOVEJ ČASTI	TRM01441	1
17		ZOSTAVA SŤAHOVACEJ HLAVY	TRM01443	1
18		SPOJKA HRIADEĽA	TRM01449	1
19		PRUŽINA SPOJKY HRIADEĽA	TRM01450	1
20		ZADNÝ VODIACI PRVOK	TRM01484	1
21		ZOSTAVA PREVODOVEJ SKRINE	TRM01451	1
	22	HRIADEĽ	TRM01452	1
	23	PRÍTLAČNÁ PODLOŽKA	TRM01460	1
	24	TLAKOVÉ IHLOVÉ VALČEKOVÉ LOŽISKO	TRM01458	1
	25	PRÍTLAČNÝ KRÚŽOK	TRM01459	2
	26	PUZDRO PREVODOV SA	TRM01455	1
	27	ČELNÉ OZUBENÉ KOLESO	TRM01462	1
	28	POISTNÝ KRÚŽOK	TRM01463	1
	29	2. PLANÉTOVÉ KOLIESKO	TRM01467	1
	52	VOĽNOBEŽNÝ PREVOD SA	TRM01464	1
	53	OZUBENÉ KOLIESKO, KRÚŽOK	TRM01475	1
	54	KRYT PREVODOVEJ SKRINE	TRM01476	1
	55	POISTNÝ KRÚŽOK	TRM01477	1
	56	ČELNÉ OZUBENÉ KOLESO	TRM01473	1
	57	POISTNÝ KRÚŽOK	TRM01474	1
	58	NOSIČ LOŽISKA SA	TRM01577	1
35		ZOSTAVA MOTORA A MODULU	TRM01481	1
	30	NOSIČ 1. PLANÉTOVÉHO KOLIESKA SA	TRM01478	1
	31	OZUBENÉ KOLIESKO, KRÚŽOK	N112877	1
	32	TESNIACI KRÚŽOK	TP124-511	1
	33	ZOSTAVA MOTORA A MODULU SA, PB3400	TRM01482	1
	34	ZOSTAVA DOSKY POUŽÍVATEĽSKÉHO ROZHRANIA	TRM01485	1
39		ZBERAČ/ZOSTAVA ZBERAČA	TRM01560	1
40		ZOSTAVA KRYTU, A9	TRM01490	1*
		ZOSTAVA KRYTU, QW	TRM01491	*
		ZOSTAVA KRYTU, JP	TRM01492	*
41		SKRUTKY S KRÍŽOVOU ZAPUSTENOU HLAVOU	TP124-513	19
49		ZOSTAVA MECHANIZMU ÚSTIA AVBOLT STD 5/16"	07220-07700	1*
50		POISTNÁ MATICA	73200-02042	1
51		KRÚŽOK ADAPTÉRA	73200-02043	1
60		NABÍJAČKA	DCB1104	1**
70		BATÉRIA	DCB182 ALEBO DCB204	2**
71		LÁTKOVÝ POSTROJ	TRM01589	1*
72		POPRUH NA RAMENO	N463971	1*
73		SKRUTKOVAČ	60-821-23	1*

*V závislosti od kódov súprav.

**Batéria a nabíjačka sa môžu líšiť v závislosti od dostupnosti/požiadaviek.

8 Ochrana životného prostredia

Separovaný zber. Tento produkt sa nesmie likvidovať ako súčasť bežného komunálneho odpadu.

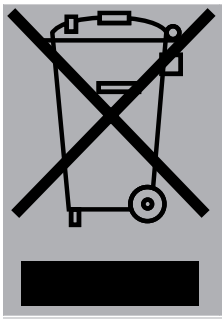

Ak jedného dňa zistíte, že váš produkt spoločnosti STANLEY Engineered Fastening® je potrebné vymeniť alebo preň viac nenachádzate využitie, nelikvidujte ho ako súčasť bežného komunálneho odpadu. Zabezpečte separovaný zber tohto produktu. Separovaný zber použitých produktov a obalov umožňuje recyklovať a opakovane využívať materiály. Opakované používanie recyklovaných materiálov pomáha predchádzať znečisťovaniu životného prostredia a znižuje nároky na ťažbu surovín.

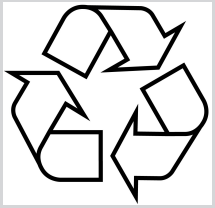

Miestne ustanovenia môžu zabezpečovať separovaný zber elektrických spotrebičov z domácnosti na stanovištiach zberu komunálneho odpadu alebo u predajcu, u ktorého nakupujete nový produkt. Lokalitu najbližšieho autorizovaného servisu sa dozviete kontaktovaním miestnej pobočky spoločnosti STANLEY Engineered Fastening® na adrese uvedenej v tomto návode. Prípadne zoznam autorizovaných opravárov spoločnosti STANLEY Engineered Fastening® a kompletné podrobnosti o našom popredajnom servise a kontakty nájdete na webovej stránke www.StanleyEngineeredFastening.com

Pečať RBRC®

Pečať RBRC® (Organizácia zameraná na recykláciu nabíjateľných batérií) na nikel-kadmiových, nikel-metalhydridových alebo lítium-iónových batériách (alebo akumulátorových batériách) znamená, že náklady na recykláciu týchto batérií (alebo akumulátorových batérií) po skončení ich životnosti už boli zaplatené spoločnosťou DEWALT®. V niektorých oblastiach je nelegálne vyhadzovať použité nikel-kadmiové, nikel-metalhydridové alebo lítium-iónové batérie do bežného odpadu alebo komunálneho odpadu a program Call 2 Recycle® poskytuje alternatívu šetrnú k životnému prostrediu.

Spoločnosť Call 2 Recycle, Inc. v spolupráci so spoločnosťou DEWALT® a ostatnými používateľmi batérií zriadila v Spojených štátoch a Kanade program určený na uľahčenie zberu použitých nikel-kadmiových, nikel-metalhydridových alebo lítium-iónových batérií. Pomôžte chrániť naše životné prostredie a zachovať prírodné zdroje tak, že vrátite použité nikel-kadmiové, nikel-metalhydridové alebo lítium-iónové batérie autorizovanému servisnému stredisku spoločnosti DEWALT® alebo vášmu miestnemu predajcovi na recykláciu. Môžete sa tiež obrátiť na miestne recyklačné stredisko, kde nájdete informácie o tom, kde môžete odovzdať použitú batériu. RBRC® je registrovaná ochranná známka spoločnosti Call 2 Recycle, Inc.

9 Vyhlásenie o zhode

9.1 EÚ vyhlásenie o zhode

My, **spoločnosť Stanley Engineered Fastening, Nippon POP Rivets and Fasteners Ltd., Hosoda, Noyori-cho, Toyohashi, Aichi, 441-8540 JAPAN**, na vlastnú zodpovednosť vyhlasujeme, že produkt:

Popis:	**Náradie na umiestňovanie upínacích skrutiek**
Model:	**BLC40PB-35**

Výrobca vyhlasuje, že uvedený výrobok spĺňa všetky príslušné ustanovenia a požiadavky nasledujúcich predpisov:

2023/1230/EÚ	Nariadenie o strojových zariadeniach
2014/30/EÚ	Smernica EMC
2011/65/EÚ	Smernica RoHS

Na ktoré sa vzťahuje toto vyhlásenie, dosahuje zhodu s nasledujúcimi harmonizovanými normami:

ISO 12100: 2010	Bezpečnosť strojov. Všeobecné zásady konštruovania strojov. Posudzovanie a znižovanie rizika
EN 62841-1: 2015/A11: 2022	Ručné náradie, prenosné náradie a stroje na úpravu trávnika a záhrady poháňané elektrickým motorom – Bezpečnosť – Časť 1: Všeobecné požiadavky
EN IEC 55014-1: 2021	Elektromagnetická kompatibilita – Požiadavky na spotrebiče pre domácnosť, elektrické náradie a podobné prístroje – Časť 1: Emisie
EN IEC 55014-2: 2021	Elektromagnetická kompatibilita – Požiadavky na spotrebiče pre domácnosť, elektrické náradie a podobné prístroje – Časť 2: Odolnosť. Norma na skupinu výrobkov
EN IEC 61000-3-2: 2019/A2: 2024	Elektromagnetická kompatibilita (EMC) – Časť 3-2: Medze – Medze vyžarovania harmonických zložiek prúdu (zariadenia so vstupným fázovým prúdom <= 16 A)
EN IEC 61000-3-3: 2013 + A2: 2021	Elektromagnetická kompatibilita (EMC) – Časť 3-3: Medze – Obmedzenie zmien napätia, kolísania napätia a blikania vo verejných rozvodných sieťach nízkeho napätia pre zariadenia s menovitým fázovým prúdom <= 16 A nepodliehajúce podmienečnému pripojeniu

Technická dokumentácia je zostavená v súlade s Prílohou 1, oddiel 1.7.4.1, v súlade s nasledujúcim predpisom: **Nariadenie o strojových zariadeniach 2023/1230/EÚ** (zákonné nástroje 2008 č. 1597 – (bezpečnostné) nariadenia pri dodávke strojov).

Podpísaný uskutočňuje toto vyhlásenie v mene spoločnosti STANLEY Engineered Fastening

Daisuke Mori

Daisuke Mori

Director of Engineering, Japan

Nippon POP Rivets and Fasteners Ltd., Hosoda, Noyori-cho, Toyohashi, Aichi, 441-8540 JAPAN

Miesto vystavenia:	**Aichi, Japonsko**
Dátum vystavenia:	**26-03-2025**

Podpísaný autorizovaný zástupca je zodpovedný za vytvorenie technického súboru pre produkty predávané v Európskej únii a vykonáva toto prehlásenie v mene spoločnosti Stanley Engineered Fastening.

Matthias Appel

Team Leader Technical Documentation

Stanley Engineered Fastening, Tucker GmbH, Max-Eyth-Str.1, 35394 Gießen, Nemecko

Toto strojové zariadenie je v súlade s nariadením o strojových zariadeniach EÚ/2023/1230

9.2 Vyhlásenie o zhode pre Spojené kráľovstvo

My, **spoločnosť Stanley Engineered Fastening, Nippon POP Rivets and Fasteners Ltd., Hosoda, Noyori-cho, Toyohashi, Aichi, 441-8540 JAPAN**, na vlastnú zodpovednosť vyhlasujeme, že produkt:

Popis:	**Náradie na umiestňovanie upínacích skrutiek**
Model:	**BLC40PB-35**

Výrobca vyhlasuje, že uvedený výrobok spĺňa všetky príslušné ustanovenia a požiadavky nasledujúcich platných predpisov:

(Bezpečnostné) nariadenia pri dodávke strojov 2008 S.I. 2008/1597 (v znení neskorších predpisov)

Smernice o elektromagnetickej kompatibilite 2016 S.I. 2016/1091(v zmení neskorších predpisov)

Nariadenia o obmedzení používania určitých nebezpečných látok v elektrických a elektronických zariadeniach z roku 2012 (v znení neskorších predpisov)

Použili sa nasledujúce stanovené normy a technické špecifikácie:

ISO 12100: 2010	Bezpečnosť strojov. Všeobecné zásady konštruovania strojov. Posudzovanie a znižovanie rizika
EN 62841-1: 2015/A11: 2022	Ručné náradie, prenosné náradie a stroje na úpravu trávnika a záhrady poháňané elektrickým motorom – Bezpečnosť – Časť 1: Všeobecné požiadavky
EN IEC 55014-1: 2021	Elektromagnetická kompatibilita – Požiadavky na spotrebiče pre domácnosť, elektrické náradie a podobné prístroje – Časť 1: Emisie
EN IEC 55014-2: 2021	Elektromagnetická kompatibilita – Požiadavky na spotrebiče pre domácnosť, elektrické náradie a podobné prístroje – Časť 2: Odolnosť. Norma na skupinu výrobkov
EN IEC 61000-3-2: 2019/A2: 2024	Elektromagnetická kompatibilita (EMC) – Časť 3-2: Medze – Medze vyžarovania harmonických zložiek prúdu (zariadenia so vstupným fázovým prúdom <= 16 A)
EN IEC 61000-3-3: 2013 + A2: 2021	Elektromagnetická kompatibilita (EMC) – Časť 3-3: Medze – Obmedzenie zmien napätia, kolísania napätia a blikania vo verejných rozvodných sieťach nízkeho napätia pre zariadenia s menovitým fázovým prúdom <= 16 A nepodliehajúce podmienečnému pripojeniu

Technická dokumentácia sa zostavila v súlade s (bezpečnostnými) nariadeniami pri dodávke strojov 2008, S.I. 2008/1597 (v znení neskorších predpisov).

Podpísaný uskutočňuje toto vyhlásenie v mene spoločnosti STANLEY Engineered Fastening

Daisuke Mori

Daisuke Mori

Director of Engineering, Japan

Nippon POP Rivets and Fasteners Ltd., Hosoda, Noyori-cho, Toyohashi, Aichi, 441-8540 JAPAN

Miesto vystavenia:	**Aichi, Japonsko**
Dátum vystavenia:	**26-03-2025**

Podpísaný autorizovaný zástupca je zodpovedný za vytvorenie technického súboru pre produkty predávané vo Veľkej Británii a vydáva toto prehlásenie v mene spoločnosti Stanley Engineered Fastening.

Angus Seewraj

Director of Blind Fastener Engineering, UK

Stanley Engineered Fastening, 43 Hardwick Grange, Warrington, WA1 4RF, United Kingdom.

This machinery is in conformity with Supply of Machinery (Safety) Regulations 2008, S.I. 2008/1597 (as amended)

10 Chráňte svoju investíciu

Záruka na náradie STANLEY®

Spoločnosť STANLEY® garantuje, že každé elektrické náradie bolo starostlivo vyrobené a pri bežnom používaní a údržbe nebude vykazovať materiálové ani výrobné nedostatky po dobu jedného (1) roka.

Záruku na vaše náradie (s výnimkou batérií a nabíjačky) predĺžime z jedného (1) roka na dva (2) roky, keď si svoje náradie zaregistrujete online. (Pozrite si časť Registrácia náradia online v spodnej časti tejto strany.)

Táto záruka sa vzťahuje výlučne na prvého kupujúceho náradia pre pôvodné použitie.

Výluky:

Bežné opotrebenie

Pravidelná údržba, oprava a náhradné diely vyvstávajúce z bežného opotrebenia sú vyňaté z krytia.

Hrubé a nenáležité používanie

Poruchy alebo poškodenia vyvstávajúce z nenáležitej obsluhy, skladovania, nevhodného či hrubého používania, nehody alebo zanedbania (napr. fyzické poškodenia) sú vyňaté z krytia.

Neautorizovaný servis alebo modifikácia

Nedostatky alebo škody vyvstávajúce zo servisu, testovania modifikácií, inštalácie, údržby, pozmeňovania alebo akejkoľvek modifikácie realizovanej kýmkoľvek iným ako zástupcom spoločnosti STANLEY Engineered Fastening® alebo jej autorizovaným servisným strediskom sú vyňaté z krytia.

Všetky ostatné záruky, či už výslovné alebo odvodené, vrátane záruky na predajnosť či vhodnosť na konkrétny účely sú týmto vylúčené.

V prípade, ak dôjde k poruche náradia a chcete si naň uplatniť záručné krytie, náradie okamžite vráťte do nášho továrenského autorizovaného servisného strediska vo vašom najbližšom okolí. Zoznam autorizovaných servisných stredísk spoločnosti STANLEY® Engineered Fastening v USA a Kanade žiadajte na bezplatnom telefónnom čísle (877)364 2781.

Mimo USA a Kanady navštívte našu webovú stránku www.StanleyEngineeredFastening.com, kde nájdete najbližšie zastupiteľstvo spoločnosti STANLEY® Engineered Fastening.

Spoločnosť STANLEY® Engineered Fastening následne bezplatne vymení akýkoľvek diel alebo diely, o ktorých sa zistí, že sú chybné vinou chybného materiálu alebo dielenského vyhotovenia a na vlastné náklady zabezpečí zaslanie náradia späť k vám. Toto predstavuje náš jediný záväzok, ktorý nám vyplýva z tejto záruky. Spoločnosť STANLEY® Engineered Fastening nebude za žiadnych okolnosti niesť zodpovednosť za akékoľvek dôsledkové či špeciálne škody vyvstávajúce zo zakúpenia či používania tohto náradia.

Zaregistrujte si svoje náradie na umiestňovanie slepých nitov on-line

Ak si chcete zaregistrovať záruku online, navštívte nás na adrese https://www.stanleyengineeredfastening.com/support/warranty-registration-form

Ďakujeme, že ste si vybrali náradie značky Stanley Assembly Technologies od spoločnosti STANLEY® Engineered Fastening.

Prevádzková príručka k zariadeniu BLC40PB-35 je k dispozícii na webovej lokalite:

https://www.stanleyengineeredfastening.com/en/tools/Power-Tools/BLC40PB-35-Battery-Powered-Tool

STANLEY
Engineered Fastening

Uporabniški priročnik

BLC40PB-35 Lock Bolt Tool

Akumulatorska orodja

STANLEY
Assembly Technologies

Manual Number	Issue	C/N
TRM01497	1	202503-1

©2025 Stanley Black & Decker

Vse pravice pridržane.

Zagotovljenih informacij ni dovoljeno razmnoževati in/ali objavljati na kakršen koli način in s kakršnimi koli sredstvi (elektronsko ali mehansko) brez predhodnega izrecnega in pisnega dovoljenja družbe STANLEY Engineered Fastening®. Te informacije so osnovane na podatkih, znanih v trenutku predstavitve tega izdelka. STANLEY Engineered Fastening® si prizadeva za nenehno izboljševanje izdelkov, zato se izdelki lahko spremenijo. Navedene informacije veljajo za izdelek, kot ga je dobavila družba STANLEY Engineered Fastening®. Zato družba STANLEY Engineered Fastening® ni odgovorna za nobeno škodo, ki bi nastala zaradi odstopanj od prvotnih specifikacij izdelka.

Informacije so zbrane in zasnovane z največjo možno skrbnostjo. Vendar pa družba STANLEY Engineered Fastening® ne prevzema nikakršne odgovornosti za morebitne napake v informacijah ali njihove posledice. Družba STANLEY Engineered Fastening® ne prevzema nikakršne odgovornosti za škodo, nastalo zaradi dejavnosti, ki jih izvajajo tretje osebe. Delovna imena, trgovska imena, registrirane blagovne znamke itd., ki jih uporablja družba STANLEY Engineered Fastening®, se v skladu z zakonodajo o zaščiti blagovnih znamk ne smejo obravnavati kot prosto dostopne.

Kazalo vsebine

1 O tem priročniku ... 513
1.1 Dogovori za predstavitev ... 513
1.1.1 Definicije: Varnostne opozorilne besede in simboli opozoril ... 513
2 Za vašo varnost ... 515
2.1 Splošna varnostna navodila ... 515
2.2 Varnost na delovnem mestu ... 515
2.3 Električna varnost ... 515
2.4 Osebna varnost ... 516
2.5 Uporaba in vzdrževanje električnega orodja ... 516
2.6 Uporaba in vzdrževanje baterijskih orodij ... 516
2.7 Servis ... 517
2.8 Dodatni informacije o varnosti ... 517
2.9 Oznake in ikone ... 518
2.10 Pomembna varnostna navodila za vse polnilnike baterij ... 519
2.11 Pomembna varnostna navodila za vse pakete baterij ... 521
2.12 Posebna varnostna navodila za litij-ionske (LI-ION) baterije ... 522
2.13 Ostala tveganja ... 522
3 Specifikacije ... 523
3.1 Specifikacije orodja ... 523
3.2 Specifikacije paketa baterij in polnilnika ... 523
3.3 Približno število kovic na eno polnjenje ... 524
3.4 Specifikacije vstavljanja ... 524
3.5 Vsebina paketa ... 524
3.6 Seznam glavnih delov ... 525
4 Nastavitev orodja ... 527
4.1 Predvidena uporaba ... 527
4.2 Oprema nosu ... 528
4.3 Uporabniški vmesnik ... 528
4.4 Polnilniki ... 529
4.4.1 Polnjenje baterije ... 530
4.4.2 Polnjenje ... 530
4.4.3 Paketi litij-ionskih baterij ... 531
4.5 Paketi baterij ... 531
5 Uporaba ... 533
5.1 Pravilen položaj rok ... 533
5.2 Delovanje orodja ... 533
6 Servisiranje orodja ... 536
6.1 Pogostost vzdrževanja ... 536
6.2 Čiščenje ... 536
6.2.1 Zunanjost orodja ... 536
6.2.2 Čiščenje in servisiranje sklopa ... 536
6.2.3 Navodila za čiščenje polnilnika ... 537
6.3 Paket akumulatorskih baterij ... 537

7 Splošni sklopi 538

7.1 Razširjeni pogled 538

7.2 Kosovnica 539

8 Varovanje okolja 541

9 Izjava o skladnosti 542

9.1 Izjava EU o skladnosti 542

9.2 Izjava ZK o skladnosti 544

10 Zaščitite svojo naložbo 546

1 O tem priročniku

1.1 Dogovori za predstavitev

1.1.1 Definicije: Varnostne opozorilne besede in simboli opozoril

Ta priročnik za uporabo uporablja naslednje varnostne opozorilne simbole in besede, ki opozarjajo na nevarno situacijo in tveganje za telesne poškodbe in gmotno škodo.

Opozorila na začetku poglavja

⚠ PREVIDNOST

Vrsta in vir nevarnosti

Posledice v primeru neupoštevanja

⇒ Ukrep za preprečitev nevarnosti

Opozorilo v poglavju

POZOR! Vrsta in vir nevarnosti Posledice v primeru neupoštevanja. Ukrep za preprečitev nevarnosti

Opozorilo v obliki trikotnika

Opozorilo v obliki trikotnika ⚠ označuje nevarnost smrtnih ali telesnih poškodb ljudi. Opozorila brez opozorila v obliki trikotnika označujejo materialno škodo.

Opozorilna beseda

Opozorilna beseda označuje resnost nevarnosti:

Opozorilna beseda	Pomen
⚠ NEVARNOST	Označuje neizogibno nevarno stanje, ki bo povzročilo smrt ali hudo telesno poškodbo, če ga ne preprečite.
⚠ OPOZORILO	Označuje morebitno nevarno stanje, ki bo povzročilo smrt ali hudo telesno poškodbo, če ga ne preprečite.
⚠ PREVIDNOST	Označuje morebitno nevarno stanje, ki bo povzročilo manjšo ali zmerno telesno poškodbo, če ga ne preprečite.
NAPOTEK	Označuje stanje, ki ni povezano s telesno poškodbo, ampak bi lahko povzročilo materialno škodo, če ga ne preprečite.

Vrsta in vir nevarnosti

V tem odstavku je opisana vrsta nevarnosti in vzrok zanjo.

Posledice v primeru neupoštevanja

V tem odstavku je pojasnjeno, kaj se zgodi, če nevarnost ni preprečena.

Ukrep za preprečitev nevarnosti

V teh odstavkih je navedeno, kako je mogoče preprečiti nevarnost. Te ukrepe je treba nujno izvesti.

2 Za vašo varnost

Ta priročnik za uporabo mora prebrati vsaka oseba, ki namešča ali uporablja orodje, pri čemer je obvezno upoštevati naslednja varnostna opozorila in navodila.

Nepravilna uporaba ali vzdrževanje tega izdelka lahko povzroči hude telesne poškodbe in materialno škodo. Pred uporabo opreme zato pazljivo preberite ter razumite vsa opozorila in navodila za uporabo. Med uporabo električnih orodij je treba upoštevati osnovne varnostne ukrepe za zmanjšanje tveganja za telesne poškodbe.

2.1 Splošna varnostna navodila

⚠ OPOZORILO

Preberite vsa varnostna opozorila, navodila, slikovne prikaze in specifikacije, priložene električnemu orodju.

Če spodnjih navodil ne upoštevate, lahko to vodi do udara elektrike, požara in/ali hudih telesnih poškodb.

Vsa opozorila in navodila shranite za prihodnjo uporabo

Izraz "električno orodje" v opozorilih se nanaša na vaše električno (kabelsko) ali akumulatorsko (brezžično) električno orodje.

2.2 Varnost na delovnem mestu

1. Delovni prostor mora biti vedno čist in dobro osvetljen. V natrpanih ali temnih prostorih so nezgode pogostejše.
2. Električnih orodij ne uporabljajte v eksplozivnih okoljih, na primer na krajih z vnetljivimi tekočinami, plini ali prahom. Pri uporabi električnega orodja nastajajo iskre, ki lahko zanetijo prah ali hlape.
3. Poskrbite, da bodo med obratovanjem električnega orodja otroci in prisotni zadosti oddaljeni. Če vas motijo, lahko izgubite nadzor nad orodjem.

2.3 Električna varnost

Preberite vsa navodila:

1. Vtiči električnih orodij morajo ustrezati vtičnicam. Nikoli na noben način ne predelujte vtiča. Uporaba adapterskih vtičev v kombinaciji z zaščitenim (ozemljenim) električnim orodjem ni dovoljena. Nespremenjeni vtiči in prilegajoče se vtičnice zmanjšujejo nevarnost električnega udara.
2. Izogibajte se telesnemu stiku z ozemljenimi površinami, kot so vodovodna napeljava, radiatorji, štedilniki in hladilniki. Obstaja povečano tveganje električnega udara, če so telesa ozemljena.
3. Električnih orodij ne izpostavljajte dežju ali mokroti. Vdor vode v električno orodje poveča tveganje električnega udara.
4. Pazite, da ne poškodujete električnega kabla. Kabla nikoli ne uporabljajte za prenašanje, vleko ali izklapljanje vtiča iz stenske vtičnice. Kabel zavarujte pred vročino, oljem, ostrimi robovi in premikajočimi se deli orodja. Poškodovani kabli ali zavozlani kabli povečujejo tveganje električnega udara.

5. Pri delu na prostem uporabite električni kabel, ki je primeren za delo v zunanjih pogojih. Uporaba ustreznega podaljška za uporabo na prostem zmanjšuje možnost električnega udara.

2.4 Osebna varnost

1. Bodite pozorni, pazite, kaj delate in uporabite zdravo pamet, ko uporabljate električno ročno orodje. Električnega orodja ne uporabljajte, če ste utrujeni, pod vplivom mamil, alkohola ali zdravil. Le trenutek nepazljivosti med uporabo električnega orodja lahko povzroči hude telesne poškodbe.
2. Uporabite osebno zaščitno opremo. Vedno nosite zaščitna očala. Zaščitna oprema, kot so zaščitne maske proti prahu, nedrseča obutev, čelada ali zaščita sluha ob uporabi zmanjšujejo nevarnost telesnih poškodb.
3. Izogibajte se nenamernemu zagonu. Pred priklopom na vir napajanja, dviganjem ali prenašanjem električnega orodja zagotovite, da bo stikalo na izklopljenem položaju. Nošenje električnega orodja s prstom na stikalu za vklop ali priključitev električnega orodja v električno omrežje z vklopljenim stikalom povečuje možnost nesreč.
4. Pred vklopom orodja odstranite z orodja nastavitveno orodje ali ključ za matice. Orodje ali ključ, ki ste ga pustili na vrtljivem sestavnem delu, lahko povzroči telesne poškodbe.
5. Ne nagibajte se predaleč ali segajte previsoko. Ohranjajte stabilnost in ravnovesje ves čas dela. To omogoča boljši nadzor nad električnim orodjem v nepričakovanih situacijah.
6. Nosite primerno delovno obleko. Ne nosite ohlapnih oblačil ali nakita. Pazite, da lasje, oblačila in rokavice ne pridejo v bližino gibljivih delov. Ohlapna oblačila, nakit ali dolgi lasje se lahko zapletejo v gibljive dele.
7. Če je omogočen priklop na sisteme za odsesavanje in zbiranje prahu, poskrbite, da bodo te naprave pravilno priključene in uporabljene. Uporaba naprav za odsesavanje prahu zmanjša nevarnosti, ki jih povzroča prah.
8. Četudi dobro poznate orodje, bodite pri delu z njim vedno previdni in upoštevajte temeljna načela varnosti in zdravja pri delu. Neprevidnost lahko v trenutku povzroči hudo telesno poškodbo.

2.5 Uporaba in vzdrževanje električnega orodja

1. Električnih orodij ne preobremenjujte. Uporabite pravo orodje za svoje delo. Ustrezno električno orodje bo nalogo opravilo bolje in varneje v kategoriji, za katero je bilo zasnovano.
2. Orodja s pokvarjenim stikalom ne uporabljajte. Električno orodje, ki ga ni mogoče nadzirati s stikalom, je nevarno in ga je treba popraviti.
3. Pred nastavljanjem, menjavo nastavkov ali shranjevanjem električno in/ali akumulatorsko orodje najprej odklopite z vira napajanja. Ta varnostni ukrep zmanjšuje tveganje za zagon električnega orodja po nesreči.
4. Električno orodje, ki ga ne uporabljate, hranite izven dosega otrok, osebam, ki niso usposobljene za njegovo uporabo ali niso seznanjene s temi navodili, pa ne dovolite dela z njim. Električna orodja so nevarna, če jih uporabljajo neizkušene osebe.
5. Električno orodje ustrezno vzdržujte. Preverite, ali so gibljivi deli pravilno poravnani ali zviti, zlomljeni, ali tako poškodovani, da lahko vplivajo na pravilno delovanje električnega orodja. Poškodovano električno orodje popravite pred ponovno uporabo. Mnogo nesreč se zgodi zaradi neustreznega vzdrževanja električnih orodij.
6. Ohranjajte orodja za rezanje ostra in čista. Skrbno negovana rezalna orodja z ostrimi rezili se manj zatikajo in so bolje vodljiva.
7. Električno orodje, pribor in orodje, nastavke itd. uporabljajte v skladu s temi navodili, pri čemer upoštevajte delovne pogoje in vrsto dela, ki ga bo to električno orodje opravljalo. Če orodje uporabljate v druge namene, kot je priporočeno, lahko taka uporaba povzroči poškodbe.
8. Ročaji in oprijemalne površine morajo biti suhi, čiste in brez madežev olja ali masti. Spolzki ročaji in oprijemalne površine ne omogočajo varne uporabe orodja v nepričakovanih

2.6 Uporaba in vzdrževanje baterijskih orodij

1. Baterije polnite samo s polnilnikom, ki ga je odobril proizvajalec. Polnilnik, ki je primeren za polnjenje enega tipa paketa baterije lahko povzroči nevarnost požara, če ga uporabljate z drugim tipom baterije.

2. Uporabljajte električna orodja samo s posebej zanje izdelanimi baterijami. Uporaba drugih paketov baterij lahko povzroči nevarnost telesnih poškodb in požara.
3. Če paketa baterij ne uporabljate, ga shranite stran od kovinskih predmetov, na primer papirnih sponk, kovancev, vijakov, žebljev ali drugih majhnih kovinskih predmetov, ki lahko omogočijo stik enega priključka z drugim. Kratki stik priključkov lahko povzroči opekline in požar.
4. Pri nepravilnem ravnanju z baterijo lahko iz notranjosti baterije brizgne tekočina, zato preprečite stik s to tekočino. Če po naključju pride do stika tekočine s telesom, izperite prizadeto mesto z vodo. Če tekočina pride v stik z očmi, poiščite pomoč zdravnika. Tekočina, ki izteče iz baterije, lahko povzroči draženje ali opekline.
5. Ne uporabljajte poškodovanega ali predelanega paketa baterij ali orodja. Poškodovane ali predelane baterije lahko povzročijo neustrezno delovanje orodja, kar lahko povzroči požar ali eksplozijo ter posledično telesne poškodbe.
6. Paketa baterij ali orodja ne izpostavljajte ognju ali previsokim temperaturam. Če je baterija izpostavljena ognju ali temperaturi, ki je višja od 130 °C, lahko pride do eksplozije.
7. Upoštevajte vsa navodila za polnjenje in baterije ali orodja ne polnite pri temperaturah, ki so zunaj območja, predpisanega v navodilih za uporabo. Nepravilno polnjenje ali polnjenje pri temperaturah zunaj predpisanega območja lahko poškoduje paket baterij in poveča nevarnost požara.

2.7 Servis

1. Električno orodje lahko servisira samo usposobljena oseba, ki bo ob popravilu električnega orodja uporabila ustrezne nadomestne dele. To zagotavlja varnost pri delovanju in uporabi električnega orodja.
2. Nikoli ne servisirajte poškodovanih paketov baterij. Paket baterij sme popravljati le proizvajalec ali pooblaščeni prodajalčev servis.

2.8 Dodatni informacije o varnosti

⚠ PREVIDNOST

Nikoli na noben način ne predelujte orodja

Kakršno koli spreminjanje orodja bo povzročilo prenehanje veljavnosti katere koli in vseh garancij. Spremembe lahko povzročijo tveganje za gmotno škodo in/ali hude telesne poškodbe uporabnika.

⚠ PREVIDNOST

Vedno uporabljajte certificirano zaščitno opremo

Vedno nosite zaščitna očala. Bralna očala niso zaščitna očala. Če delo povzroča prah uporabljajte tudi protiprašno masko. Vedno uporabljajte certificirano zaščitno opremo:

⇒ zaščito za oči v skladu s standardom ANSI Z87.1 (CAN/CSA Z94.3),

⇒ zaščito sluha v skladu s standardom ANSI S12.6 (S3.19) in

⇒ zaščito sluha v skladu s standardom NIOSH/OSHA/MSHA.

⚠ PREVIDNOST

Vedno nosite zaščito sluha

Vedno uporabljajte pravo osebno zaščito sluha, ki je med uporabo skladna z ANSI S12.6 (S3.19). Pod določenimi pogoji in trajanju uporabe lahko hrup tega orodja povzroči izgubo sluha.

⚠ PREVIDNOST

Nevarnost padca ali prevrnitve orodja

Ko orodja ne uporabljate, ga položite na bok na stabilno podlago, kjer ne bo nevarnosti, da bi orodje padlo ali se prevrnilo. Nekatera orodja z velikimi baterijami stojijo pokonci na bateriji, vendar se z lahkoto prevrnejo.

⚠ PREVIDNOST

Nepravilna uporaba pasu lahko povzroči hujše poškodbe

V izogib poškodbam:

⇒ Prepričajte se, da je pas med uporabo varno in pravilno pritrjen. Ne uporabljate poškodovanega pasu.

1. Orodja za slepe kovice STANLEY Engineered Fastening® ne uporabljajte za nepredvidena opravila.
2. Uporabite le dele, kovice in dodatke, ki jih priporoča proizvajalec.
3. Orodja nikoli ne mečite, niti ga ne uporabljajte namesto kladiva.
4. Ročaje orodja ohranjajte suhe, čiste in brez olja ter masti.
5. Delujočega orodja nikoli ne puščajte brez nadzora in odklopite baterijo, ko orodja ne uporabljate.
6. Rok ne držite v bližini sprožila pred priklopom na vir napajanja in/ali paketa baterij, ko ga dvigujete ali ga nosite.
7. Orodja med uporabo nikoli ne usmerjajte proti osebam.
8. Ne uporabljajte orodja z odstranjenim ohišjem nosu.
9. Pazite, da v odprtine za zračenje ne bo zašla umazanija in drugi tujki, ki bi lahko povzročili okvare.

2.9 Oznake in ikone

Oznake na orodju

Mesto datumske kode

Oznaka izdelave, na kateri so leto, mesec in kraj izdelave, je odtisnjena na ohišju, na mestu, kjer je vstavljen akumulator.

Oznake na orodju, polnilniku in paketu baterij

Ob piktogramih, uporabljenih v tem priročniku, so na orodju. na polnilniku in na akumulatorju tudi naslednje piktogrami:

	Preberite navodila za uporabo pred začetkom dela.		Baterij ne izpostavljajte vodi.
	Preberite navodila za uporabo pred začetkom dela.		Poškodovane električne kable nemudoma zamenjajte.
	Nosite zaščito za oči.		Težava pri napajanju

	Nosite opremo za varovanje sluha.		Težave s paketom baterij ali polnilnikom
	Nosite zaščito za dihala.		Baterij se ne dotikajte s prevodnimi predmeti.
	Polnjenje paketa baterij.	+40°c +4°c	Polnite pri temperaturah med 4 °C in 40 °C.
	Paket baterij je napolnjen		Z odpadnim paketom baterij ravnajte v skladu s predpisi za varstvo okolja.
	Zakasnitev vroče/mrzlo		Ne sežgite paketa baterij.
Li Ior	Za polnjenje litijevih paketov baterij		Čas polnjenja je v tehničnih podatkih.
	Samo za uporabo v zaprtih prostorih.		Ne polnite poškodovanih paketov baterij.
	Sevanje svetlobe. Ne glejte v izvor svetlobe.		Simbol za nevarnost električnega udara.
	Pakete baterij DEWALT®/POP®Avdel® polnite samo s predpisanimi polnilniki DEWALT®/POP®Avdel®. Polnjenje paketov baterij DEWALT®/ POP®Avdel® s polnilniki, ki niso zasnovani za polnjenje paketov baterij DEWALT®/POP®Avdel® lahko povzroči eksplozijo in druge nevarnosti.		Polnilnik DEWALT® je dvojno izoliran v skladu s standardom EN60335, zato ozemljitev ni potrebna

2.10 Pomembna varnostna navodila za vse polnilnike baterij

Shranite ta navodila:

Ta navodila vsebujejo pomembna varnostna navodila in navodila za uporabo združljivih polnilnikov baterij (glejte tehnične podatke).

⚠ OPOZORILO

Električni udar zaradi tekočine

Nevarnost električnega udara. Pazite, da v notranjost polnilnika ne prodre tekočina. To lahko povzroči električni udar.

⚠ OPOZORILO

Električni udar ali požar

Za zmanjšanje tveganja pred poškodbami:

⇒ Priporočamo, da uporabite napravo na diferenčni tok z nazivnim tokom 30 mA ali manj.

⚠ PREVIDNOST

Nevarnost opeklin

Za zmanjšanje tveganja pred poškodbami:

⇒ Napolnite le baterije DEWALT® za vnovično polnjenje. Druge vrste baterij med polnjenjem lahko raznese, kar povzroči telesne poškodbe ali materialno škodo.

⚠ PREVIDNOST

Tveganje, da se otroci igrajo z napravami

Za zmanjšanje tveganja pred poškodbami:

⇒ Otroke je treba nadzorovati in tako zagotoviti, da se ne bi po naključju igrali z orodjem.

NAPOTEK

Ko je polnilnik priključen na električno omrežje, lahko pod določenimi pogoji tujek, ki zaide v polnilnik, povzroči kratek stik med izpostavljenimi kontakti znotraj polnilnika. Poskrbite, da tujki, ki prevajajo elektriko, kot so (vendar ne izključno) jeklena volna, aluminijasta folija ali kakršenkoli skupek kovinskih delcev, preprečite vstop v akumulatorske priklope na polnilniku. Če v polnilniku ni paketa baterij, vedno izklopite polnilnik iz električnega omrežja. Izklopite polnilnik pred nameravanim postopkom čiščenja.

1. Pred uporabo polnilnika preberite vsa navodila in opozorilne oznake na polnilniku, paketu baterij in na izdelku, ki uporablja paket baterij.
2. Nikoli ne poskušajte polniti paketa baterij s polnilniki, ki v teh navodilih niso navedeni. Polnilnik in paket baterij sta zasnovana posebej za skupno delovanje.
3. Ti polnilniki so namenjeni izključno polnjenju akumulatorskih baterij DEWALT® in za noben drug način uporabe. Vsaka drugačna uporaba lahko povzroči nevarnost požara, električnega udara ali smrti zaradi električnega udara.
4. Ne izpostavljajte polnilnika dežju ali snegu.
5. Pri odklopu polnilnika povlecite za vtič in ne za kabel. Tako zmanjšate nevarnost poškodbe električnega vtiča in kabla.
6. Kabel mora biti postavljen tako, da ne stopate nanj, se ne spotikate obenj ali ga kako drugače izpostavite poškodbam in udarcem.
7. Na polnilnik ne postavljajte predmetov oz. polnilnika ne postavljajte na mehko podlago, ki bi lahko zakrila prezračevalne odprtine in povzročila prekomerno segrevanje notranjosti polnilnika. Polnilnik postavite stran od izvora toplote. Polnilnik se prezračuje skozi odprtine na zgornjem in spodnjem delu ohišja.
8. Ne uporabljajte polnilnika s poškodovanim kablom ali vtičem in poškodovani del takoj zamenjajte.
9. Ne uporabljajte polnilnika, če je bil podvržen močnemu udarcu, če je padel na tla ali je bil kako drugače poškodovan. Odnesite ga v popravilo v pooblaščeni servis.
10. Polnilnika ne razstavljajte. Če je potreben servis ali popravilo ga odnesite na pooblaščeni servis. Vsako nepravilno sestavljanje lahko povzroči nevarnost električnega udara, smrti zaradi električnega udara ali požara.
11. Odklopite polnilnik iz vira napajanja pred začetkom čiščenja. Tako zmanjšate nevarnost električnega udara. Z odstranitvijo paketa baterij ne zmanjšate te nevarnosti.

12. Nikoli ne poskušajte priključiti dveh polnilnikov hkrati.
13. Polnilnik je zasnovan za delovanje s standardnim gospodinjskim napajanjem (glejte specifikacije polnilnika). Ne poskušajte ga uporabljati z drugačno omrežno napetostjo. To ne velja za polnilnik v vozilih.
14. Ne uporabljajte kabelskega podaljška, razen če je to nujno potrebno. Uporaba neustreznega podaljška kabla lahko povzroči nevarnost požara, električnega udara ali smrti zaradi električnega udara.

2.11 Pomembna varnostna navodila za vse pakete baterij

Pri naročanju nadomestnih paketov baterij navedite kataloško številko in napetost. Paket baterij, ki ga vzamete iz embalaže, ni popolnoma napolnjen. Pred uporabo paketa baterij in polnilnika preberite spodnje napotke za varno uporabo. Nato upoštevajte navedena navodila za polnjenje.

Preberite vsa navodila

1. Ne polnite ali uporabljajte baterij v eksplozivnih okoljih, na primer na krajih z vnetljivimi tekočinami, plini ali prahom. Pri vstavljanju baterije v polnilnik ali odstranjevanju baterije iz polnilnika se lahko vžge prah ali hlapi.
2. Nikoli s silo ne potiskajte paketa baterij v polnilnik. Paketa baterij nikoli ne predelujte, da bi se prilegal v nezdružljivi polnilnik, kajti to lahko povzroči resne telesne poškodbe.
3. Pakete baterij polnite samo s predpisanimi polnilniki DEWALT®.
4. Po bateriji ne polivajte vode ali drugih tekočin in je ne potapljajte v njih.
5. Orodja NE shranjujte ali uporabljajte v prostoru, kjer lahko temperatura doseže ali preseže 40 °C (na primer zunanje lope s kovinskimi stenami poleti). Za doseganje optimalne življenjske dobe, shranjujte pakete baterij le v hladnem in suhem prostoru.
6. Ko paketa baterij ne uporabljate, ga shranite proč od kovinskih predmetov, na primer papirnih sponk, kovancev, vijakov, žebljev ali drugih majhnih kovinskih predmetov, ki bi lahko vzpostavili stik med terminaloma.
7. Baterij nikoli ne odvrzite v vodne vire.

⚠ OPOZORILO

Nevarnost požara. Nikoli ne poskušajte brez razloga odpreti paketa baterij. Če je ohišje paketa baterij počeno ali poškodovano, baterije ne vstavite v polnilnik. Paketa baterij ne zdrobite, vrzite na tla, ali ga kako drugače poškodujte. Ne uporabljajte paketa baterij ali polnilnika, ki sta bila izpostavljena močnemu udarcu, sta padla na tla, bila povožena ali kako drugače poškodovana (npr. prebodena s sponko, udarjena s kladivom itd.). To lahko povzroči električni udar ali smrt zaradi električnega udara. Poškodovane pakete baterij vrnite na servis za postopek recikliranja.

⚠ OPOZORILO

Nevarnost požara. Pri shranjevanju ali nošenju paketa baterij pazite, da se kovinski predmeti ne dotaknejo njegovih stikov. Pri prevažanju akumulatorjev poskrbite, da bosta terminala ustrezno zaščiten in izolirana pred predmeti, ki bi lahko povzročili kratek stik.

⚠ PREVIDNOST

Ko orodja ne uporabljate, ga položite na bok na stabilno podlago, kjer ne bo nevarnosti, da bi orodje padlo ali se prevrnilo. Nekatera orodja z velikimi baterijami stojijo pokonci na bateriji, vendar se z lahkoto prevrnejo.

2.12 Posebna varnostna navodila za litij-ionske (LI-ION) baterije

1. Paketa baterij ne sežigajte, tudi če je močno poškodovan ali popolnoma izrabljen. Paket baterij lahko eksplodira in povzroči požar. Pri gorenju litijevega paketa baterij se sproščajo strupeni materiali in plini.
2. Če vsebina baterije pride v stik s kožo, prizadeto območje nemudoma izperite z blago milnico in vodo. Če tekočina iz baterije pride v oči, 15 minut oz. dokler draženje ne poneha, spirajte odprto oko z vodo. Če je potrebna zdravniška pomoč, je v pomoč podatek, da je baterijski elektrolit sestavljen iz tekočih organskih ogljikov in litijevih soli.
3. Vsebina odprtih baterijskih celic lahko povzroči motnje dihanja. Zagotovite svež zrak. Če simptomi ne izginejo, poiščite pomoč pri zdravniku.

⚠ OPOZORILO

Nevarnost opeklin zaradi tekočine v bateriji

Tekočina v bateriji se lahko vname, če je izpostavljena iskram ali ognju.

2.13 Ostala tveganja

Kljub upoštevanju ustreznih varnostnih ukrepov in uporabi varnostnih naprav se določenim nevarnostim ni mogoče izogniti. Mednje spadajo:

- poškodbe sluha,
- nevarnost telesnih poškodb zaradi letečih delcev,
- nevarnost opeklin zaradi segrevanja pribora med delom,
- nevarnost telesnih poškodb zaradi dolgotrajnega dela.

3 Specifikacije

NAPOTEK

V nobenem primeru ni dovoljeno izvajati vzdrževalnih ali servisnih opravil, razen zamenjave opreme nosu.

3.1 Specifikacije orodja

Specifikacije	Enota	BLC40PB-35
Napetost	VDC	18 naz. (20 maks.)
Tip		3
Vrsta baterije		Litijev
Teža (brez paketa baterij)	kg [lbs]	4,7

Skupne vrednosti hrupa in vibracij (triosna vektorska vsota), določene v skladu s standardoma EN 60745-1 in EN 62841-1:

Specifikacije	Enota	Vrednost
LPA (zvočni tlak)	dB(A)	82
KPA (negotovost pri zvočnem tlaku)	dB(A)	2
LWA (zvočna moč)	dB(A)	90
KWA (negotovost pri zvočni moči)	dB(A)	2
Raven vibracij Ah	m/s²	0,4
Negotovost vibracij K	m/s²	1,5

Specifikacije	Enota	4,0 Ah	5,0 Ah
Teža	kg [lbs]	5,35	5,35
Dolžina	mm [in]	361,1	361,1
Višina	mm [in]	333,6	333,6
Hod	mm [in]	40	
Vlečna sila	N [lbf]	35000	
Razpon nazivnega premera kovic	mm [in]	AVBOLT Standard 5/16"	

3.2 Specifikacije paketa baterij in polnilnika

Paket baterij**	Enota	Vrednost
Vrsta baterije		Litijev
Napetost	VDC	18 naz. (20 maks.)
Zmogljivost	Ah	4,0/5,0
Teža	kg [lbs]	0,61/0,62
Trajanje polnjenja	min	60/75

Polnilnik**	Enota	Ni na voljo	JP	QW/GB/XE/XD/KR	A9
Vrsta baterije		Litijev	Litijev	Litijev	Litijev
Vrsta baterija, napetost vira napajanja	VAC	120	100	230	220
Vhodna frekvenca	Hz	60	50/60	50	50
Teža	kg [lbs]	0,5	0,5	0,5	0,5

Varovalke		
Evropa	Orodja z napetostjo 230 V	Omrežna varovalka, 10 A
UK in Irska	Orodja z napetostjo 230 V	Varovalka v vtiču, 3 A

* BLC40PB-35 je združljiv le z litij-ionskimi drsnimi vrstami baterij DEWALT® 18 V ali 20 V maks..

** Čas polnjenja je prikazan na primeru uporabe polnilnika DCB1104 DEWALT®.

3.3 Približno število kovic na eno polnjenje

Nazivni premer kovice	Baterija 4,0 Ah	Baterija 5,0 Ah
Ø 8,0 mm	320	440

NAPOTEK

Te vrednosti so referenčne in so ocenjene upoštevajoč popolnoma napolnjen akumulator. Rezultati se lahko razlikujejo glede na material iz katerega so izdelane kovice, orodje/stanje napolnjenosti akumulatorja in delovno okolje.

3.4 Specifikacije vstavljanja

Vijak	
Tip	Velikost
AVBOLT® Standard	5/16 palca

3.5 Vsebina paketa

Opis	Številka dela	BLC40PB-35-A91821	BLC40PB-35-A91822	BLC40PB-35-A9-B-KIT	BLC40PB-35-QW1822	BLC40PB-35-JP1822
Osnovno orodje	BLC40PB-35-B (TRM01501)	1	1	1	1	1
Polnilnik	DCB1104	1	1	-	1	1
Baterija (4,0 Ah)	DCB182 ali DCB204	1	2	-	2	2
Priročnik za uporabo	TRM01497	1	1	1	1	1
Pas iz tkanine	TRM01589	-	1	-	1	1

Opis	Številka dela	BLC40PB-35-A91821	BLC40PB-35-A91822	BLC40PB-35-A9-B-KIT	BLC40PB-35-QW1822	BLC40PB-35-JP1822
Ramenski pas	N463971	-	1	-	1	1
Izvijač	60-821-23	1	1	-	1	1
Sestava nosu (AVBOLT® Standard 5/16 palca)	72200–07700	1	1	-	-	-

NAPOTEK

Baterija in polnilnik se lahko razlikujeta glede na razpoložljivost/zahtevo.

3.6 Seznam glavnih delov

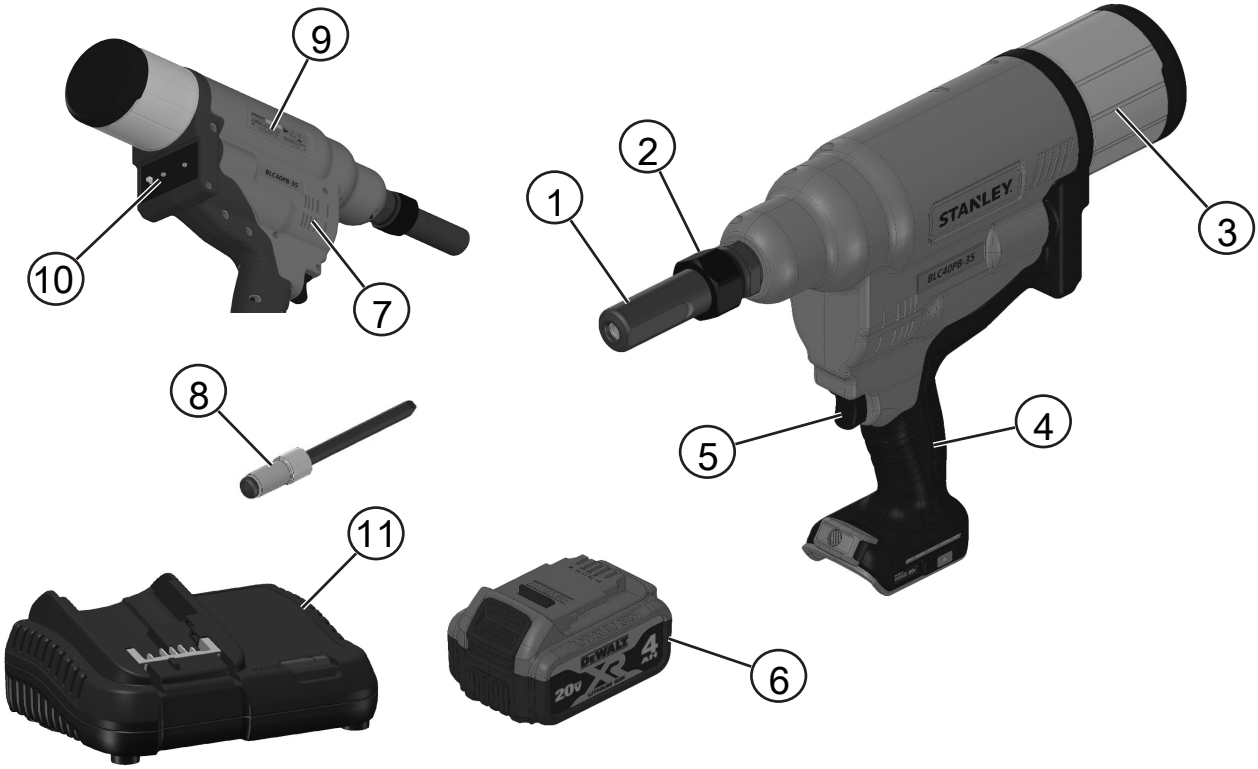

Sl. 1: Orodje za kovice BLC40PB-35

1	Sestava nosu	2	Varovalna matica
3	Zbiralnik trnov	4	Ročaj
5	Sprožilo	6	Baterija [4,0 Ah (prikazano)]
7	Izpušni ventil	8	Kovica
9	Št. modela/serijska št.	10	Uporabniški vmesnik
11	Polnilnik		

NAPOTEK

Oznaki baterij sta lahko 18- ali 20-voltni (maks.), kar je odvisno od lokalne razpoložljivosti. Orodje je združljivo z obema različicama podjetja Dewalt®.

4 Nastavitev orodja

4.1 Predvidena uporaba

To orodje je zasnovano za namestitev slepih kovic STANLEY Engineered Fastening®.

NAPOTEK

To orodje naj uporabljajo izkušeni upravljavci

Otrokom ne dovolite stika z orodjem. Neizkušeni uporabniki naj to orodje uporabljajo pod nadzorom.

⇒ Naprava ni namenjena uporabi s strani otrok ali neizkušenih oseb brez primernega nadzora.

⇒ Izdelka ne smejo uporabljati osebe (vključno z otroki) z zmanjšanimi fizičnimi, čutnimi ali umskimi sposobnostmi in osebe s pomanjkanjem izkušenj, znanja ali spretnosti, če jih ne nadzoruje oseba, ki je odgovorna za njihovo varnost. Otroci ne smejo biti nikoli brez nadzora in sami z orodjem.

NAPOTEK

Orodja ne uporabljajte v mokrem okolju ali v bližini vnetljivih tekočin oziroma plinov.

Pred uporabo orodja preberita vsa varnostna opozorila in navodili za uporabo.

Med uporabo inštalacijskega orodja vedno nosite priporočeno opremo za zaščito vida in sluha.

⚠ OPOZORILO

To lahko povzroči okvaro orodja ali telesne poškodbe.

Nikoli ne predelujte električnega orodja ali njegovih sestavnih delov.

⚠ OPOZORILO

Pred prilagajanjem orodja, vedno odstranite akumulator.

Pred uporabo

1. Izberite opremo, ki ustreza sprednjemu delu, in jo namestite.
2. Poskrbite, da je baterija popolnoma napolnjena.
3. Paket baterij vstavite v orodje.
4. Hitro povlecite in sprostite sprožilo, da se orodje nastavi v položaj pripravljenosti.

4.2 Oprema nosu

⚠ OPOZORILO

Pred prilagajanjem orodja, vedno odstranite akumulator.

Sestava nosu za AVBOLT® Standard 5/16", številka dela: 07220–07700

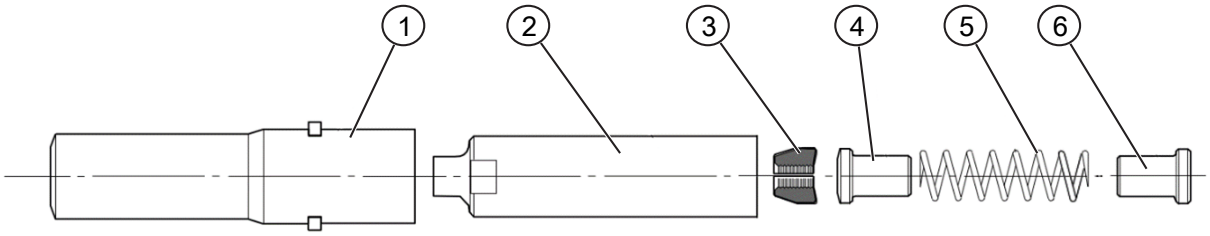

Sl. 2: Sestava nosu

Element	Opis	Številka dela
1	Nastavek	07220-07701
2	Vpenjalna glava	07220-07702
3	Čeljusti	73411-03303
4	Sledilnik	07220-07703
5	Vzmet	07220-06305
6	Vodilo vzmeti	07220-07704

Navodila za setavljanje nosu:

1. Čeljusti (3) narahlo premažite z litijevo mastjo Moly.
2. Sestavite vodilo vzmeti (6), vzmet (5) in sledilnik (4). Postavite jih na konec na plosko, ravno površino.
3. Sledilnik (4) uravnotežite s tremi čeljustmi (3).
4. Previdno spustite spodnjo vpenjalno glavo (2) nad sestavljene sestavne dele.
5. Pridržite orodje obrnjeno navzdol. Sestavljeno vpenjalno glavo v celoti privijte na bat glave orodja. Zategnite z ustreznim ključem.
6. Postavite nakovalo (1) nad vpenjalno glavo (2) in v orodje.
7. Adapterski obroč postavite tako, da se reža adapterskega obroča prilega v reže nakovala (1).
8. Postavite varovalno matico nad nakovalo in jo privijte na orodje z ustreznim ključem.

Priporočeni navor za privitje za varovalno matico: 30–50☐ Nm.

4.3 Uporabniški vmesnik

Plošča uporabniškega vmesnika na hrbtni strani orodja je sestavljena iz stikala »povlecite za vsiljenje, povlecite za sunek« (12) in dveh rotacijskih stikal (13).

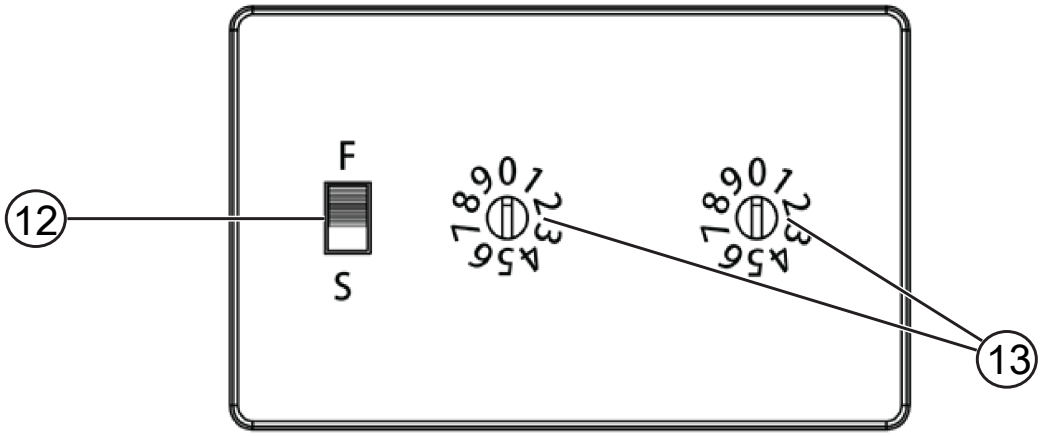

Sl. 3: Uporabniški vmesnik

12 Stikalo za vsiljeni sunek	13 Rotacijski stikali

Standardna kovica AVBOLT®

Če uporabljate standardno kovico Avbolt, rotacijski stikali (13) nastavite na »0« in »0«. Smeri rotacijskega stikala (13) je mogoče določiti glede na votlo stran stikala. Stikalo (13) zasukajte s priloženim izvijačem s plosko glavo. Če uporabljate standardno kovico Avbolt, lahko stikalo »povlecite za sunek« (12) nastavite v obe smeri.

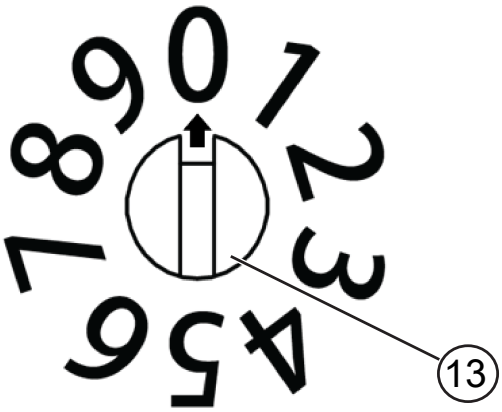

Sl. 4: Rotacijsko stikalo

4.4 Polnilniki

Vaše orodje uporablja polnilnik DEWALT®. Pred uporabo polnilnika se podrobno seznanite z varnostnimi priporočili. Polnilnik ne zahteva nobenega dodatnega prilagajanja in je zasnovan za enostavno uporabo.

4.4.1 Polnjenje baterije

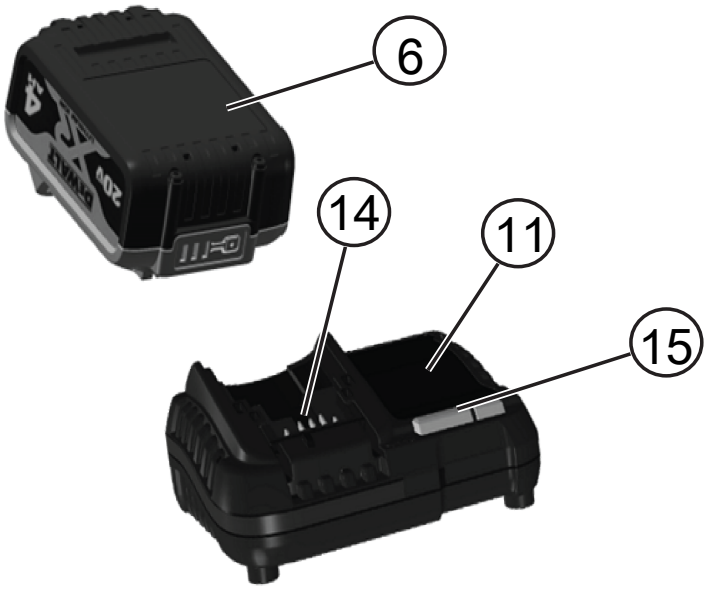

Sl. 5: Vstavljanje paketa baterij

6	Paket baterij	11	Polnilnik
14	Priklop polnilnika akumulatorja	15	Lučka polnilnika

1. Preden vstavite paket baterij, priključite polnilnik na primerno vtičnico. (Glejte specifikacije polnilnika)
2. Paket baterij vstavite v polnilnik in se prepričajte, da je paket dobro vstavljen v ležišče. Začela bo utripati rdeča lučka (polnjenje) in prikazovala, da se je postopek polnjenja začel.
3. Konec polnjenja označuje rdeča lučka, ki SVETI neprekinjeno. Napolnjen paket baterij lahko začnete uporabljati ali ga pustite v polnilniku.
4. Za odstranitev paketa baterij iz polnilnika, pritisnite gumb za sprostitev baterije, ki je na paketu baterij.

NAPOTEK

Za zagotovitev maksimalne učinkovitosti delovanja in življenjske dobe morate litij-ionske pakete baterij pred prvo uporabo napolniti do konca.

4.4.2 Polnjenje

Pri preverjanju stanja napolnjenosti akumulatorja, si lahko pomagate s spodnjo tabelo.

Indikatorji napolnjenosti:		
	Polnjenje	
	Popolnoma napolnjen	
	Zakasnitev zaradi vroče/mrzle baterije*	

*Rdeča lučka bo utripala še naprej, rumena lučka pa bo svetila le med polnjenjem. Ko paket baterij doseže ustrezno temperaturo, se bo rumena lučka izklopila, polnilnik pa bo nadaljeval s polnjenjem.

Če bo akumulator v okvari, ga polnilnik ne bo polnil. Polnilnik bo prikazoval, da je akumulator v okvari tako, da se lučka ne bo vklopila, oziroma bo utripala v določenemu zaporedju.

NAPOTEK

Težava je lahko tudi v samem polnilniku. Če polnilnik prikazuje napako, ga skupaj s paketom baterij dostavite k pooblaščenemu serviserju.

Zakasnitev zaradi vroče/mrzle baterije

Če polnilnik zazna, da je akumulator prevroč ali premrzel, samodejno zažene zakasnitev vroče/hladno in prekine polnjenje dokler akumulator ne vzpostavi ustrezne temperature. Polnilnik zatem samodejno preklopi nazaj v način polnjenja. Ta funkcija zagotavlja maksimalno življenjsko dobo baterije. Mrzel akumulator se polni polovico počasneje, kot vroč. Vroč akumulator se polni počasneje tekom celotnega cikla, hkrati pa se nikoli ne more do konca napolniti.

4.4.3 Paketi litij-ionskih baterij

Orodja družbe STANLEY Engineered Fastening® z litij-ionskimi baterijami so opremljena z elektronskim zaščitnim sistemom, ki ščiti baterijo pred preobremenitvijo, pregrevanjem ali globoko izpraznitvijo. Orodje se samodejno izklopi, če se aktivira elektronski zaščitni sistem. V tem primeru vstavite litij-ionsko baterijo v polnilnik in počakajte, da se bo do konca napolnil.

4.5 Paketi baterij

Vstavljanje paketa baterij v orodje in odstranjevanje paketa baterij iz orodja

Sl. 6: Paket baterij

6	Paket baterij

NAPOTEK

Za doseganje najboljših rezultatov poskrbite, da je paket baterij do konca napolnjen. Če se bo baterija do konca izpraznila, se bo orodje brez opozorila izklopilo.

Namestitev paketa baterij v ročaj

1. Poravnajte paket baterij z vodili na ročaju orodja.
2. Paket baterij do konca potisnite v ležišče in se prepričajte, da ne more izpasti.

Odstranitev paketa baterij iz ročaja

1. Pritisnite gumb za sprostitev in paket baterij izvlecite iz ročaja orodja.
2. Paket baterij vstavite v polnilnik kot je razloženo v poglavjih, ki opisujejo polnilnik.

Priporočila za shranjevanje

- Najboljše mesto za shranjevanje paketa baterij je suho in hladno mesto, ki ni izpostavljeno neposredni sončni svetlobi in prekomerno visokim ali nizkim temperaturam. Za zagotovitev optimalne učinkovitosti in življenjske dobe baterije hranite paket baterij pri sobni temperaturi, kadar ga ne uporabljate.
- Pri dolgotrajnem shranjevanju je za baterijo najbolje, da jo odstranite iz polnilnika in jo v celoti napolnjeno hranite v hladnem in suhem prostoru.

NAPOTEK

Shranjevanje popolnoma izpraznjenih paketov baterij ni priporočljivo. Pred ponovno uporabo je treba paket baterij znova napolniti.

5 Uporaba

⚠ PREVIDNOST

Vedno upoštevajte varnostna navodila in ustrezne predpise.

⚠ PREVIDNOST

Zaradi preprečitve izpostavljenosti telesnim poškodbam, pred vsakim prilagajanjem ali odstranjevanjem/ nameščanjem priključkov ali pripomočkov, odklopite akumulator. Nehoteni zagon naprave lahko povzroči poškodbe.

⚠ PREVIDNOST

Za zmanjšanje hudih telesnih poškodb vedno držite orodje tako, kot je predpisano.

⚠ PREVIDNOST

Za zmanjšanje tveganja za hude telesne poškodbe orodje vedno držite čvrsto in bodite pripravljeni na nenadno reakcijo.

5.1 Pravilen položaj rok

Ob pravilnem položaju rok je ena roka na glavnem ročaju. Orodje lahko upravljate z levo ali desno roko.

5.2 Delovanje orodja

Za namestitev slepe kovice upoštevajte naslednja navodila:

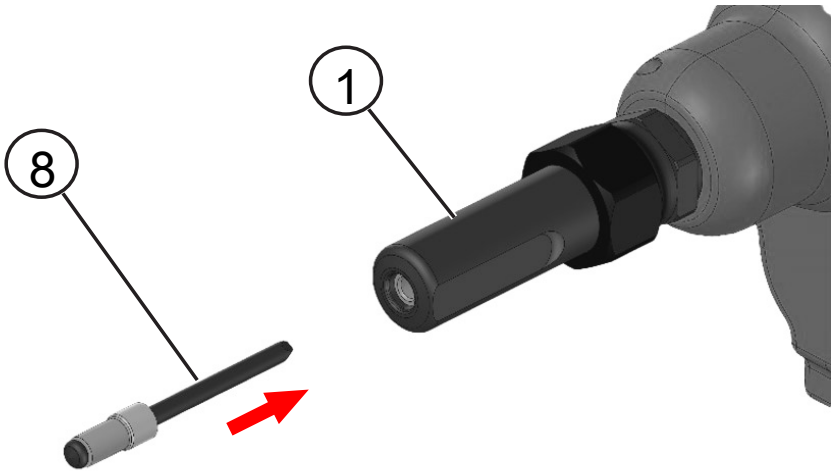

Sl. 7: Namestitev slepe kovice

1	Sestava nosu	8	Kovica

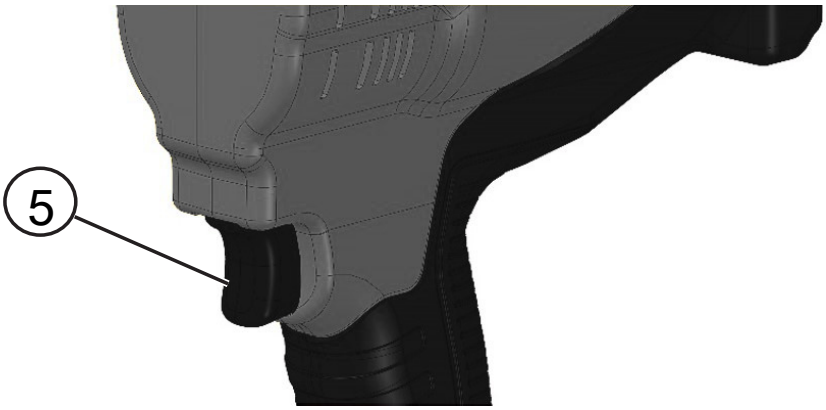

Sl. 8: Sprožilo

5	Sprožilo

1. Če uporabljate standardno kovico Avbolt, (številsko) vrednost uporabniškega vmesnika nastavite na »0« in »0«. glejte poglavje Uporabniški vmesnik [▸ 528].
2. Slepo kovico vstavite v sestav nosu.
3. Pozicionirajte orodje.
4. Povlecite in zadržite sprožilo, dokler se kovica ne vstavi do konca v nameravano območje dela.
5. Ko je slepa kovica v celoti vstavljena, se orodje samodejno vrne v izhodiščni položaj.
6. Spustite sprožilo.
7. Trn se odloži v zbiralnik trnov, ko v sestav nosu vstavite naslednjo kovico ali pritrdite novo kovico.

Če sprožilo sprostite, preden dokončate vstavitev kovice, se orodje vrne v izhodiščni položaj. Če kovica ni popolnoma vstavljena, ponovite prejšnje korake.

Funkcija ponastavitve

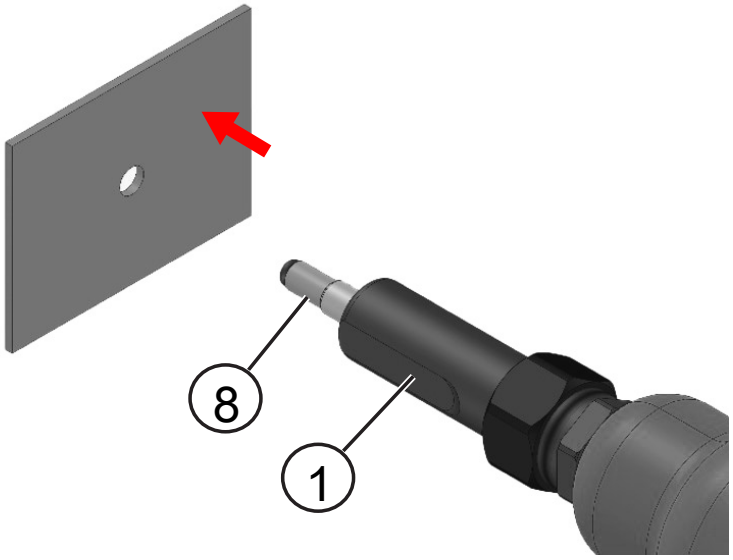

Sl. 9: Kovica

1	Sestava nosu	8	Kovica

Če se orodje po sprostitvi sprožila ne vrne v izhodiščni položaj ali se med hodom zaustavi, ga lahko ponastavite tako, da hitro povlečete in sprostite sprožilo (5). V primeru, da to dejanje ne reši težave, odstranite akumulator, ga ponovno vstavite in ponovite prejšnji korak. Če težava še vedno obstaja, se posvetujte z lokalnim serviserjem.

Praznjenje zbiralnika trnov

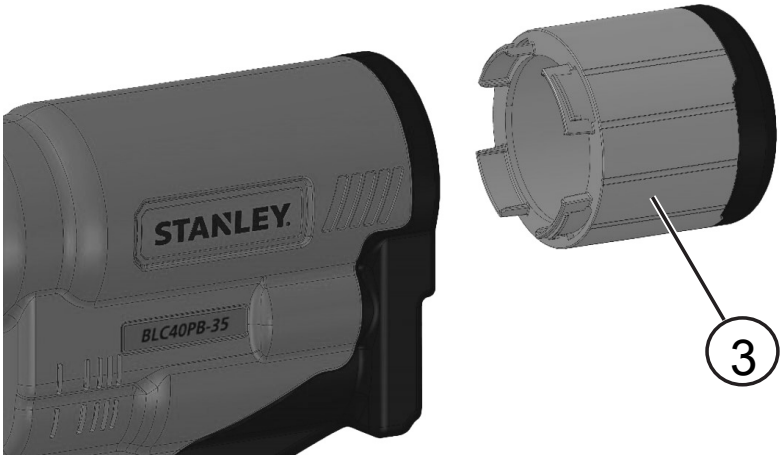

Sl. 10: Zbiralnik trnov

3	Zbiralnik trnov

Zbiralnik trnov se uporablja za zbiranje odpadnih kovic. Po potrebi izpraznite zbiralnik trnov glede na raven napolnjenosti zbiralnika. Po približno 100 kovicah.

1. Orodje nagnite nazaj in pustite, da odpadne kovice padejo v zbiralnik.
2. Če želite odpreti zbiralnik trnov (3), zasukajte zbiralnik v nasprotni smeri urinega kazalca.
3. Izpraznite zbiralnik odpadnih kovic v ustrezno posodo za recikliranje ali koš.
4. Če želite zapreti zbiralnik trnov (3), zasukajte zbiralnik trnov v smeri urinega kazalca, dokler se zbiralnik ne zaskoči na mestu.

6 Servisiranje orodja

6.1 Pogostost vzdrževanja

Element	Pogostost
Splošni pregled orodja	Dnevno
Čiščenje in mazanje opreme nosu	Dnevno ali po 5000 namestitvah
Preverite, ali so čeljusti morda obrabljene/poškodovane	Po 5000 namestitvah
Preverite, ali je nakovalo morda obrabljeno/ poškodovano	Po 25.000 namestitvah
Celoten servis orodja	Po 150.000 namestitvah

Redno vzdrževanje lahko izvaja le ustrezno usposobljeno osebje, ki naj opravi celovit pregled vsako leto ali vsakih 150.000 ciklov, kar je prej.

Po servisu ali vzdrževanju hitro povlecite in sprostite sprožilo, da nastavite orodje v začetni položaj.

6.2 Čiščenje

Pri čiščenju opreme vedno nosite odobreno opremo za zaščito vida in sluha.

6.2.1 Zunanjost orodja

Poskrbite, da so izpušne odprtine brezkrtačnega motorja (7) brez prahu in umazanije. Če je potrebno, uporabite mehko, navlaženo krpo in odstranite vse nečistoče iz odprtin za zračenje. Pogosto, ko opazite, da se v izpušnih odprtinah (7) in okoli njih nabira umazanija, izpihajte s suhim zrakom umazanijo in prah iz glavnega ohišja električnega orodja.

⚠ OPOZORILO

Med opravljanjem tega postopka nosite odobrena zaščitna očala in protiprašno masko.

⚠ OPOZORILO

Za čiščenje nekovinskih delov orodja nikoli ne uporabljajte kemičnih sredstev ali drugih močnih kemikalij. Take kemikalije lahko oslabijo materiale, iz katerih so izdelani ti deli. Uporabite samo krpo, navlaženo z vodo in milnico. Pazite, da voda ne prodre v notranjost orodja, in nikoli ne potopite nobenega dela orodja v tekočino.

6.2.2 Čiščenje in servisiranje sklopa

Demontirajte in očistite nosni sklop, pri čemer posebno pozornost namenite čeljustim. Pred sestavljanjem namažite z disulfidno mastjo Molybdenum. glejte poglavje Oprema nosu [▸ 528] za setavljanje in razstavljanje.

6.2.3 Navodila za čiščenje polnilnika

⚠ OPOZORILO

Nevarnost električnega udara. Polnilnik pred čiščenjem odklopite iz električne vtičnice.

Prah in nečistoče lahko odstranite z ohišja s suho krpo ali mehko, nekovinsko ščetko. Ne uporabljajte vode ali čistilnih sredstev.

6.3 Paket akumulatorskih baterij

Pakete baterij z dolgo življenjsko dobo morate polniti takoj, ko slednji prenehajo zagotavljati ustrezno moč za opravila, ki jih sicer brez težav podpirajo. Ob koncu njegove tehnične življenjske dobe ravnajte z njim v skladu s predpisi za varovanje okolja:

- Do konca izpraznite paket baterij in ga nato odstranite iz orodja.
- Litijeve celice je možno reciklirati. Odnesite jih k svojemu prodajalcu ali v obrat za recikliranje. Zbrani paketi baterij bodo reciklirani ali odstranjeni med odpadke v skladu s predpisi.

7 Splošni sklopi

7.1 Razširjeni pogled

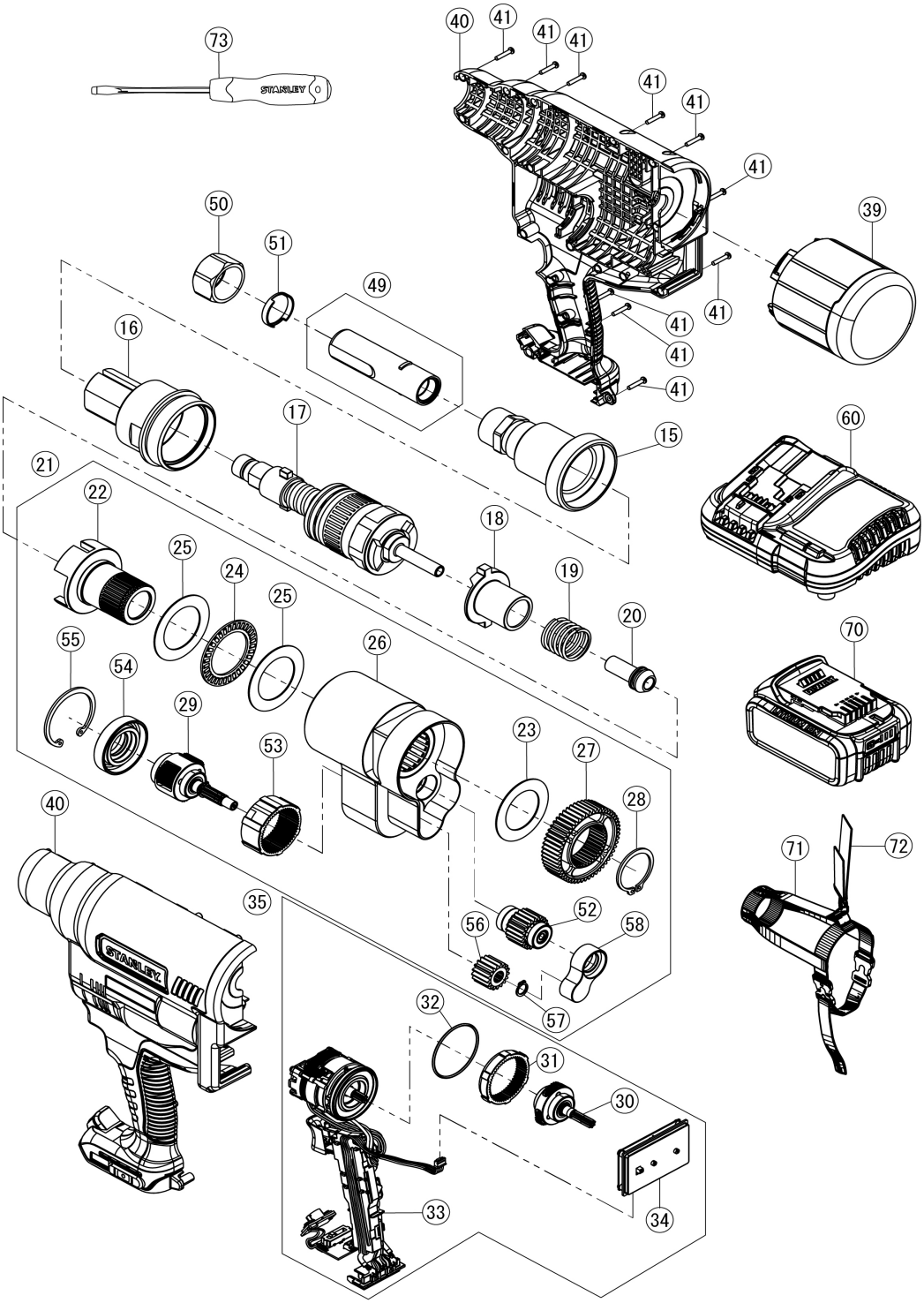

7.2 Kosovnica

Številka		Ime dela	Številka dela	Količina
15		ADAPTER ZA NAKOVALO	TRM01442	1
16		OHIŠJE STEBRA	TRM01441	1
17		SKLOP IZVLEČNE GLAVE	TRM01443	1
18		SKLOPKA VRETENA	TRM01449	1
19		VZMET SKLOPKE VRETENA	TRM01450	1
20		ŠABLONA	TRM01484	1
21		SKLOP OHIŠJA ZOBNIKA	TRM01451	1
	22	VRETENO	TRM01452	1
	23	POTISNA OBJEMKA	TRM01460	1
	24	POTISNI IGLIČNI LEŽAJ	TRM01458	1
	25	KROGLIČNI LEŽAJ	TRM01459	2
	26	OHIŠJE ZOBNIKA SA	TRM01455	1
	27	ČELNI ZOBNIK	TRM01462	1
	28	ZASKOČNI OBROČ	TRM01463	1
	29	2. PLANETARNI ELEMENT SA	TRM01467	1
	52	PRENOSNI ZOBNIK SA	TRM01464	1
	53	ZOBNIK, OBROČ	TRM01475	1
	54	POKROV OHIŠJA ZOBNIKA	TRM01476	1
	55	ZASKOČNI OBROČ	TRM01477	1
	56	ČELNI ZOBNIK	TRM01473	1
	57	ZASKOČNI OBROČ	TRM01474	1
	58	NOSILEC ZA LEŽAJE SA	TRM01577	1
35		SKLOP MOTORJA IN MODULA	TRM01481	1
	30	1. PLANETARNI NOSILEC SA	TRM01478	1
	31	ZOBNIK, OBROČ	N112877	1
	32	O-TESNILO	TP124-511	1
	33	MOTOR IN MODUL SA, PB3400	TRM01482	1
	34	SKLOP VEZJA UV	TRM01485	1
39		ZBIRNIK/SKLOP ZBIRNIKA	TRM01560	1
40		SKLOP OHIŠJA, A9	TRM01490	1*
		SKLOP OHIŠJA, QW	TRM01491	*
		SKLOP OHIŠJA, JP	TRM01492	*
41		VIJAKI S KRIŽNO GLAVO	TP124-513	19
49		SKLOP NOSU AVBOLT STD 5/16"	07220–07700	1*
50		VAROVALNA MATICA	73200-02042	1
51		ADAPTERSKI OBROČ	73200-02043	1
60		POLNILNIK	DCB1104	1**
70		BATERIJA	DCB182 ALI DCB204	2**
71		PAS IZ TKANINE	TRM01589	1*
72		RAMENSKI PAS	N463971	1*
73		IZVIJAČ	60-821-23	1*

*Odvisno od kod kompletov.

**Baterija in polnilnik se lahko razlikujeta glede na razpoložljivost/zahtevo.

8 Varovanje okolja

Ločujte odpadke. Naprava ne sme biti odložena med mešane komunalne odpadke.

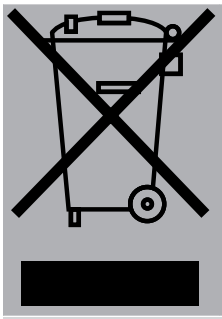

Če nekega dne ugotovite, da je vaš izdelek družbe STANLEY Engineered Fastening® potreben zamenjave, ali če ga ne uporabljate več, ga ne zavrzite med gospodinjske odpadke Za izdelek pripravite za ločeno zbiranje odpadkov. Ločeno odlaganje dotrajanih izdelkov in embalaže omogoča recikliranje in ponovno uporabo materialov. Tovrstno ravnanje pa pripomore k preprečevanju onesnaženja okolja in manjši porabi naravnih virov.

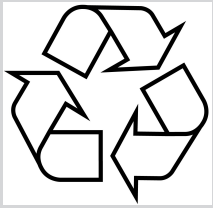

Lokalni predpisi morda urejajo ločeno zbiranje električnih aparatov iz gospodinjstev, na zbirališčih odpadkov ali pri prodajalcu, ko kupite nov izdelek. Lokacijo najbližjega pooblaščenega serviserja lahko preverite tako, da se obrnete na lokalno pisarno družbe STANLEY Engineered Fastening® na naslovu, navedenem v tem priročniku. Seznam pooblaščenih serviserjev družbe STANLEY Engineered Fastening® ter vse podrobnosti o naših poprodajnih storitvah in podatki za stik so na voljo tudi na spletni strani na naslovu: www.StanleyEngineeredFastening.com

Pečat RBRC®

Pečat RBRC® (Rechargeable Battery Recycling Corporation) na nikelj-kadmijevih, nikelj-metalhidridnih ali litij-ionskih baterijah (ali paketu baterij) označuje, da je stroške recikliranja teh baterij (ali paketov baterij) ob koncu njihove življenjske dobe že plačala družba DEWALT®. Na nekaterih območjih je izrabljene nikelj-kadmijeve, nikelj-metalhidridne ali litij-ionske baterije nezakonito zavreči med smeti ali trdne komunalne odpadke, zato program Call 2 Recycle® ponuja okolju prijazno alternativo.

Družba Call 2 recycle, Inc. je v sodelovanju z družbo DEWALT® in drugimi uporabniki baterij vzpostavila program v Združenih državah Amerike in Kanadi za lažje zbiranje izrabljenih nikelj-kadmijevih, nikelj-metalhidridnih ali litij-ionskih baterij. Pomagajte varovati naše okolje in ohranjati naravne vire tako, da izrabljene nikelj-kadmijeve, nikelj-metalhidridne ali litij-ionske baterije vrnete v pooblaščeni servisni center DEWALT® ali lokalnemu prodajalcu v recikliranje. Lahko tudi kontaktirate s svojim krajevnim središčem za recikliranje, kjer boste dobili informacije o mestu, kjer lahko oddate izrabljene baterije. RBRC® je registrirana blagovna znamka družbe Call 2 recycle, Inc.

9 Izjava o skladnosti

9.1 Izjava EU o skladnosti

Podjetje **Stanley Engineered Fastening, Nippon POP Rivets and Fasteners Ltd., Hosoda, Noyori-cho, Toyohashi, Aichi, 441- 8540 JAPAN,** izjavljamo s polno odgovornostjo, da je izdelek:

Opis:	**Orodje za zaklepne vijake**
Model:	**BLC40PB-35**

Proizvajalec izjavlja, da je navedeni izdelek skladen z vsemi ustreznimi zahtevami in določbami naslednje uredbe:

EU/2023/1230	Uredba o strojih
2014/30/EU	Direktiva o elektromagnetni združljivosti
2011/65/EU	Direktiva RoHS

Na katere se nanaša ta izjava, je v skladu s temi usklajenimi standardi

ISO 12100:2010	Varnost strojev – Splošna načela načrtovanja – Ocena tveganja in zmanjšanje tveganja
EN 62841-1:2015/A11:2022	Električna motorna ročna orodja, prenosna orodja ter stroji za trato in vrt – Varnost – 1. del: Splošna zahteva
EN IEC 55014-1: 2021	Elektromagnetna združljivost – Zahteve za (električne) gospodinjske aparate, električna orodja in podobne aparate – 1. del: Emisija
EN IEC 55014-2: 2021	Elektromagnetna združljivost – Zahteve za (električne) gospodinjske aparate, električna orodja in podobne aparate – 2. del: Odpornost proti motnjam – Standard za proizvod
EN IEC 61000-3-2: 2019/A2:2024	Elektromagnetna združljivost – 3. Del: Meje; Razdelek 2: Omejitve za oddajanje harmonskih tokov (vhodni tok opreme ≤ 16 A na fazo)
EN IEC 61000-3-3: 2013 + A2: 2021	Elektromagnetna združljivost – 3. Del, Razdelek 3: Omejitve – Omejitve napetostnih sprememb, napetostnih kolebanj in flikerja v javnih nizkonapetostnih napajalnih sistemih za opremo z nazanamčenim tokom ≤16 A na fazo, ki niso predmet pogojevane priključitve

Tehnična dokumentacija je sestavljena skladno z dodatkom 1, razdelek 1.7.4.1, v skladu z naslednjo uredbo:

Uredba o strojih EU/2023/1230 (zakonski instrumenti 2008 št. 1597 – Velja dobava varnostnih uredb za stroje.

Podpisani podaja to izjavo v imenu podjetja STANLEY Engineered Fastening

Daisuke Mori

Daisuke Mori

Direktor oddelka za inženirstvo, Japonska

Nippon POP Rivets and Fasteners Ltd., Hosoda, Noyori-cho, Toyohashi, Aichi, 441-8540 JAPAN

Kraj izdaje:	**Aichi, Japonska**

Datum izdaje: **26-03-2025**

Podpisani pooblaščeni zastopnik je odgovoren za sestavo tehnične dokumentacije za izdelke, ki so naprodaj v Evropski uniji, in daje to izjavo v imenu podjetja Stanley Engineered Fastening.

Matthias Appel

Team Leader Technical Documentation

Stanley Engineered Fastening, Tucker GmbH, Max-Eyth-Str.1, 35394 Gießen, Germany

CE To orodje je skladno z Direktivo o strojih EU/2023/1230

9.2 Izjava ZK o skladnosti

Podjetje **Stanley Engineered Fastening, Nippon POP Rivets and Fasteners Ltd., Hosoda, Noyori-cho, Toyohashi, Aichi, 441- 8540 JAPAN,** izjavljamo s polno odgovornostjo, da je izdelek:

Opis:	**Orodje za zaklepne vijake**
Model:	**BLC40PB-35**

Proizvajalec izjavlja, da je navedeni izdelek skladen z vsemi ustreznimi zahtevami in določbami teh veljavnih uredb:

Predpisi o dobavi strojev (varnost), 2008. S.I. 2008/1597 (z vsemi spremembami)

Predpisi o elektromagnetni združljivosti 2016 S.I. 2016/1091 (z vsemi spremembami)

Predpisi o omejitvi uporabe določenih nevarnih snovi v električni in elektronski opremi iz leta 2012 (z vsemi spremembami)

Uporabljeni so bili naslednji namenski standardi in tehnične specifikacije:

ISO 12100:2010	Varnost strojev – Splošna načela načrtovanja – Ocena tveganja in zmanjšanje tveganja
EN 62841-1:2015/A11:2022	Električna motorna ročna orodja, prenosna orodja ter stroji za trato in vrt – Varnost – 1. del: Splošna zahteva
EN IEC 55014-1: 2021	Elektromagnetna združljivost – Zahteve za (električne) gospodinjske aparate, električna orodja in podobne aparate – 1. del: Emisija
EN IEC 55014-2: 2021	Elektromagnetna združljivost – Zahteve za (električne) gospodinjske aparate, električna orodja in podobne aparate – 2. del: Odpornost proti motnjam – Standard za proizvod
EN IEC 61000-3-2: 2019/A2:2024	Elektromagnetna združljivost – 3. Del: Meje; Razdelek 2: Omejitve za oddajanje harmonskih tokov (vhodni tok opreme ≤ 16 A na fazo)
EN IEC 61000-3-3: 2013 + A2: 2021	Elektromagnetna združljivost – 3. Del, Razdelek 3: Omejitve – Omejitve napetostnih sprememb, napetostnih kolebanj in flikerja v javnih nizkonapetostnih napajalnih sistemih za opremo z nazanamčenim tokom ≤16 A na fazo, ki niso predmet pogojevane priključitve

Tehnična dokumentacija je sestavljena v skladu z (varnostnimi) predpisi o dobavi strojev iz leta 2008, S.I. 2008/1597 (kakor so bili spremenjeni).

Podpisani podaja to izjavo v imenu podjetja STANLEY Engineered Fastening

Daisuke Mori

Daisuke Mori

Direktor oddelka za inženirstvo, Japonska

Nippon POP Rivets and Fasteners Ltd., Hosoda, Noyori-cho, Toyohashi, Aichi, 441-8540 JAPAN

Kraj izdaje:	**Aichi, Japonska**
Datum izdaje:	**26-03-2025**

Podpisani pooblaščeni zastopnik je odgovoren za sestavo tehnične dokumentacije za izdelke, ki so naprodaj v Združenem kraljestvu, in daje to izjavo v imenu podjetja Stanley Engineered Fastening.

Angus Seewraj

Director of Blind Fastener Engineering, UK

Stanley Engineered Fastening, 43 Hardwick Grange, Warrington, WA1 4RF, United Kingdom.

UK CA

This machinery is in conformity with Supply of Machinery (Safety) Regulations 2008, S.I. 2008/1597 (as amended)

STANLEY Engineered Fastening

10 Zaščitite svojo naložbo

Garancija za orodja STANLEY® Engineered Fastening

STANLEY® Engineered Fastening jamči, da so bila vsa električna orodja natančno izdelana in da bodo pri običajni uporabi brez napak v materialu in izdelavi za obdobje enega (1) leta.

Garancijo za vaše orodje (razen baterij in polnilnika) bomo podaljšali z enega (1) leta na dve (2) leti, če boste orodje registrirali prek spleta. (Glejte razdelek »Registracija orodja v spletu« na spodnjem delu te strani.)

Ta garancija velja za prvega kupca orodja in le za predvideno uporabo.

Izključitve:

Normalna obraba

Periodično vzdrževanje, popravila in nadomestni deli zaradi normalne obrabe so izključeni iz kritja.

Zloraba in napačna uporaba

Okvara ali poškodba, ki je posledica nepravilnega delovanja, skladiščenja, napačne uporabe ali zlorabe, nesreče ali malomarnosti, kot tudi materialne poškodbe, so izključene iz kritja.

Nepooblaščeno servisiranje ali predelava

Okvare ali poškodbe, do katerih pride zaradi servisiranja, preizkušanja nastavitev, namestitve, vzdrževanja, spreminjanja ali predelav, ki jih ni izvedla družba STANLEY® Engineered Fastening ali njeni pooblaščeni servisni centri, so izključene iz garancijskega kritja.

Vse druge garancije, bodisi izražene ali naznačene, vključno z vsemi garancijami o trgovski kakovosti in ustreznosti za namen, so izključene.

Če opazite, da orodje ni skladno z garancijskimi zagotovili, ga takoj dostavite najbližjemu pooblaščenemu servisnemu centru. Za seznam pooblaščenih servisnih centrov družbe STANLEY® Engineered Fastening v ZDA ali Kanadi nas pokličite na brezplačno telefonsko številko (877) 364 2781.

Zunaj ZDA in Kanade obiščite naše spletno mesto www.StanleyEngineeredFastening.com in poiščite najbližji servisni center družbe STANLEY® Engineered Fastening.

Družba STANLEY® Engineered Fastening bo nato brezplačno zamenjala kateri koli del ali dele, za katere bo ugotovila, da so v okvari zaradi okvare v materialu ali izdelavi, ter vam vrnila popravljeno orodje. To predstavlja našo izključno obveznost znotraj te garancije. Družba STANLEY® Engineered Fastening v nobenem primeru ni odgovorna za kakršno koli posledično ali posebno škodo, ki izhaja iz nakupa ali uporabe tega orodja.

Registrirajte orodje za slepe kovice v spletu

Za registracijo svoje garancije prek spleta, nas obiščite na https://www.stanleyengineeredfastening.com/support/warranty-registration-form

Zahvaljujemo se vam za izbiro orodja Stanley Assembly Technologies blagovne znamke STANLEY® Engineered Fastening.

Do uporabniškega priročnika BLC40PB-35 lahko dostopate na:

https://www.stanleyengineeredfastening.com/en/tools/Power-Tools/BLC40PB-35-Battery-Powered-Tool

STANLEY
Engineered Fastening

Çalıştırma Kılavuzu

BLC40PB-35 Lock Bolt Tool

Şarjlı Elektrikli Aletler

STANLEY
Assembly Technologies

Manual Number	Issue	C/N
TRM01497	1	202503-1

©2025 Stanley Black & Decker

Tüm Hakları Saklıdır.

Burada sunulan bilgiler, STANLEY Engineered Fastening®'den önceden açık ve yazılı izin alınmadan kopyalanamaz ve/veya herhangi bir şekilde (elektronik veya mekanik olarak) açıklanamaz. Burada sunulan bilgiler, bu ürünün piyasaya sunulduğu anda bilinen verilere bağlı olarak belirlenmiştir. STANLEY Engineered Fastening® devamlı ürün geliştirme politikasına sahiptir ve bu yüzden ürünler değişebilir. Burada sunulan bilgiler, STANLEY Engineered Fastening®'in sunduğu şekildeki ürün için geçerlidir. Bu yüzden, STANLEY Engineered Fastening® ürünün orijinal özelliklerindeki farklılıklardan dolayı ortaya çıkan hasarlardan sorumlu tutulamaz.

Burada sunulan bilgiler büyük dikkatle hazırlanmıştır. Fakat, STANLEY Engineered Fastening® bilgilerin hatalı olması veya bunun yaratacağı sorunlarla ilgili sorumluluk kabul etmemektedir. STANLEY Engineered Fastening® üçüncü kişilerin yürüttüğü etkinliklerden ortaya çıkan hasarlar konusunda sorumluluk kabul etmeyecektir. STANLEY Engineered Fastening® tarafından kullanılan iş isimleri, ticari isimler, tescilli ticari markalar vs. ticari markaların korunması ile ilgili kanunlar uyarınca herkes tarafından serbestçe kullanabilir olduğu anlaşılmayacaktır.

İçindekiler

1 Bu kılavuz hakkında 552
1.1 Sunum usulleri 552
1.1.1 Tanımlar: Güvenlik işaret sözcükleri ve uyarı sembolleri 552
2 Güvenliğiniz için 554
2.1 Genel güvenlik kuralları 554
2.2 Çalışma alanı emniyeti 554
2.3 Elektrik emniyeti 554
2.4 Kişisel güvenlik 555
2.5 Elektrikli alet kullanımı ve bakımı 555
2.6 Şarjlı aletin kullanımı ve bakımı 556
2.7 Servis 556
2.8 Ek güvenlik talimatları 556
2.9 Etiketler ve simgeler 557
2.10 Tüm batarya şarj cihazları için önemli güvenlik talimatları 558
2.11 Tüm bataryalar için önemli güvenlik talimatları 560
2.12 Lityum iyon için özel güvenlik talimatları (LI-ION) 560
2.13 Diğer riskler 561
3 Teknik Özellikler 562
3.1 Alet özellikleri 562
3.2 Batarya ve şarj cihazı özellikleri 562
3.3 Şarj başına tahmini perçin 563
3.4 Yerleştirme özellikleri 563
3.5 Ambalaj içeriği 563
3.6 Temel bileşenler listesi 564
4 Aletin kurulumu 566
4.1 Kullanım Amacı 566
4.2 Burun ekipmanı 567
4.3 Kullanıcı arayüzü 567
4.4 Şarj Cihazları 568
4.4.1 Bataryanın şarj edilmesi 569
4.4.2 Şarj işlemi 569
4.4.3 Lityum-İyon bataryalar 570
4.5 Bataryalar 570
5 Kullanım prosedürü 572
5.1 Uygun el pozisyonu 572
5.2 Alet Kullanımı 572
6 Alet bakımı 575
6.1 Bakım sıklığı 575
6.2 Temizleme 575
6.2.1 Aletin dışı 575
6.2.2 Temizleme ve servis tertibatı 575
6.2.3 Şarj cihazı temizleme talimatları 576
6.3 Şarj edilebilir batarya 576

7 Genel kurulumlar 577
7.1 Parça yerleşim şeması 577
7.2 BOM 578
8 Çevrenin korunması 580
9 Uygunluk beyanı 581
9.1 AB Uygunluk beyanı 581
9.2 İngiltere Uygunluk Beyanı 583
10 Yatırımınızı koruyun 585

1 Bu kılavuz hakkında

1.1 Sunum usulleri

1.1.1 Tanımlar: Güvenlik işaret sözcükleri ve uyarı sembolleri

Bu kullanım kılavuzunda, sizi tehlikeli durumlara ve kişisel yaralanma veya maddi hasar riskine karşı uyarmak için aşağıdaki güvenlik uyarı sembolleri ve sözcükleri kullanılmaktadır.

Bir bölümün başındaki uyarılar

⚠ DİKKAT

Tehlike türü ve kaynağı
İhmal edildiği takdirde sonuçlar
⇒ Tehlikeyi önlemeye yönelik eylem

Bir bölümün içindeki uyarı

DİKKAT! Tehlike türü ve kaynağı İhmal edildiği takdirde sonuçlar. Bir tehlikeyi önlemeye yönelik eylem

Uyarı üçgeni

Uyarı üçgeni ⚠ insanlar için ölüm veya yaralanma tehlikelerini gösterir. Uyarı üçgeni bulunmayan uyarılar, mala yönelik zararı gösterir.

İşaret sözcüğü

İşaret sözcüğü tehlikenin ciddiyetini gösterir:

İşaret sözcüğü	Anlamı
⚠ TEHLİKE	Engellenmemesi halinde ölüm veya ciddi yaralanma ile sonuçlanabilecek çok yakın bir tehlikeli durumu gösterir
⚠ UYARI	Engellenmemesi halinde ölüm veya ciddi yaralanma ile sonuçlanabilecek potansiyel bir tehlikeli durumu gösterir
⚠ DİKKAT	Engellenmemesi halinde önemsiz veya orta dereceli yaralanma ile sonuçlanabilecek potansiyel bir tehlikeli durumu gösterir
NOT	Engellenmemesi halinde maddi hasara neden olabilecek, yaralanma ile ilişkisi olmayan durumları gösterir.

Tehlike türü ve kaynağı

Bu paragraf tehlike türünü ve buna neyin sebep olduğunu açıklamaktadır.

İhmal edildiği takdirde sonuçlar

Bu paragraf tehlike önlenmediği takdirde olacakları açıklamaktadır.

Tehlikeyi önlemeye yönelik eylem

Bu paragraf tehlikenin nasıl önlenebileceğini gösterir. Bu önlemlerin kesinlikle alınması gerekmektedir!

2 Güvenliğiniz için

Bu aleti kullanacak veya montajını yapacak kişiler, aşağıdaki güvenlik uyarıları ve talimatlarına özellikle dikkat ederek bu kullanım kılavuzunu mutlaka okumalıdır.

Bu ürünün uygun olmayan şekilde kullanım veya bakımı, ciddi yaralanmalara veya üründe hasara neden olabilir. Bu ekipmanı kullanmadan önce, tüm uyarı ve çalıştırma talimatlarını okuyup anlayın. Elektrikli aletleri kullanırken, fiziksel yaralanma riskini azaltmak için temel güvenlik önlemlerine her zaman uyulmalıdır.

2.1 Genel güvenlik kuralları

⚠ UYARI

Bu aletle birlikte verilen tüm güvenlik uyarıları, talimatlar, resimler ve teknik özellik bilgilerini okuyun.

Aşağıda listelenen tüm talimatların takip edilmemesi elektrik çarpması, yangın ve/veya ciddi bir yaralanma ile sonuçlanabilir.

Bütün uyarı ve güvenlik talimatlarını ileride bakmak üzere muhafaza edin

Aşağıda yer alan uyarılardaki “elektrikli alet” terimi şebeke elektriğiyle (kablolu) veya akü/bataryayla (şarjlı) çalışan elektrikli aletinizi ifade etmektedir.

2.2 Çalışma alanı emniyeti

1. Çalışma alanını temiz ve aydınlık tutun. Karışık ve karanlık alanlar kazaya davetiye çıkartır.
2. Elektrikli aletleri, yanıcı sıvılar, gazlar ve tozların bulunduğu yerler gibi yanıcı ortamlarda çalıştırmayın. Elektrikli aletler, tozu veya dumanı ateşleyebilecek kıvılcımlar çıkarmaktadır.
3. Bir elektrikli aleti kullanırken, çocukları ve çevredekileri uzak tutun. Dikkatinizin dağılması kontrolü yitirmenize neden olabilir.

2.3 Elektrik emniyeti

Tüm talimatları okuyun:

1. Elektrikli aletlerin fişleri prizlere uygun olmalıdır. Fiş üzerinde kesinlikle hiçbir değişiklik yapmayın. Topraklı (topraklamalı) elektrikli aletlerde hiçbir adaptör fişi kullanmayın. Değiştirilmemiş fişler ve uygun prizler elektrik çarpması riskini azaltacaktır.
2. Borular, radyatörler, ocaklar ve buzdolapları gibi topraklanmamış yüzeylerle vücut temasından kaçının. Vücudunuzun toprağa teması halinde yüksek bir elektrik çarpması riski vardır.
3. Elektrikli aletleri yağmura veya neme maruz bırakmayın. Elektrikli alete su girmesi elektrik çarpması riskini artıracaktır.
4. Kabloyu amacı dışında kullanmayın. Elektrikli aleti kesinlikle kablosundan tutarak taşımayın, çekmeyin veya prizden çıkartmayın. Kabloyu sıcaktan, yağdan, keskin kenarlardan veya hareketli parçalardan uzak tutun. Hasarlı veya dolaşmış kablolar elektrik çarpması riskini arttırır.

5. Bir elektrikli aleti açık havada kullanırken, açık havada kullanıma uygun bir uzatma kablosu kullanın. Açık havada kullanıma uygun bir kablonun kullanılması elektrik çarpması riskini azaltır.

2.4 Kişisel güvenlik

1. Elektrikli aleti kullanırken tetikte kalın, ne yaptığınıza dikkat edin ve sağduyulu davranın. Elektrikli bir aleti yorgunken veya ilaç ya da alkolün etkisi altındayken kullanmayın. Güç aletlerini çalıştırırken bir anlık dikkatsizlik ciddi kişisel yaralanmalara yol açabilir.
2. Kişisel koruyucu ekipmanları mutlaka kullanın. Daima koruyucu gözlük takın. Koşullara uygun toz maskesi, kaymayan güvenlik ayakkabıları, baret veya kulaklık gibi koruyucu donanımların kullanılması kişisel yaralanmaları azaltacaktır.
3. İstem dışı çalıştırılmasını önleyin. Cihazı güç kaynağına ve/veya bataryaya bağlamadan, yerden kaldırmadan veya taşımadan önce düğmenin kapalı konumda olduğundan emin olun. Aleti, parmağınız tetik üzerinde bulunacak şekilde taşımak veya açık durumdaki elektrikli aletleri elektrik şebekesine bağlamak kazaya davetiye çıkartır.
4. Elektrikli aleti açık duruma getirmeden önce tüm ayarlama anahtarlarını çıkarın. Elektrikli aletin hareketli bir parçasına takılı kalmış bir anahtar fiziksel yaralanmaya neden olabilir.
5. Ulaşmakta zorlandığınız yerlerde kullanmayın. Ayağınızı daima sağlam ve dengeli basın. Bu, beklenmedik durumlarda elektrikli aletin daha iyi kontrol edilmesine olanak tanır.
6. Uygun şekilde giyinin. Bol elbiseler giymeyin ve takı takmayın. Saçınızı, elbiselerinizi ve eldivenlerinizi hareketli parçalardan uzak tutun. Bol elbiseler ve takılar veya uzun saç hareketli parçalara takılabilir.
7. Eğer kullandığınız üründe toz emme ve toplama özellikleri olan ataşmanlar varsa bunların bağlı olduğundan ve doğru şekilde kullanıldığından emin olun. Bu cihazların kullanılması tozla ilgili tehlikeleri azaltabilir.
8. Aletlerin sık kullanılmasından edindiğiniz bilgi birikiminin sizi aşırı rehavete sürüklemesine izin vermeyin ve alet güvenliğiyle ilgili ilkeleri göz ardı etmeyin. Dikkatsiz bir eylem, saniyeden bile daha kısa sürede ciddi yaralanmalara neden olabilir.

2.5 Elektrikli alet kullanımı ve bakımı

1. Elektrikli aleti zorlamayın. Uygulamanız için doğru elektrikli aleti kullanın. Doğru elektrikli alet, belirlendiği kapasite ayarında kullanıldığında daha iyi ve güvenli çalışacaktır.
2. Düğme açmıyor ve kapatmıyorsa elektrikli aleti kullanmayın. Düğmeyle kontrol edilemeyen tüm elektrikli aletler tehlikelidir ve tamir edilmesi gerekmektedir.
3. Herhangi bir ayarlama, aksesuar değişimi veya elektrikli aletlerin saklanması öncesinde fişi güç kaynağından çekin ve/veya bataryayı aletten ayırın. Bu tür önleyici güvenlik tedbirleri elektrikli aletin istem dışı olarak çalıştırılması riskini azaltacaktır.
4. Elektrikli aleti, çocukların ulaşamayacağı yerlerde saklayın ve elektrikli aleti tanımayan veya bu talimatları bilmeyen kişilerin elektrikli aleti kullanmasına izin vermeyin. Elektrikli aletler, eğitimsiz kullanıcıların elinde tehlikelidir.
5. Elektrikli aletleri iyi durumda muhafaza edin. Hareketli parçalardaki hizalama hatalarını ve tutuklukları, parçalardaki kırılmalar ve elektrikli aletin çalışmasını etkileyebilecek tüm diğer koşulları kontrol edin. Hasarlı ise, elektrikli aleti kullanmadan önce tamir ettirin. Kazaların çoğu, elektrikli aletlerin bakımının yeterli şekilde yapılmamasından kaynaklanır.
6. Kesim aletlerini keskin ve temiz tutun. Bakımı uygun şekilde yapılmış keskin kesim uçlu kesim aletlerinin sıkışma ihtimali daha düşüktür ve kontrol edilmesi daha kolaydır.
7. Elektrikli aleti, aksesuarlarını ve aletin diğer parçalarını kullanırken bu talimatlara mutlaka uyun, çalışma ortamının koşullarını ve yapılacak işin ne olduğunu göz önünde bulundurun. Elektrikli aletin öngörülen işlemler dışındaki işlemler için kullanılması tehlikeli durumlara neden olabilir.
8. Tutamakları ve tutma yerlerini kuru, temiz ve yağdan arındırılmış şekilde muhafaza edin. Kaygan tutamaklar ve tutma yerleri, beklenmedik durumlarda aletin güvenli şekilde taşınmasına ve kontrol edilmesine izin vermez

2.6 Şarjlı aletin kullanımı ve bakımı

1. Sadece üretici tarafından belirtilen şarj cihazı ile şarj edin. Bir batarya türü için uygun bir şarj cihazı, başka bir batarya ile kullanıldığında yangın riski oluşturabilir.
2. Elektrikli aletleri yalnızca özel olarak tanımlanmış bataryalarla kullanın. Başka bataryaların kullanımı yaralanma ve yangın riski oluşturabilir.
3. Batarya kullanımda değilken, ataç, bozuk para, anahtar, çivi, vida veya terminaller arasında kontağa neden olabilecek diğer küçük metal nesnelerden uzak tutulmalıdır. Batarya terminallerinin kısa devre yaptırılması yanık veya yangına neden olabilir.
4. Uygun olmayan koşullarda, batarya sıvı sızıntısı yapabilir; sıvıya temas etmekten kaçının. Kazara temas etmeniz halinde suyla yıkayın. Sıvı, gözlerinize temas ederse, ayrıca bir doktora başvurun. Bataryadan sıvı sızması tahriş veya yanıklara neden olabilir.
5. Hasarlı veya üzerinde değişiklik yapılmış bir batarya veya aleti kullanmayın. Hasarlı ya da üzerinde değişiklik yapılmış bataryalar, beklenmeyen davranışlar sergileyebilir ve bunların sonucunda, yangın, patlama veya yaralanma riski ortaya çıkar.
6. Bir batarya ya da aleti, ateşe veya aşırı sıcaklıklara maruz bırakmayın. Ateşe veya 130 °C üzeri sıcaklıklara maruz kalma durumunda patlama meydana gelebilir.
7. Tüm şarj talimatlarına uyun ve bataryayı veya aleti talimatlarda belirtilen sıcaklık aralığının dışında şarj etmeyin. Yanlış veya belirtilen aralık dışındaki sıcaklıklarda şarj etmek bataryaya zarar verebilir ve yangın riskini artırabilir.

2.7 Servis

1. Elektrikli aletinizi, sadece orijinal yedek parçaların kullanıldığı yetkili DeWALT servisine tamir ettirin. Bu, elektrikli aletin güvenliğinin muhafaza edilmesini sağlayacaktır.
2. Hasarlı bataryalara asla bakım yapmayın. Bataryaların servisi yalnızca üretici veya yetkili servisler tarafından gerçekleştirilmelidir.

2.8 Ek güvenlik talimatları

⚠ DİKKAT

Alet üzerinde kesinlikle değişiklik yapmayın

Alette yapılacak herhangi bir değişiklik, tüm garantileri geçersiz kılacaktır. Yapılan değişiklik, maddi hasar ve/veya kullanıcı için ciddi yaralanma riski doğurabilir.

⚠ DİKKAT

Daima onaylı güvenlik ekipmanını kullanın

Her zaman koruyucu gözlük takın. Gündelik gözlükler güvenlik gözlüğü değildir. Ayrıca, montaj işleminde toz çıkacaksa, yüz veya toz maskesi kullanın. Daima onaylı güvenlik ekipmanı kullanın:

⇒ ANSI Z87.1 göz koruması (CAN/CSA Z94.3)

⇒ ANSI S12.6 (S3.19) işitme koruması

⇒ NIOSH/OSHA/MSHA solunum koruması.

⚠ DİKKAT

Daima işitme koruması takın

Kullanım sırasında daima ANSI S12.6'ya (S3.19) uygun kişisel işitme koruması kullanın. Bu aletin gürültüsü, bazı koşullarda ve kullanım süresine göre işitme kaybına neden olabilir.

⚠ DİKKAT

Aletin takılma veya düşme tehlikesi

Kullanmadığınız zaman, aleti takılma veya düşme tehlikesi oluşturmayan düz bir yüzey üzerine yana yatırarak yerleştirin. Büyük bataryaları bulunan bazı aletler, batarya üzerinde dik konumda durur ancak kolaylıkla devrilebilir.

⚠ DİKKAT

Kemerin hatalı kullanımı ciddi yaralanmalara neden olabilir

Yaralanmayı önlemek için:

⇒ Kullanım sırasında kemerin emniyetli ve doğru şekilde takıldığından emin olun. Kemerde veya tokalarında hasar olan hiçbir kemeri kullanmayın.

1. STANLEY Engineered Fastening® Kör perçinleri yerleştirmek dışında bir amaçla kullanmayın.
2. Sadece üreticinin tavsiye ettiği parçaları, perçinleri ve aksesuarları kullanın.
3. Aleti düşürmeyin veya çekiç olarak kullanmayın.
4. Alet saplarını kuru ve temiz, yağ ve gresten arınmış tutun.
5. Aleti kullanılmadığı zamanlarda asla çalışır durumda gözetimsiz bırakmayın ve bataryayı çıkartın.
6. Cihazı güç kaynağına ve/veya bataryaya bağlamadan, yerden kaldırmadan veya taşımadan önce elinizi tetikten uzak tutun.
7. Aleti herhangi bir kişiye dönük halde çalıştırmayın.
8. Aleti uç mahfazası takılı değilken kullanmayın.
9. Aletin havalandırma deliklerinde kir ve yabancı madde birikmesine izin vermeyin, bu, aletin arızalanmasına neden olacaktır.

2.9 Etiketler ve simgeler

Alet üzerindeki etiketler

Tarih kodu konumu

İmalat yılını, ayını ve üretim yerini içeren Tarih Kodu, alet ile akü arasındaki montaj ek yerini oluşturan kasanın yüzeyine basılıdır.

Alet, şarj cihazı ve batarya üzerindeki etiketler

Bu kılavuzda kullanılan sembollere ilave olarak, alet, şarj cihazı ve batarya üzerinde bulunan etiketler aşağıdaki sembolleri belirtebilir.

	Kullanmadan önce kullanım kılavuzunu okuyun.		Suya maruz bırakmayın.
	Kullanmadan önce kullanım kılavuzunu okuyun.		Hasarlı kabloları derhal yenisiyle değiştirin.

	Göz koruması takın.		Elektrik hattında sorun.
	İşitme koruması takın.		Batarya veya şarj cihazında sorun.
	Solunum koruması takın.		İletken nesnelerle temas etmeyin.
	Batarya şarj oluyor.	+40°c +4°c	Sadece 4 °C ve 40 °C arasında şarj edin.
	Batarya şarj oldu.		Bataryayı çevreye gerekli özeni göstererek imha edin.
	Sıcak/soğuk batarya ertelemesi.		Bataryayı ateşe atmayın.
Li Ion	Şarj cihazı, Li-İyon bataryaları şarj eder.		Şarj süresi için Teknik Veriler bölümüne bakın.
	Yalnızca kapalı mekanda kullanım içindir.		Hasarlı bataryaları şarj etmeyin.
	Görünür radyasyon. Işığa doğrudan bakmayın.		Şok tehlikesi sembolü.
	DEWALT®/POP®Avdel® bataryayı yalnızca belirtilen DEWALT®/POP®Avdel® şarj cihazlarıyla şarj edin. DEWALT®/POP®Avdel® şarj cihazı ile tanımlanmış DEWALT®/POP®Avdel® bataryalar dışındaki bataryaların şarj edilmesi patlamaya ya da diğer tehlikeli durumlara yol açabilir.		DEWALT® şarj cihazınız EN60335 standardına uygun olarak çift yalıtımlıdır; bu nedenle topraklama kablosuna gerek yoktur.

2.10 Tüm batarya şarj cihazları için önemli güvenlik talimatları

Bu talimatları saklayın:

Bu kılavuz uyumlu batarya şarj cihazları için önemli güvenlik ve kullanım talimatları içerir (teknik verilere bakın).

⚠ UYARI

Sıvıya bağlı elektrik çarpması

Elektrik çarpması tehlikesi. Şarj cihazının içine sıvı kaçmasına izin vermeyin. Elektrik çarpmasına neden olabilir.

⚠ UYARI

Elektrik şoku veya yangın

Yaralanma riskini azaltmak için:

⇒ 30mA veya daha düşük artık akım oranına sahip bir artık akım cihazı kullanılması önerilir.

⚠ DİKKAT

Yanma tehlikesi

Yaralanma riskini azaltmak için:

⇒ Sadece DEWALT® yeniden şarj edilebilir bataryaları şarj edin. Diğer tip bataryalar yaralanmalara veya maddi hasara neden olabilecek şekilde patlayabilir.

⚠ DİKKAT

Çocukların cihazlarla oynama riskleri

Yaralanma riskini azaltmak için:

⇒ Cihazla oynamadıklarından emin olmak için çocuklar gözetim altında tutulmalıdır.

NOT

Belirli koşullar altında, şarj cihazı güç kaynağına takılıyken, yabancı maddeler tarafından kısa devre yapılabilir. Bunlarla sınırlı olmamak kaydıyla iletken nitelikteki taşlama tozu, metal yongalar, çelik yünü, alüminyum folyo veya metal parçacık birikimi gibi yabancı maddeler şarj cihazının yuvalarından uzak tutulmalıdır. Yuvada batarya yokken şarj cihazını daima güç kaynağından çıkarın. Şarj cihazının fişini temizlemeden önce çıkarın.

1. Şarj cihazını kullanmadan önce şarj cihazının, bataryanın ve üründe kullanılan akünün üzerindeki talimatları ve uyarıcı işaretleri okuyun.
2. Bataryayı bu kılavuzdaki şarj cihazlarından başka cihazlarla şarj etmeye çalışmayın. Şarj cihazı ve batarya özellikle birlikte çalışacak şekilde tasarlanmıştır.
3. Bu şarj cihazları DEWALT® şarjlı bataryaları şarj etmekten başka kullanımlar için tasarlanmamıştır. Başka kullanımlar yangın veya elektrik çarpmasına yol açabilir.
4. Şarj cihazını yağmura veya kara maruz bırakmayın.
5. \Şarj cihazını fişten çıkarırken kablodan değil fişten tutarak çekin. Bu, elektrik fişine ve kablosuna hasar verilmesi riskini azaltır.
6. Kablonun üzerine basılmayacak, ortalıkta serbest kalmayacak veya başka şekilde hasara ve gerginliğe maruz kalmayacak şekilde yerleştirildiğinden emin olun.
7. Şarj cihazının üzerine herhangi bir nesne koymayın ya da şarj cihazını havalandırma yuvalarını engelleyecek ya da aşırı iç ısınmaya neden olacak yuvarlak bir yüzeye yerleştirmeyin. Şarj cihazını herhangi bir ısı kaynağından uzaktaki bir yere koyun. Şarj cihazı, mahfazanın üzerindeki ve altındaki yuvalarla havalandırılır.
8. Şarj cihazını hasarlı kablo veya fişle çalıştırmayın, bunları derhal değiştirin.
9. Şarj cihazını sert bir darbe aldıysa, düştüyse veya herhangi bir şekilde hasar gördüyse çalıştırmayın. Yetkili bir servis merkezine götürün.
10. Şarj cihazını sökmeyin servis veya onarım gerektiğinde yetkili bir servis merkezine götürün. Yanlış yeniden takma elektrik çarpmasına veya yangına yol açabilir.
11. Herhangi bir temizlik işlemi yapmadan önce şarj cihazının fişini prizden çekin. Bu, elektrik çarpması riskini azaltır. Bataryayı çıkartmak bu riski azaltmaz.
12. Asla iki şarj cihazını bir arada bağlamaya çalışmayın.

13. Şarj cihazı standart ev elektrik enerjisi ile çalışacak şekilde tasarlanmıştır (şarj cihazı teknik özelliklerine bakın). Cihazı başka bir voltajla kullanmaya çalışmayın. Bu araba şarj cihazı için geçerli değildir.
14. \Kesinlikle gerekli olmadıkça uzatma kablosu kullanmayın. Yanlış uzatma kablosu kullanımı yangın veya elektrik çarpmasına neden olabilir.

2.11 Tüm bataryalar için önemli güvenlik talimatları

Yedek batarya sipariş ederken, katalog numarasını ve voltajı eklediğinizden emin olun. Batarya kutudan şarjı dolu olarak çıkmaz. Batarya ve şarj aletini kullanmadan önce, aşağıdaki güvenlik talimatlarını okuyun. Ardından, özetlenen şart etme prosedürlerini uygulayın.

Talimatların tamamını okuyun

1. Bataryayı yanıcı sıvı, gaz ve tozların bulunduğu yerler gibi yanıcı ortamlarda şarj etmeyin veya kullanmayın. Bataryayı şarj cihazına takmak veya cihazdan çıkarmak toz veya dumanları tutuşturabilir.
2. Bataryayı asla şarj cihazının içine doğru zorlamayın. Batarya kırılarak ciddi kişisel yaralanmaya neden olabileceğinden, uyumsuz bir şarj cihazına uydurmak için bataryada herhangi bir değişiklik yapmayın.
3. Bataryaları yalnızca belirtilen DEWALT® şarj cihazlarında şarj edin.
4. Su ve benzer sıvıları sıçratmayın veya bunlara daldırmayın.
5. Aleti ve bataryayı sıcaklığın 40 C'ye ulaştığı veya bu sıcaklığı aştığı yerlerde (yazın dış barakalar veya metal binalar gibi) depolamayın veya kullanmayın. Batarya ömrünü uzatmak için, serin ve kuru bir yerde saklayın.
6. Batarya kullanımda değilken, ataç, bozuk para, anahtar, çivi, vida veya terminaller arasında kontağa neden olabilecek diğer küçük metal nesnelerden uzak tutulmalıdır.
7. Pilleri suya atmayın.

⚠ UYARI

Yangın tehlikesi. Bataryayı hiçbir nedenle asla açmaya çalışmayın. Akünün muhafazası çatlarsa veya hasar görürse, şarj cihazına takmayın. Aküyü ezmeyin, düşürmeyin veya pakete hasar vermeyin. Sert bir darbe almış, düşmüş, çiğnenmiş veya herhangi bir şekilde hasar görmüş (yani çiviyle delinmiş, çekiçle vurulmuş veya üzerine basılmış) bir aküyü veya şarj cihazını kullanmayın. Elektrik çarpmasına yol açabilir. Hasarlı aküler geri dönüşüm için servis merkezine gönderilmelidir.

⚠ UYARI

Yangın tehlikesi. Bataryayı açıkta kalan batarya terminallerine metal nesneler temas edebilecek şekilde depolamayın veya taşımayın. Aküleri ayrı ayrı taşırken, akü terminallerinin korunduğundan ve temas ederek kısa devreye neden olabilecek materyallere karşı iyi bir şekilde yalıtıldığından emin olun.

⚠ DİKKAT

Kullanmadığınız zaman, aleti takılma veya düşme tehlikesi oluşturmayan düz bir yüzey üzerine yana yatırarak yerleştirin. Büyük bataryaları bulunan bazı aletler, batarya üzerinde dik konumda durur ancak kolaylıkla devrilebilir.

2.12 Lityum iyon için özel güvenlik talimatları (LI-ION)

1. Önemli ölçüde hasarlı veya tamamen eskimiş olsa bile aküyü ateşe atmayın. Batarya ateşe atılırsa patlayabilir. Lityum-iyon bataryalar yandığında zehirli buharlar ve materyaller açığa çıkar.

2. Batarya içeriği cildinizle temas ederse, etkilenen alanı derhal yumuşak bir sabun ve suyla yıkayın. Batarya sıvısı gözlerinize bulaşırsa, gözünüzü açık tutarak 15 dakika boyunca veya tahriş hissi geçene kadar suyla yıkayın. Tıbbi yardım gerekirse, batarya elektroliti sıvı organik karbonatlar ve lityum tuzları karışımından oluşmaktadır.
3. Açılan batarya hücrelerinin içeriği solunum yolunu tahriş edebilir. Ortama temiz hava girmesini sağlayın. Belirtiler geçmezse tıbbi yardım alın.

⚠ UYARI

Batarya sıvısına bağlı yanma tehlikesi

Batarya sıvısı kıvılcıma veya ateşe maruz kalırsa yanıcı olabilir.

2.13 Diğer riskler

İlgili güvenlik düzenlemelerinin uygulanması ve güvenlik cihazlarının kullanılmasına rağmen, bazı risklerden kaçınmak mümkün değildir. Bunlar:

- İşitme kaybı.
- Sıçrayan parçacıklardan kaynaklanan yaralanma riski.
- Çalışma sırasında ısınan aksesuarlara bağlı yanık tehlikesi.
- Uzun süreli kullanıma bağlı yaralanma riski.

3 Teknik Özellikler

NOT

Hiçbir şekilde burun ekipman değişikliği haricinde bakım ve onarım işlemi yapılmayacaktır.

3.1 Alet özellikleri

Teknik Özellik	Birim	BLC40PB-35
Voltaj	VDC	18 nom. (20 maks.)
Tip		3
Batarya tipi		Li-iyon
Ağırlık (batarya hariç)	kg [lbs]	4,7

EN 60745-1 ve EN 62841-1 uyarınca tespit edilen toplam gürültü ve titreşim değerleri (üç yönün vektör toplamı):

Teknik Özellik	Birim	Değer
LPA (ses basıncı)	dB(A)	82
KPA (ses basıncı belirsizliği)	dB(A)	2
LWA (ses gücü)	dB(A)	90
KWA (ses gücü belirsizliği)	dB(A)	2
Ah titreşim seviyesi	m/s²	0,4
K titreşim belirsizliği	m/s²	1,5

Teknik Özellik	Birim	4,0 Ah	5,0 Ah
Ağırlık	kg [lbs]	5,35	5,35
Uzunluk	mm [in]	361,1	361,1
Yükseklik	mm [in]	333,6	333,6
Strok	mm [in]	40	
Çekme gücü	N [lbf]	35000	
Perçin aralığı nom. çap.	mm [in]	AVBOLT Standardı 5/16"	

3.2 Batarya ve şarj cihazı özellikleri

Batarya**	Birim	Değer
Batarya tipi		Li-iyon
Voltaj	VDC	18 nom. (20 maks.)
Kapasite	Ah	4,0/5,0
Ağırlık	kg [lbs]	0,61/0,62
Şarj süresi	dak	60/75

Şarj Cihazı**	Birim	NA	JP	QW/GB/XE/XD/KR	A9
Batarya tipi		Li-iyon	Li-iyon	Li-iyon	Li-iyon
Batarya tipi şebeke voltajı	VAC	120	100	230	220
Girdi frekansı	Hz	60	50/60	50	50
Ağırlık	kg [lbs]	0,5	0,5	0,5	0,5

Sigortalar		
Avrupa	230 V aletler	10 Amper. ana şebeke
İngiltere ve İrlanda	230 V aletler	3 Amper. fişte

* BLC40PB-35 sadece DEWALT® 18 V veya 20V maks Li-İyon kaydırmalı tip bataryalarla uyumludur.

**Şarj süresi DCB1104 DEWALT® şarj ünitelerine bağlı olarak değişir.

3.3 Şarj başına tahmini perçin

Nom. Perçin çapı	Batarya 4.0 Ah	Batarya 5.0 Ah
Ø 8,0 mm	320	440

NOT

Bu değerler sadece yol gösterici olarak verilmiştir ve tam şarj edilmiş aküye göre yapılmış tahminlerdir. Sonuçlar perçin malzemesi, araç/akü durumu ve çalışma ortamına göre değişebilir.

3.4 Yerleştirme özellikleri

Perçin	
Tip	Boyut
AVBOLT® Standardı	5/16"

3.5 Ambalaj içeriği

Açıklama	Parça numarası	BLC40PB-35-A91821	BLC40PB-35-A91822	BLC40PB-35-A9-B-KIT	BLC40PB-35-QW1822	BLC40PB-35-JP1822
Temel alet	BLC40PB-35-B (TRM01501)	1	1	1	1	1
Şarj cihazı	DCB1104	1	1	-	1	1
Batarya (4.0 Ah)	DCB182 veya DCB204	1	2	-	2	2
Kullanım kılavuzu	TRM01497	1	1	1	1	1
Kumaş Kemer	TRM01589	-	1	-	1	1
Omuz askısı	N463971	-	1	-	1	1

Açıklama	Parça numarası	BLC40PB-35-A91821	BLC40PB-35-A91822	BLC40PB-35-A9-B-KIT	BLC40PB-35-QW1822	BLC40PB-35-JP1822
Tornavida	60-821-23	1	1	-	1	1
Burun tertibatı (AVBOLT® Standardı 5/16")	72200-07700	1	1	-	-	-

NOT

Batarya ve şarj cihazı mevcudiyete/talebe göre değişir.

3.6 Temel bileşenler listesi

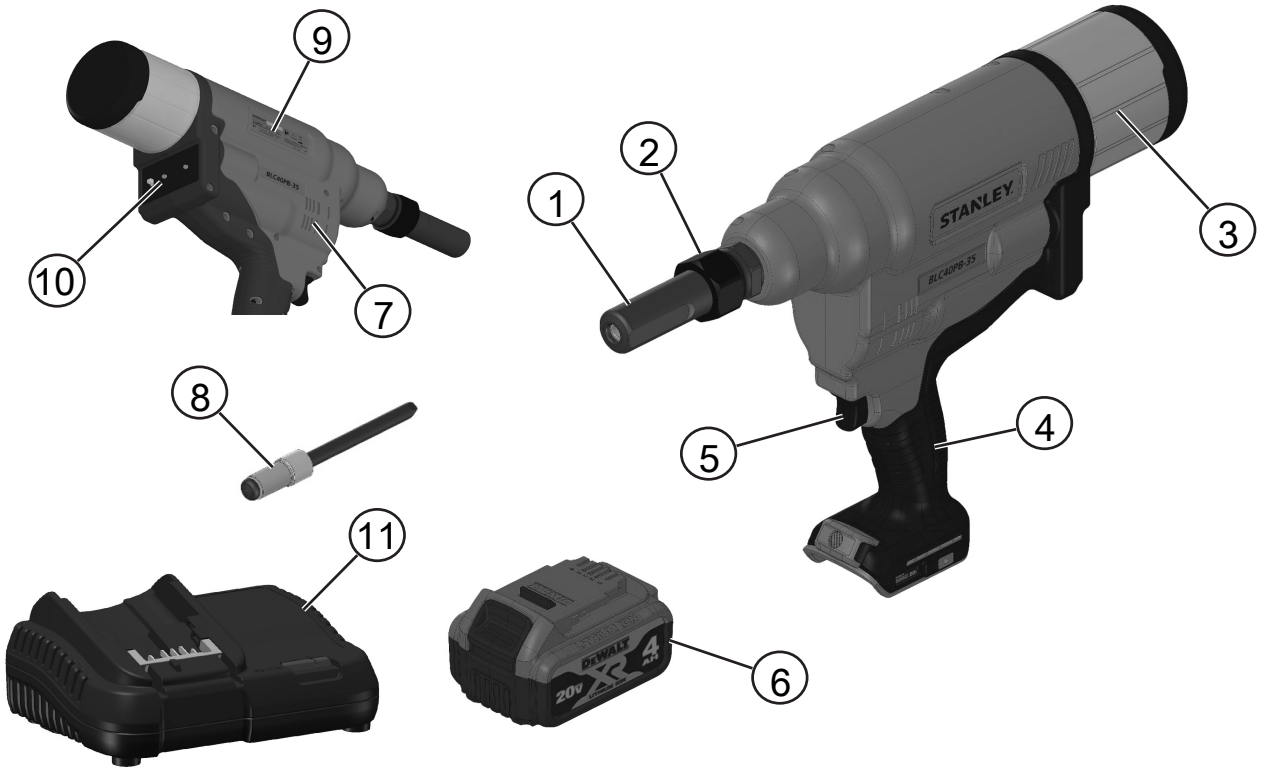

Res: 1: BLC40PB-35 Perçin aleti

1	Burun tertibatı	2	Kilit somunu
3	Mandrel kolektörü	4	Tutamak
5	Tetik	6	Batarya [gösterilen 4.0 Ah]
7	Egzoz havalandırma deliği	8	Perçin
9	Model no. / seri no.	10	Kullanıcı arayüzü
11	Şarj cihazı		

NOT

Batarya etiketleri yerel mevcudiyetlere göre 18V ve 20V (maks) olabilir, alet her iki Dewalt® değişkeniyle uyumludur.

4 Aletin kurulumu

4.1 Kullanım Amacı

Bu alet, STANLEY Engineered Fastening® Kör Perçinlerin montajı için tasarlanmıştır.

NOT

Bu alet sadece deneyimli kullanıcılar tarafından kullanılmalıdır

Çocukların aleti ellemesine izin vermeyin. Bu alet deneyimsiz kullanıcılar tarafından kullanılırken nezaret edilmelidir.

⇒ Bu cihaz, küçük çocuklar veya engelliler tarafından gözetimsiz şekilde kullanılmak üzere tasarlanmamıştır.

⇒ Bu ürün, güvenliklerinden sorumlu bir kişinin gözetiminde olmadıkları sürece (çocuklar dahil), fiziksel, algısal veya zihinsel kapasiteleri yeterli olmayan veya yeterli deneyim ve/veya bilgiye sahip olmayan kişiler tarafından kullanılmamalıdır. Çocuklar asla ürünle yalnız başına bırakılmamalıdır.

NOT

Islak koşullarda veya yanıcı sıvı ya da gazların mevcut olduğu ortamlarda kullanmayın.

Aleti çalıştırmadan önce tüm güvenlik uyarılarını ve talimatları okuyun.

Kurulum ekipmanı kullanırken daima onaylı bir kulak ve göz koruması takın.

⚠ UYARI

Hasarla veya yaralanmayla sonuçlanabilir.

Hiçbir zaman elektrikli aleti veya herhangi bir parçasını değiştirmeyin.

⚠ UYARI

Aletin ayarını değiştirmeden önce daima bataryayı çıkarın.

Kullanmadan Önce

1. Uygun boyutta uç ekipmanını seçip takın.
2. Bataryanın tamamen şarj edildiğinden emin olun.
3. Bataryayı alete yerleştirin.
4. Aleti ilk ayarlarına geri getirmek için tetiği hızlıca çekip bırakın.

4.2 Burun ekipmanı

⚠ UYARI

Aletin ayarını değiştirmeden önce daima bataryayı çıkarın.

AVBOLT® Standardı 5/16" için burun tertibatı parça numarası: 07220-07700

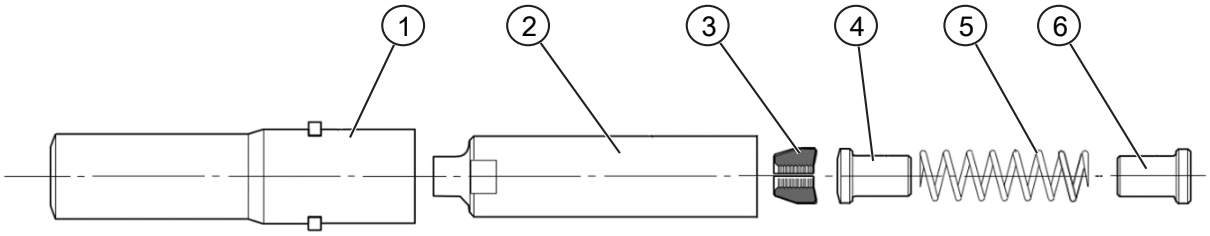

Res: 2: Burun tertibatı

Öğe	Açıklama	Parça numarası
1	Örs	07220-07701
2	Kovan	07220-07702
3	Çeneler	73411-03303
4	İtici	07220-07703
5	Yay	07220-06305
6	Yay Kılavuzu	07220-07704

Burun tertibatı takma talimatları:

1. Çeneleri (3) Moly Lityum gres ile hafifçe kaplayın.
2. Yay kılavuzunu (6), Yayı (5), ve İticiyi (4) monte edin. Bunları düz ve dengeli bir yüzeyin ucunda dik tutun.
3. Üç Çeneyi (3) İticinin (4) üzerinde dengeleyin.
4. Alt Kovanı (2) dikkatlice monte edilen parçaların üzerine doğru alçaltın.
5. Aleti aşağı bakacak şekilde tutun. Monte edilen kovanı aletin başlık pistonuna tamamen vidalayın. Uygun bir anahtarla sıkın.
6. Örsü (1) Kovanın (2) üzerinden ve aletin üzerine yerleştirin.
7. Adaptör halkası yuvası Örsün (1) tırnaklarına oturacak şekilde Adaptör halkasını yerleştirin.
8. Kilit somununu Örsün üzerine yerleştirin ve uygun bir anahtarla aletin üzerine sıkın.

Kilit somunu için önerilen sıkma torku: 30Nm-50Nm.

4.3 Kullanıcı arayüzü

Aletin arka tarafındaki Kullanıcı Arayüzü paneli, kuvvet için Çekmeli, darbe için Çekmeli düğmeden (12) ve iki Döner düğmeden (13) oluşur.

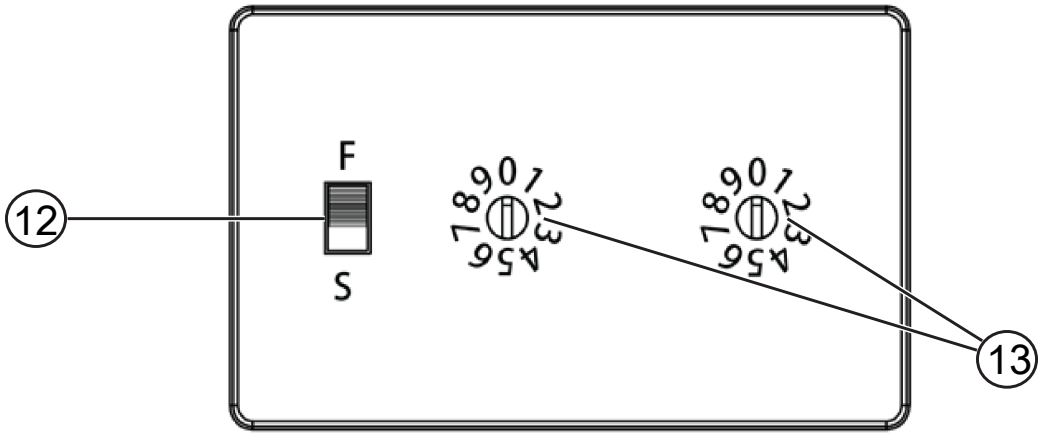

Res: 3: Kullanıcı arayüzü

12 Kuvvet darbe düğmesi	13 Döner düğmeler

AVBOLT® Standart perçin

Standart Avbolt perçin kullanırken, her iki döner düğmeyi (13) “0” ve “0”a getirin. Döner düğmelerin (13) yönünü düğmelerdeki oyuk gösterir. Düğmeyi döndürmek için (13) verilen düz uçlu tornavidayı kullanın. Kuvvet darbe düğmesi (12), standart Avbolt perçin kullanırken her iki şekilde de ayarlanabilir.

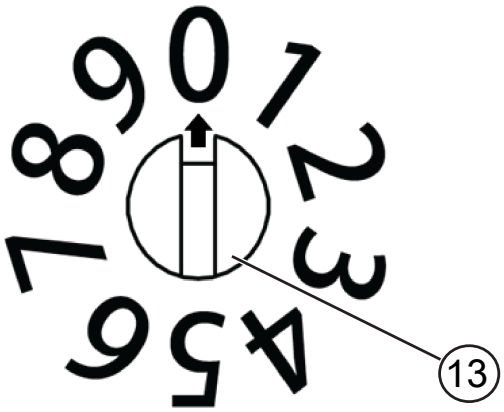

Res: 4: Döner düğme

4.4 Şarj Cihazları

Bu aletle bir DEWALT® şarj cihazı kullanılır. Şarj cihazınızı kullanmadan önce tüm güvenlik talimatlarını okuduğunuzdan emin olun. Şarj cihazının ayara ihtiyacı yoktur ve olabildiğince kolay çalıştırılmak üzere tasarlanmıştır.

4.4.1 Bataryanın şarj edilmesi

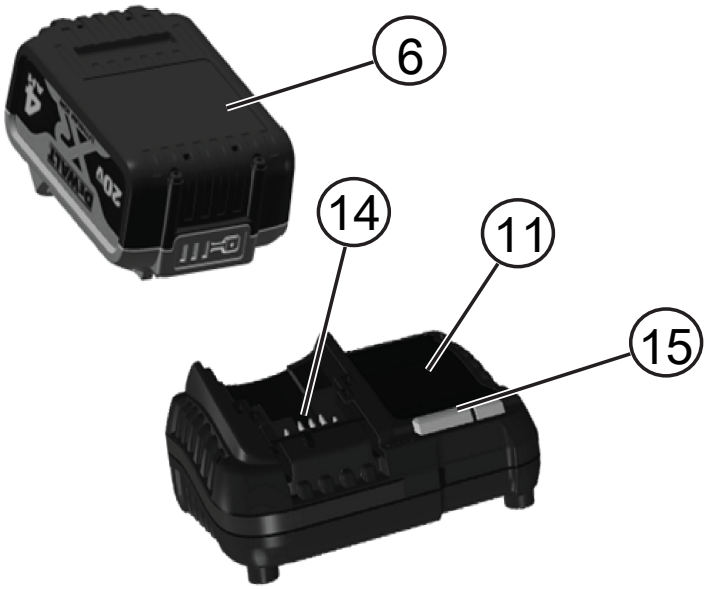

Res: 5: Bataryanın takılması

6	Batarya	11	Şarj cihazı
14	Akü şarj cihazı bağlantısı	15	Şarj cihazı lambası

1. Bataryayı yerleştirmeden önce şarj cihazını uygun bir prize takın. (Şarj Cihazı Özelliklerine bakınız)
2. Bataryayı şarj cihazına takın, bataryanın şarj cihazına tamamen oturduğundan emin olun. Sürekli yanıp sönen kırmızı (şarj) ışık, şarj işleminin başladığını gösterir.
3. Kırmızı ışığın sürekli AÇIK kalması, şarjın tamamlandığını gösterir. Batarya tamamen şarj olmuştur ve hemen kullanılabilir veya şarj cihazında bırakılabilir.
4. Bataryayı şarj cihazından çıkarmak için, bataryadaki serbest bırakma düğmesine basın.

NOT

Li-İyon bataryaların maksimum performans ve ömre sahip olması için, bataryaları ilk kullanım öncesinde tam olarak şarj edin.

4.4.2 Şarj işlemi

Akünün şarj durumu için aşağıdaki tabloya bakın.

Şarj Göstergeleri:		
	Şarj oluyor	
	Tam olarak şarj edildi	
	Sıcak/soğuk batarya ertelemesi*	

Kırmızı ışık yanıp sönmeye devam edecek, ancak bu işlem sırasında bir sarı gösterge ışığı yanacaktır. Batarya uygun bir sıcaklığa ulaştığında, sarı ışık söner ve şarj cihazı şarj işlemine devam eder.

Bu şarj cihazı arızalı bir batarya takımını şarj etmeyecektir. Şarj cihazı, ışığı yanmadığında veya yanıp söndüğünde batarya ya da şarj cihazında sorun olduğunu belirtir.

NOT

Bu aynı zamanda şarj cihazının arızalı olduğu anlamına da gelebilir. Şarj cihazı bir sorun gösteriyorsa, şarj cihazını ve akü takımını test edilmek üzere yetkili bir servis merkezine gönderin.

Sıcak/Soğuk Batarya Ertelemesi

Şarj cihazı bir bataryanın çok sıcak veya çok soğuk olduğunu tespit ederse, otomatik olarak Sıcak/Soğuk Batarya Ertelemesi işlemini başlatır ve batarya uygun sıcaklığa ulaşana kadar şarj işlemini durdurur. Şarj cihazı bundan sonra otomatik olarak şarj moduna geçer. Bu özellik maksimum batarya ömrü sağlar. Soğuk bir batarya sıcak bir bataryanın yarısı oranında şarj olacaktır. Batarya tüm şarj döngüsü boyunca daha yavaş bir hızda şarj olacaktır ve batarya ısındığında bile maksimum şarj oranına geri dönmeyecektir.

4.4.3 Lityum-İyon bataryalar

STANLEY Engineered Fastening® Li-Ion cihazları aşırı yük, aşırı ısınma veya tamamen boşalmadan koruyacak bir elektronik koruma sistemi ile birlikte tasarlanmıştır. Elektronik koruma sisteminin devreye girmesi durumunda alet otomatik olarak kapanır. Bu durumla karşılaşırsanız Li-Ion bataryayı şarj cihazına yerleştirin ve tam olarak şarj olmasını bekleyin.

4.5 Bataryalar

Aküyü alete takma ve çıkarma

Res: 6: Batarya

6	Batarya

NOT

En iyi sonuç için, kullanmadan önce bataryanın tamamen şarj edildiğinden emin olun. Batarya tamamen boşaldıktan sonra, alet bir uyarı yapmadan kapanacaktır.

Bataryayı aletin koluna takma

1. Bataryayı alet tutamağının içindeki raylarla hizalayın.
2. Bataryayı, alete tamamen oturana kadar tutamağa doğru kaydırın ve raydan çıkmadığından emin olun.

Bataryayı aletten çıkarma

1. Batarya serbest bırakma düğmesine basın ve bataryayı sıkıca çekerek aletin kolundan çıkarın.
2. Bataryayı bu kılavuzun şarj cihazı kısmında açıklandığı gibi şarj cihazına takın.

Saklama önerileri

- En iyi saklama ortamı serin ve kuru, doğrudan güneş ışığı almayan, aşırı sıcak ve soğuk olmayan yerlerdir. Optimum batarya performansı ve ömrü için kullanımda değilken bataryaları oda sıcaklığında saklayın.
- Uzun süreli saklama için, en iyi sonucu almak amacıyla tamamen şarj edilmiş bir bataryanın şarj cihazının dışında kuru bir yerde saklanması tavsiye edilir.

NOT

Bataryalar, şarjları tamamen tükenmiş halde saklanmamalıdır. Kullanılmadan önce bataryanın yeniden şarj edilmesi gerekir.

5 Kullanım prosedürü

⚠ DİKKAT

Güvenlik talimatlarına ve geçerli düzenlemelere her zaman uyun.

⚠ DİKKAT

Ciddi fiziksel yaralanma riskini azaltmak için, ilave parçaların ve aksesuarların ayarlanması veya çıkarılması/takılmasından önce bataryayı çıkarın. Yanlışlıkla çalıştırma yaralanmaya neden olabilir.

⚠ DİKKAT

Ciddi yaralanma riskini azaltmak için, daima uygun el pozisyonunda kullanın.

⚠ DİKKAT

Ciddi yaralanma riskini azaltmak için, ani tepki ihtimaline karşı aleti daima sıkıca tutun.

5.1 Uygun el pozisyonu

Doğru el pozisyonu, bir elin ana tutamak üzerinde olduğu konumdur. Bu alet sol veya sağ elle çalıştırılabilir.

5.2 Alet Kullanımı

Kör perçin somunu takmak için aşağıdaki talimatları izleyin:

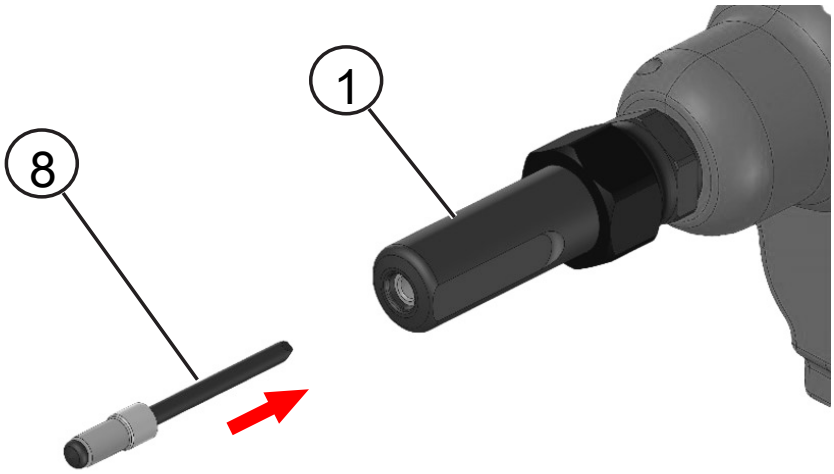

Res: 7: Bir kör perçin somunu takma

1	Burun tertibatı	8	Perçin

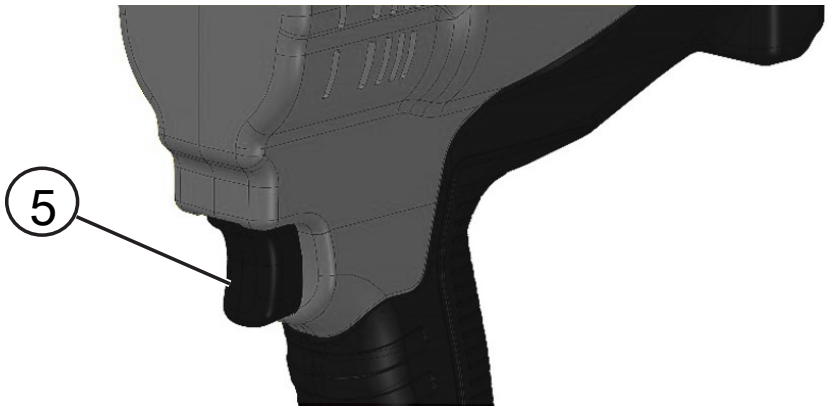

Res: 8: Tetik

5	Tetik

1. Avbolt Standart perçin için, lütfen kullanıcı arayüzü (sayı) değerini “0” ve “0”a getirin. bkz. Bölüm Kullanıcı arayüzü [▶ 567].
2. Kör perçini burun tertibatının içine yerleştirin.
3. Aleti yerleştirin.
4. Perçin uygulama için tam olarak ayarlanana kadar tetik düğmesine basın ve basılı tutun.
5. Kör perçin tamamen ayarlandığında, alet otomatik olarak ilk konuma geri gelir.
6. Tetik düğmesini bırakın.
7. Burun tertibatına bir next perçin yerleştirildiğinde veya bir next perçin sabitlendiğinde mandrel, mandrel kolektörünün içine düşürülür.

Eğer perçin ayarını tamamlamadan önce tetiği bırakırsanız, alet ilk konuma geri döner. Perçin tam olarak ayarlanmadıysa, önceki adımları tekrarlayın.

İşlevi sıfırlama

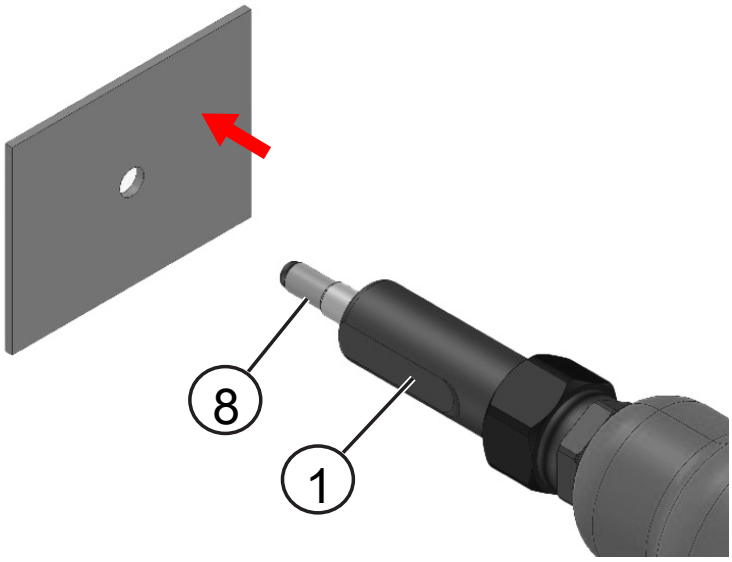

Res: 9: Perçin

1	Burun tertibatı	8	Perçin

Tetik bırakıldıktan sonra alet ilk konumuna dönmezse veya ayar darbesi esnasında durursa, tetiği (5) hızlıca çekip bırakarak aleti ilk ayarlarına sıfırlayın. Bu sorunu çözmezse, bataryayı çıkarıp yeniden takın ve önceki adımı tekrarlayın. Sorun devam ederse, yerel servis temsilcinizle iletişime geçin.

Mandrel kolektörünün boşaltılması

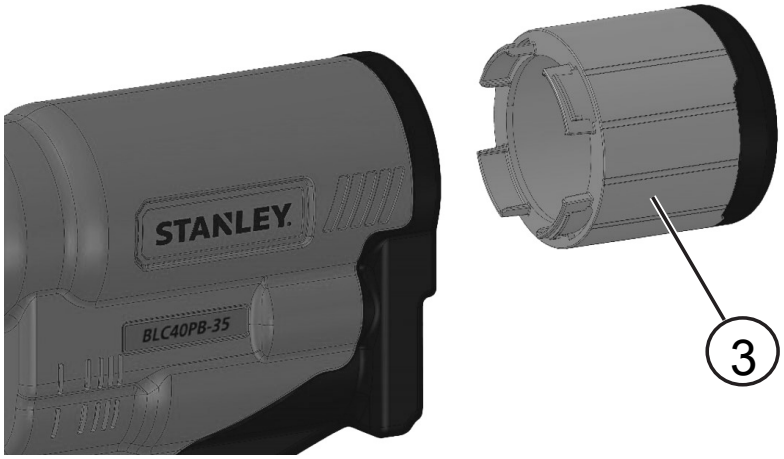

Res: 10: Mandrel kolektörü

3	Mandrel kolektörü

Mandrel kolektörü, atık mandrellerinin toplanması için kullanılır. Mandrel kolektörünün, kolektör dolma seviyesine göre boşaltılması gerekir. Yaklaşık 100 perçinden sonra.

1. Tüm atık mandrellerin mandrel kolektöre düşmesi için aleti arkaya doğru eğin.
2. Mandrel kolektörünü (3) açmak için, kolektörü saat yönünün tersine doğru çevirin.
3. Atık mandrellerini uygun bir geri dönüşüm kutusuna veya çöp kutusuna boşaltın
4. Mandrel kolektörünü (3) kapatmak için, kolektör yerine tıklayarak oturana kadar mandrel kolektörünü saat yönünde çevirin.

6 Alet bakımı

6.1 Bakım sıklığı

Öğe	Sıklık
Genel alet kontrolü	Her gün
Burun gövdesini temizleyin ve yağlayın	Günlük veya 5000 kurulumdan sonra
Çeneleri aşınma veya hasar açısından kontrol edin	5.000 Montaj
Örsü aşınma veya hasar açısından kontrol edin	25.000 Montaj
Aletin tam servis işlemi	150.000 Montaj

Eğitimli personel tarafından düzenli bakım yapılıp 150.000 döngüde veya yılda bir kapsamlı muayene yapılmalıdır.

Servis veya bakım işleminden sonra aleti ilk ayarlarına geri getirmek için tetiği hızlıca çekip bırakın.

6.2 Temizleme

Ekipmanı temizlerken daima onaylı bir kulak ve göz koruması takın.

6.2.1 Aletin dışı

Fırçasız motor egzoz havalandırma deliklerini (7) toz ve kirden koruyun. Gerekliyse, egzoz kanallarındaki toz ve kirin temizlenmesi için hafif ıslatılmış yumuşak bir bez kullanın. Egzoz havalandırma deliklerinde (7) ve etrafında toz toplanması halinde bu toz ve kiri, kuru hava kullanarak elektrikli alet ana gövdesinden temizleyin.

⚠ UYARI

Bu işlemi gerçekleştirirken onaylı bir göz koruması ve onaylı bir toz maskesi kullanın.

⚠ UYARI

Aletin metalik olmayan parçalarını temizlemek için asla solvent veya başka sert kimyasal kullanmayın. Bu kimyasallar bu parçalarda kullanılan malzemeleri güçsüzleştirir. Yalnızca su ve yumuşak sabunla nemlendirilmiş bir bez kullanın. Aletin içine herhangi bir sıvının girmesine izin vermeyin; aletin herhangi bir parçasını bir sıvı içine daldırmayın.

6.2.2 Temizleme ve servis tertibatı

Çenelere özellikle dikkat ederek burun tertibatını sökün ve temizleyin. Montajdan önce Molibden disülfit gresle yağlayın. bkz. Bölüm Burun ekipmanı [▶ 567] montaj ve söküm için.

6.2.3 Şarj cihazı temizleme talimatları

⚠ UYARI

Elektrik çarpması tehlikesi. Temizlik öncesinde şarj cihazının fişini prizden çekin.

Bir bez veya metalik olmayan yumuşak bir fırça kullanılarak, şarj cihazının üzerindeki yağ ve kir çıkartılabilir. Su veya başka bir temizleme solüsyonu kullanmayın.

6.3 Şarj edilebilir batarya

Bu uzun ömürlü batarya, daha önce kolayca yapılan işlerde yeterince güç üretemeyecek duruma geldiğinde şarj edilmelidir. Bataryanın teknik ömrünün tamamlanmasından sonra, çevre unsuruna dikkat ederek imha işlemi yapın:

- Bataryayı tamamen boşaltın ve aletten çıkarın.
- Lityum İyon bataryalar geri dönüştürülebilir. Bunları yetkili servise veya bölgenizdeki geri dönüşüm istasyonuna götürün. Toplanan bataryalar geri dönüştürülür ve uygun şekilde bertaraf edilir.

7 Genel kurulumlar

7.1 Parça yerleşim şeması

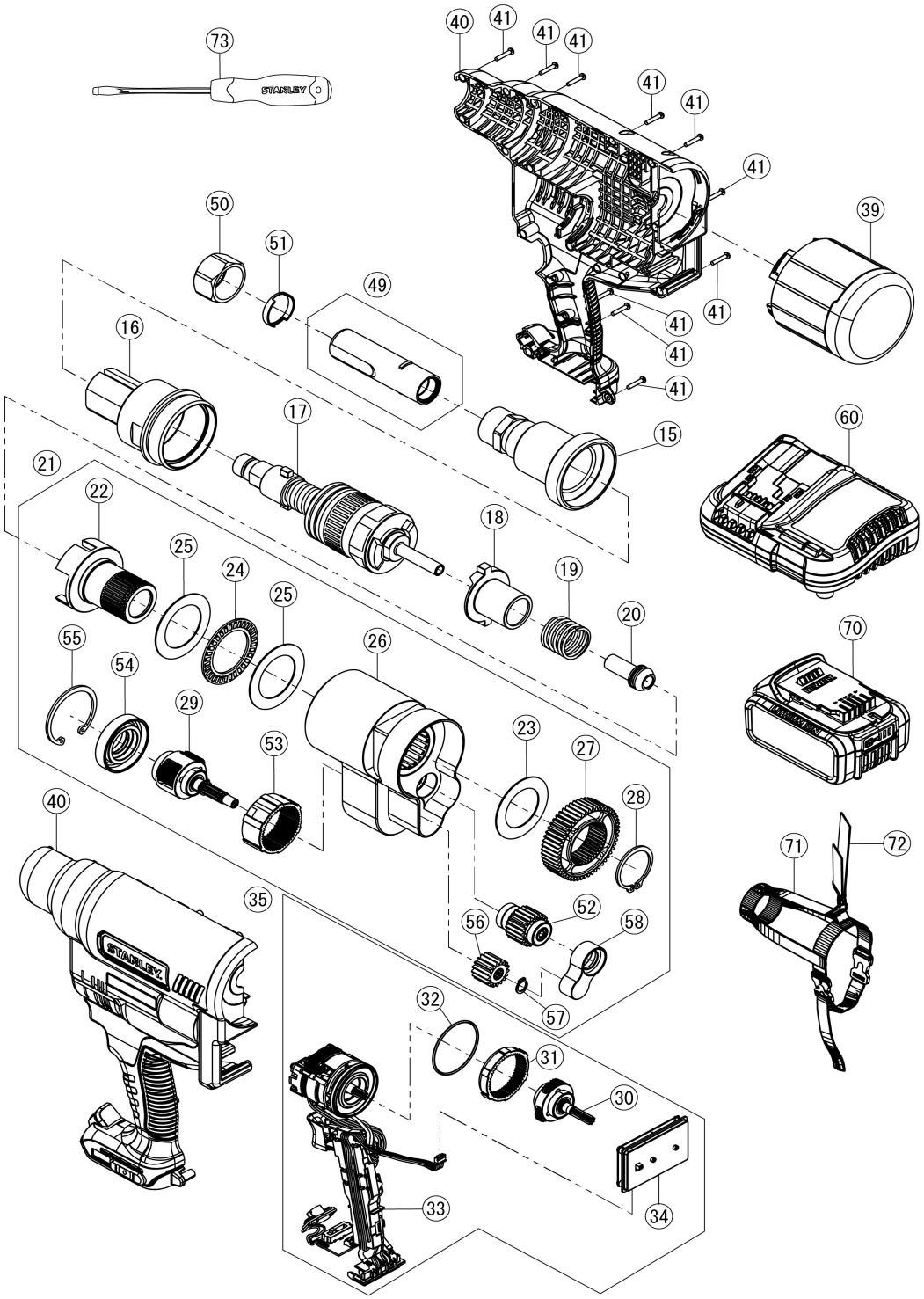

7.2 BOM

Numara		Parça Adı	Parça Numarası	Miktar
15		ÖRS ADAPTÖRÜ	TRM01442	1
16		DİREK GÖVDESİ	TRM01441	1
17		ÇEKME BAŞLIĞI DÜZENEĞİ	TRM01443	1
18		MİL KAPLİNİ	TRM01449	1
19		MİL KAPLİNİ YAYI	TRM01450	1
20		KUYRUK KILAVUZU	TRM01484	1
21		DİŞLİ YUVA DÜZENEĞİ	TRM01451	1
	22	MİL	TRM01452	1
	23	BASKI PULU	TRM01460	1
	24	İTME İĞNELİ BİLYALI RULMAN	TRM01458	1
	25	İTME BİLEZİĞİ	TRM01459	2
	26	SA DİŞLİ MAHFAZASI	TRM01455	1
	27	ALIN DİŞLİSİ	TRM01462	1
	28	SEGMAN	TRM01463	1
	29	SA 2. PLANET	TRM01467	1
	52	SA AVARE DİŞLİ	TRM01464	1
	53	DİŞLİ, HALKA	TRM01475	1
	54	DİŞLİ MUHAFAZA KAPAĞI	TRM01476	1
	55	SEGMAN	TRM01477	1
	56	ALIN DİŞLİSİ	TRM01473	1
	57	SEGMAN	TRM01474	1
	58	SA RULMAN MESNEDİ	TRM01577	1
35		MOTOR VE MODÜL DÜZENEĞİ	TRM01481	1
	30	SA 1. PLANET TAŞIYICI	TRM01478	1
	31	DİŞLİ, HALKA	N112877	1
	32	O HALKASI	TP124-511	1
	33	SA MOTOR VE MODÜL, PB3400	TRM01482	1
	34	UI PANO DÜZENEĞİ	TRM01485	1
39		KOLEKTÖR / KOLEKTÖR DÜZENEĞİ	TRM01560	1
40		GÖVDE DÜZENEĞİ, A9	TRM01490	1*
		GÖVDE DÜZENEĞİ, QW	TRM01491	*
		GÖVDE DÜZENEĞİ, JP	TRM01492	*
41		ÇAPRAZ OYUKLU BOMBE BAŞLI KILAVUZ VİDA	TP124-513	19
49		BURUN TERTİBATI AVBOLT STD 5/16"	07220-07700	1*
50		KİLİTLEME SOMUNU	73200-02042	1
51		ADAPTÖR HALKASI	73200-02043	1
60		ŞARJ CİHAZI	DCB1104	1**
70		BATARYA	DCB182 VEYA DCB204	2**
71		KUMAŞ KEMER	TRM01589	1*
72		OMUZ ASKISI	N463971	1*
73		TORNAVİDA	60-821-23	1*

*Kit kodlarına göre.

**Batarya ve şarj cihazı mevcudiyete/talebe göre değişir.

8 Çevrenin korunması

Ayrı toplama. Bu ürün normal evsel atıklarla birlikte imha edilmemelidir.

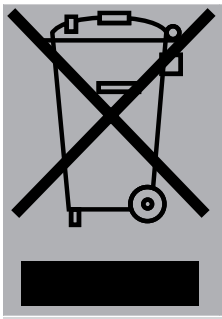

STANLEY Engineered Fastening® ürününüzü değiştirmek isterseniz ya da ürününüz artık kullanılamaz durumdaysa, normal evsel atıklarla birlikte atmayın. Bu ürünü ayrı toplama için ayırın. Kullanılmış ürünlerin ve ambalajların ayrı olarak toplanması bu maddelerin geri dönüşüme sokularak yeniden kullanılmasına olanak tanır. Geri dönüşümlü maddelerin tekrar kullanılması çevre kirliliğinin önlenmesine yardımcı olur ve hammadde ihtiyacını azaltır.

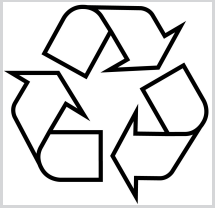

Yerel yönetmelikler, elektrikli ürünlerin evlerden toplanıp belediye atık tesislerine aktarılması veya yeni bir ürün satın alırken perakende satıcı tarafından toplanması yönünde hükümler içerebilir. Bu kılavuzda belirtilen adresteki yerel STANLEY Engineered Fastening® ofisiyle temas kurarak size en yakın yetkili servisinin yerini öğrenebilirsiniz. Alternatif olarak, yetkili STANLEY Engineered Fastening® servislerinin listesi ve satış sonrası hizmetlerimizle ilgili tüm bilgiler ve ayrıntılara internet üzerinden ulaşabilirsiniz:
www.StanleyEngineeredFastening.com

RBRC® Mührü

Nikel kadmiyum, nikel metal hidrit veya lityum iyon bataryalar (veya pil ya da aküler) üzerinde bulunan RBRC® (Rechargeable Battery Recycling Corporation - Şarj Edilebilir Batarya Geri Dönüşüm Şirketi) Mührü, bu bataryaların (veya aküleri) kullanım ömrünün sonunda geri dönüştürme maliyetinin DEWALT®tarafından ödenmiş olduğunu gösterir. Bazı bölgelerde, atık nikel kadmiyum, nikel metal hidrit veya lityum iyon pilleri çöp kutusuna veya belediye katı atık çöp kutularına atmak yasa dışıdır ve Call 2 Recycle® programı, çevreye duyarlı bir alternatif sunar.

DEWALT® ve diğer batarya kullanıcılarıyla işbirliği içinde hareket eden Call 2 Recycle, Inc. Amerika Birleşik Devletleri ve Kanada'da kullanılmış nikel kadmiyum, nikel metal hidrit veya lityum iyon pillerin toplanmasını kolaylaştırmak için bir program geliştirdi. Nikel kadmiyum, nikel metal hidrit veya lityum iyon pilleri yetkili bir DEWALT® servis merkezine veya geri dönüşüm için yerel satıcınıza iade ederek çevremizi ve doğal kaynakları koruyun. Kullanılmış bataryaları nereye bırakacağınız konusunda bilgi için yerel geri dönüşüm merkezinize de başvurabilirsiniz. RBRC® Call 2 Recycle, Inc'nin tescilli ticari markasıdır.

9 Uygunluk beyanı

9.1 AB Uygunluk beyanı

Biz, **Stanley Engineered Fastening, Nippon POP Rivets and Fasteners Ltd., Hosoda, Noyori-cho, Toyohashi, Aichi, 441-8540 JAPAN**, olarak ürüne dair aşağıdaki hususların tamamen kendi sorumluluğumuzda olduğunu beyan ederiz:

Açıklama:	**Kilitleme Vidası Aleti**
Model:	**BLC40PB-35**

Üretici, yukarıda belirtilen ürünün aşağıdaki yönetmeliğin ilgili tüm hükümlerine ve gerekliliklerine uygun olduğunu beyan eder:

EU/2023/1230	Makine Yönetmeliği
2014/30/EU	EMC Direktifi
2011/65/EU	RoHS Direktifi

İlgili ürün, uyumlu hale getirilmiş aşağıdaki standartların gerekliliklerini karşılamaktadır:

ISO 12100:2010	Makine Güvenliği - Tasarıma İlişkin Genel Prensipler - Risk Değerlendirmesi ve Risk Azaltma
EN 62841-1:2015/A11:2022	Elektrikli Motorla Çalışan El Aletleri, Taşınabilir Aletler ve Çim Biçme ve Bahçe Makineleri - Güvenlik - Bölüm 1: Genel Gereklilik
EN IEC 55014-1: 2021	Elektromanyetik uyumluluk - Ev aletleri, elektrikli aletler ve benzer cihazlar için şartlar - Bölüm 1: Emisyon
EN IEC 55014-2: 2021	Elektromanyetik uyumluluk - Ev aletleri, elektrikli aletler ve benzer cihazlar için şartlar - Bölüm 2: Muafiyet - Ürün grubu standardı
EN IEC 61000-3-2: 2019/A2:2024	Elektromanyetik uyumluluk (EMC) - Bölüm 3-2: Limitler - Uyumlu akım emisyonları için sınırlar (ekipman giriş akımı faz başına ≤ 16 A)
EN IEC 61000-3-3: 2013 + A2: 2021	Elektromanyetik uyumluluk (EMC) - Bölüm 3-3: Limitler - Faz başına nominal akımı ≤16 A olan ve koşullu bağlantıya tabi olmayan ekipmanlar için, kamuya ait düşük gerilimli güç kaynağı sistemlerinin voltaj değişiklikleri, voltaj dalgalanmaları ve titreşim sınırlandırmaları

Teknik belge aşağıdaki Yönetmelik uyarınca, Ek 1 bölüm 1.7.4.1 ile uyumludur: **EU/2023/1230 Makine Yönetmeliği** (Kanun Hükmündeki Kararname 2008 No 1597 - Makine Tedarik (Güvenlik) Yönetmelikleri).

Aşağıda imzası bulunanlar bu beyanı STANLEY Engineered Fastening adına yapar

Daisuke Mori

Daisuke Mori

Director of Engineering, Japan

Nippon POP Rivets and Fasteners Ltd., Hosoda, Noyori-cho, Toyohashi, Aichi, 441-8540 JAPAN

Düzenlendiği Yer:	**Aichi, Japonya**
Düzenleme Tarihi:	**26-03-2025**

Aşağıda imzası bulunan yetkili temsilci, Avrupa Birliğinde satılan ürünler için teknik dosyanın hazırlanmasından sorumludur ve bu beyanı Stanley Engineered Fastening adına yapmaktadır.

Matthias Appel

Team Leader Technical Documentation

Stanley Engineered Fastening, Tucker GmbH, Max-Eyth-Str.1, 35394 Gießen, Germany

Bu makine, Makine Direktifi EU/2023/1230 ile uyumludur

9.2 İngiltere Uygunluk Beyanı

Biz, **Stanley Engineered Fastening, Nippon POP Rivets and Fasteners Ltd., Hosoda, Noyori-cho, Toyohashi, Aichi, 441-8540 JAPAN**, olarak ürüne dair aşağıdaki hususların tamamen kendi sorumluluğumuzda olduğunu beyan ederiz:

Açıklama:	**Kilitleme Vidası Aleti**
Model:	**BLC40PB-35**

Üretici, yukarıda belirtilen ürünün aşağıdaki geçerli yönetmeliklerin ilgili tüm hükümlerine ve gerekliliklerine uygun olduğunu beyan eder:

Makine Tedarik (Güvenlik) Yönetmelikleri 2008 S.I. 2008/1597 (tadil edildiği şekliyle)
Elektromanyetik Uyumluluk Yönetmelikleri 2016 S.I. 2016/1091 (tadil edildiği şekliyle)
Elektrikli ve Elektronik Ekipmanlarda Bazı Tehlikeli Maddelerin Kullanımının Kısıtlanması Yönetmeliği 2012 (tadil edildiği şekliyle)

Aşağıdaki belirli standartlar ve teknik spesifikasyonlar uygulanmıştır:

ISO 12100:2010	Makine Güvenliği - Tasarıma İlişkin Genel Prensipler - Risk Değerlendirmesi ve Risk Azaltma
EN 62841-1:2015/A11:2022	Elektrikli Motorla Çalışan El Aletleri, Taşınabilir Aletler ve Çim Biçme ve Bahçe Makineleri - Güvenlik - Bölüm 1: Genel Gereklilik
EN IEC 55014-1: 2021	Elektromanyetik uyumluluk - Ev aletleri, elektrikli aletler ve benzer cihazlar için şartlar - Bölüm 1: Emisyon
EN IEC 55014-2: 2021	Elektromanyetik uyumluluk - Ev aletleri, elektrikli aletler ve benzer cihazlar için şartlar - Bölüm 2: Muafiyet - Ürün grubu standardı
EN IEC 61000-3-2: 2019/A2:2024	Elektromanyetik uyumluluk (EMC) - Bölüm 3-2: Limitler - Uyumlu akım emisyonları için sınırlar (ekipman giriş akımı faz başına ≤ 16 A)
EN IEC 61000-3-3: 2013 + A2: 2021	Elektromanyetik uyumluluk (EMC) - Bölüm 3-3: Limitler - Faz başına nominal akımı ≤16 A olan ve koşullu bağlantıya tabi olmayan ekipmanlar için, kamuya ait düşük gerilimli güç kaynağı sistemlerinin voltaj değişiklikleri, voltaj dalgalanmaları ve titreşim sınırlandırmaları

Teknik dokümantasyon, Makine Tedarik (Güvenlik) Yönetmelikleri 2008, S.I. 2008/1597 (değiştirildiği şekliyle) uyarınca derlenmiştir.

Aşağıda imzası bulunanlar bu beyanı STANLEY Engineered Fastening adına yapar

Daisuke Mori

Daisuke Mori

Director of Engineering, Japan

Nippon POP Rivets and Fasteners Ltd., Hosoda, Noyori-cho, Toyohashi, Aichi, 441-8540 JAPAN

Düzenlendiği Yer:	**Aichi, Japonya**
Düzenleme Tarihi:	**26-03-2025**

Aşağıda imzası bulunan yetkili temsilci, Birleşik Krallıkta satılan ürünler için teknik dosyanın hazırlanmasından sorumludur ve bu beyanı Stanley Engineered Fastening adına yapmaktadır.

Angus Seewraj

Director of Blind Fastener Engineering, UK

Stanley Engineered Fastening, 43 Hardwick Grange, Warrington, WA1 4RF, United Kingdom.

This machinery is in conformity with Supply of Machinery (Safety) Regulations 2008, S.I. 2008/1597 (as amended)

10 Yatırımınızı koruyun

STANLEY® Engineered Fastening alet garantisi

STANLEY® Engineered Fastening, tüm elektrikli aletlerinin dikkatli şekilde üretildiğini ve bunların bir (1) yıl boyunca normal kullanım ve servis altında malzeme veya işçilikten kaynaklanan bir bozukluk göstermeyeceğini garanti etmektedir.

Aletinizi internet üzerinden kaydettirirseniz aletinizin garantisini (aküler ve şarj cihazı hariç) bir (1) yıldan iki (2) yıla uzatacağız. (Bkz. bu sayfanın altındaki aleti internet üzerinden kaydettirme)

Bu garanti, aletin sadece orijinal kullanımı için ilk satın alan kişi adına geçerlidir.

İstisnalar:

Normal yıpranma ve aşınma

Düzenli bakım, tamir ve normal yıpranma ve aşınma sebepli parçaların değiştirilmesi, bu garantinin kapsamında değildir.

Kötü amaçlı veya hatalı kullanım

Yanlış kullanım, depolama, kötü amaçlı veya hatalı kullanım, kaza veya ihmal sonucu ortaya çıkan fiziksel hasar gibi arıza veya hasarlar, bu garantinin kapsamı dışındadır.

Yetkisiz servis veya tadilat

STANLEY Engineered Fastening® veya yetkili servis merkezleri dışında birinin gerçekleştirdiği servis, test ayarlaması, kurulum, bakım, değişiklik veya tadilattan dolayı ortaya çıkan bozukluklar ve hasarlar, bu garantinin kapsamında değildir.

Buradaki sebepler için, tüm pazarlanabilirlik ve elverişlilik garantileri dahil ifade edilen veya ima edilen tüm diğer garantiler bundan böyle kabul edilmemektedir.

Bu aletin garantiyi karşılamaması durumunda, aleti derhal size en yakın fabrika yetkili servis merkezine gönderin. ABD ve Kanada'da bulunan STANLEY® Engineered Fastening Yetkili Servis Merkezlerinin listesi için, ücretsiz (877) 364 2781 numarasından bize ulaşabilirsiniz.

ABD ve Kanada dışındaysanız, size en yakın STANLEY® Engineered Fastening konumu için www.StanleyEngineeredFastening.com web sitesini ziyaret edin.

Bu durumda STANLEY® Engineered Fastening hatalı malzeme veya işçilik sebepli olduğu belirlenen bozuk parça veya parçaları ücretsiz olarak değiştirecek ve ücretsiz olarak geri gönderecektir. Bu, bizim bu garanti içindeki tek yükümlülüğümüzü temsil etmektedir. STANLEY® Engineered Fastening hiçbir durumda bu aletin satın alınması veya kullanılmasından ortaya çıkan dolaylı veya özel hasarlardan sorumlu tutulmayacaktır.

Kör perçin aletinizi çevrimiçi kaydedin

Garantinizi çevrimiçi olarak kaydetmek için, https://www.stanleyengineeredfastening.com/support/warranty-registration-form adresini ziyaret edin

STANLEY® Engineered Fastening tarafından üretilen Stanley Assembly Technologies Marka alet seçtiğiniz için teşekkür ederiz.

BLC40PB-35 Kullanım Kılavuzuna şu adresten ulaşılabilir:

https://www.stanleyengineeredfastening.com/en/tools/Power-Tools/BLC40PB-35-Battery-Powered-Tool

Notes

STANLEY Engineered Fastening

Product Portfolios

AVDEL	INTEGRA	NELSON	OPTIA	POP	STANLEY Assembly Technologies	TUCKER
Structural Blind Fasteners	Plastic Components	Stud Welding	Threaded Fasteners	Non-structural Blind Fasteners	Specialist Assembly	Automated Fastener Systems

STANLEY Engineered Fastening

Stanley Engineered Fastening — a division of Stanley Black and Decker — is the global leader in precision fastening and assembly solutions. Our industry-leading brands, Avdel®, Integra™, Nelson®, Optia™, POP®, STANLEY® Assembly Technologies, and Tucker®, elevate what our customers create. Backed by a team of passionate and responsive problem-solvers, we empower engineers who are changing the world.

STANLEY ENGINEERED FASTENING FAMILY OF BRANDS

AVDEL INTEGRA NELSON OPTIA POP STANLEY Assembly Technologies TUCKER

© 2025 STANLEY Engineered Fastening. All Rights Reserved.

stanleyengineeredfastening.com